Manualslib.com - The Global Manuals Library

PARKSIDE PLS 600 A1 OPERATING AND SAFETY INSTRUCTIONS, TRANSLATION OF ORIGINAL OPERATING MANUAL

Available languages

EN DE FR CS PL SK

Table of Contents

Table of Contents
Explanation of the symbols on the equipment
Introduction
Product description (fig. 1, 2 + 5)

Scope of delivery (fig. 1, 2 + 5)
Proper use
Safety information
Additional safety instructions
Unpacking
Assembly
Technical data
Before commissioning
Working instructions
Transport (fig. 20)
Maintenance
Cleaning
Disposal and recycling
Storage
Electrical connection
Troubleshooting
Warranty certificate
Erklärung der Symbole auf dem Gerät
Einleitung
Lieferumfang (Abb. 1, 2 + 5)
Produktbeschreibung (Abb. 1, 2 + 5)
Bestimmungsgemäße Verwendung
Sicherheitshinweise
Auspacken
Technische Daten
Zusätzliche Sicherheitshinweise
Aufbau
Vor Inbetriebnahme
Arbeitshinweise

Transport (Abb. 20)
Wartung
Lagerung
Reinigung
Elektrischer Anschluss
Entsorgung und Wiederverwertung
Störungsabhilfe
Garantieurkunde
Légende des symboles figurant sur l'appareil
Description du produit (Fig. 1, 2 + 5)
Fournitures (Fig. 1, 2 + 5)
Introduction
Consignes de sécurité
Utilisation conforme
Caractéristiques techniques
Consignes de sécurité supplémentaires
Déballage
Structure
Avant la mise en service
Consignes de travail
Maintenance
Transport (Fig. 20)
Nettoyage
Raccordement électrique
Stockage
Élimination et recyclage
Dépannage
Certificat de garantie
Vysvětlení symbolů na přístroji

Popis výrobku (obr. 1, 2 + 5)
Rozsah dodávky (obr. 1, 2 + 5)
Úvod
Bezpečnostní pokyny
Doplňující bezpečnostní pokyny
Použití v souladu s určením
Konstrukce
Rozbalení
Technické údaje
Pracovní pokyny
Před uvedením do provozu
Přeprava (obr. 20)
Údržba
Elektrické připojení
Likvidace a recyklace
Skladování
Čištění
Odstraňování poruch
Záruční list
Wyjaśnienie symboli na urządzeniu
Opis produktu (rys. 1, 2 + 5)
Wprowadzenie
Zakres dostawy (rys. 1, 2 + 5)
Użytkowanie zgodne z przeznaczeniem
Wskazówki dotyczące bezpieczeństwa
Dane techniczne
Dodatkowe wskazówki dotyczące bezpieczeństwa
Rozpakowanie
Budowa

Przed uruchomieniem
Wskazówki dotyczące pracy
Konserwacja
Transport (rys. 20)
Czyszczenie
Przechowywanie
Przyłącze elektryczne
Utylizacja i ponowne wykorzystanie
Pomoc dotycząca usterek
Gwarancja
Vysvetlenie symbolov na prístroji
Popis produktu (obr. 1, 2 + 5)
Rozsah dodávky (obr. 1, 2 + 5)
Úvod
Bezpečnostné upozornenia
Dodatočné bezpečnostné upozornenia
Použitie v súlade s určením
Technické údaje
Vybalenie
Zostavenie
Pracovné pokyny
Pred uvedením do prevádzky
Preprava (obr. 20)
Údržba
Elektrická prípojka
Skladovanie
Čistenie
Likvidácia a opätovné zhodnotenie
Odstraňovanie porúch

Záručný list
Exploded view
Explosionszeichnung
Rozložený výkres
Rozpadový výkres
Rysunek eksplozji
Vue éclatée
Declaration of conformity
Deklaracja zgodności
Déclaration de conformité
Konformitätserklärung
Prohlášení o shodě
Vyhlásenie o zhode
Other ManualsLib Projects

PARKSIDE®



PDF ONLINE
www.lidl-service.com

LOG SPLITTER PLS 600 A1
HOLZSPALTER PLS 600 A1
FENDEUR DE BÛCHES PLS 600 A1

(GB)

LOG SPLITTER
Operating and Safety Instructions
Translation of Original Operating Manual

(FR)

FENDEUR DE BÛCHES
Consignes d'utilisation et de sécurité
Traduction des instructions d'origine

(PL)

ŁUPARKA KLINOWA DO DREWNA
Wskazówki dotyczące obsługi i bezpieczeństwa
Tłumaczenie oryginalnej instrukcji obsługi

(DE) (AT) (CH)

HOLZSPALTER
Bedienungs- und Sicherheitshinweise
Originalbetriebsanleitung

(CZ)

ŠTÍPAČ DŘEVA
Pokyny pro obsluhu a bezpečnostní pokyny
Překlad originálního provozního návodu

(SK)

ŠTIEPAČKA DREVA
Pokyny pre obsluhu a bezpečnostné pokyny
Preklad originálneho návodu na obsluhu

IAN 402465_2110

DE CZ
PL SK

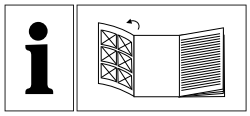

(GB)

Before reading, unfold the page containing the illustrations and familiarise yourself with all functions of the device.

(DE) (AT) (CH)

Klappen Sie vor dem Lesen die Seite mit den Abbildungen aus und machen Sie sich anschließend mit allen Funktionen des Gerätes vertraut.

(FR)

Avant de lire le mode d'emploi, ouvrez la page contenant les illustrations et familiarisez-vous ensuite avec toutes les fonctions de l'appareil.

(CZ)

Před čtením si otevřete stranu s obrázky a potom se seznamte se všemi funkcemi přístroje.

(PL)

Przed przeczytaniem proszę rozłożyć stronę z ilustracjami, a następnie proszę zapoznać się z wszystkimi funkcjami urządzenia.

(SK)

Pred čítaním si odklopte stranu s obrázkami a potom sa oboznámte so všetkými funkciami prístroja.

GB	Operating and Safety Instructions	Page	01
DE / AT / CH	Bedienungs- und Sicherheitshinweise	Seite	14
FR	Consignes d'utilisation et de sécurité	Page	28
CZ	Pokyny pro obsluhu a bezpečnostní pokyny	Strana	42
PL	Wskazówki dotyczące obsługi i bezpieczeństwa	Strona	55
SK	Pokyny pre obsluhu a bezpečnostné pokyny	Strana	69

1

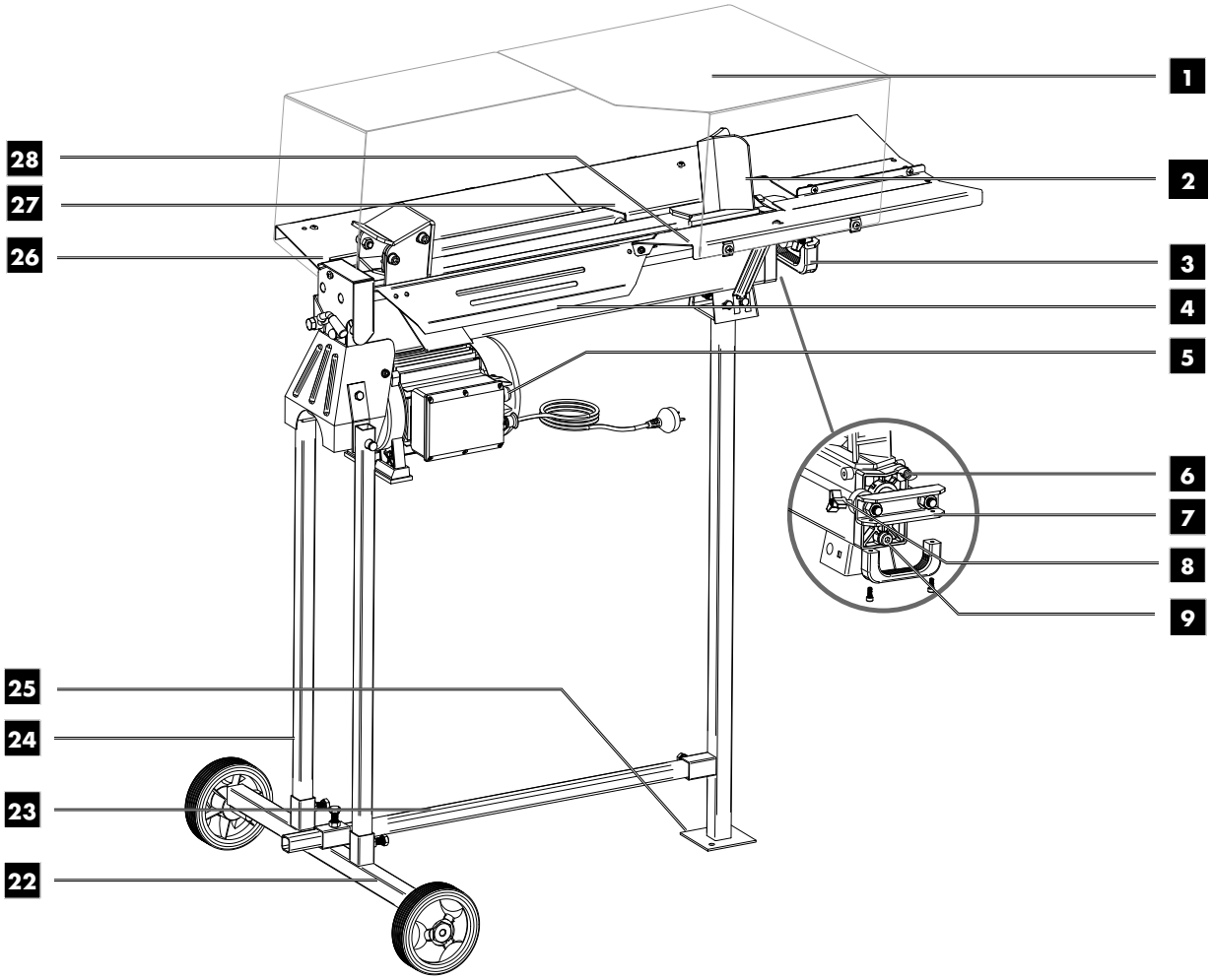

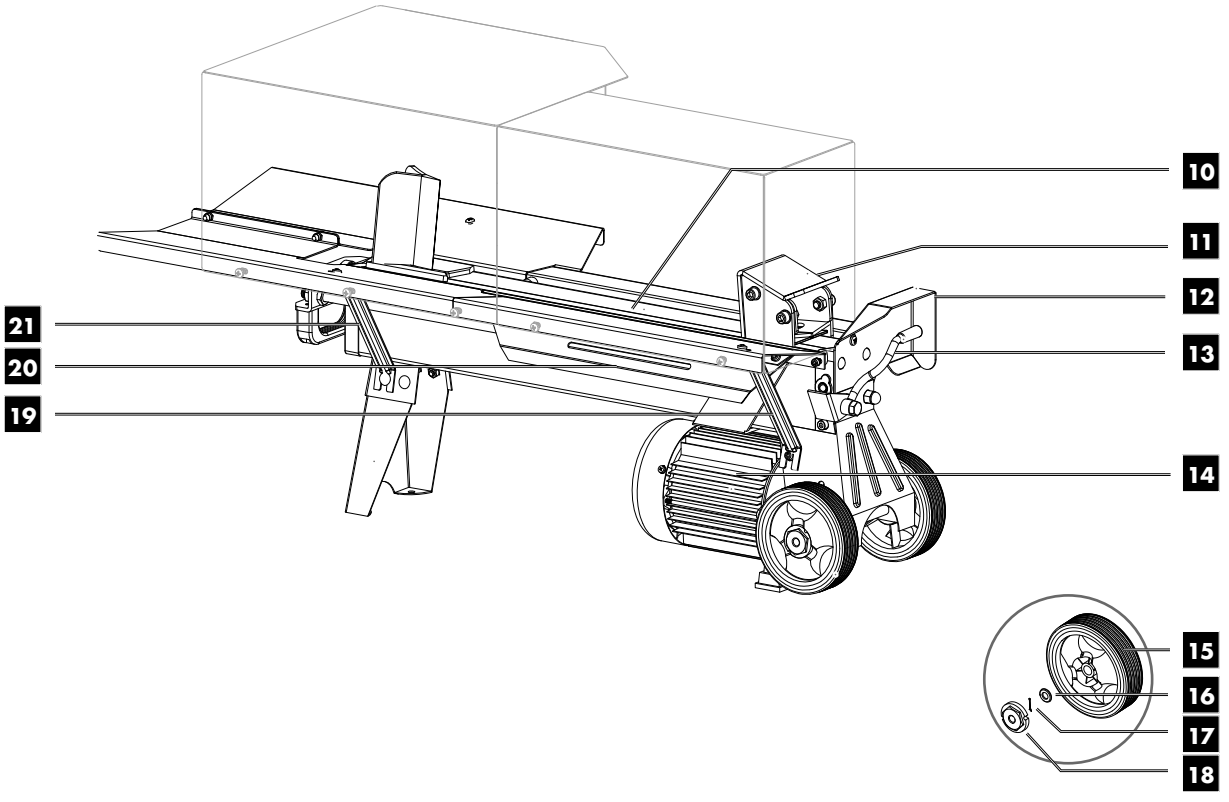

2

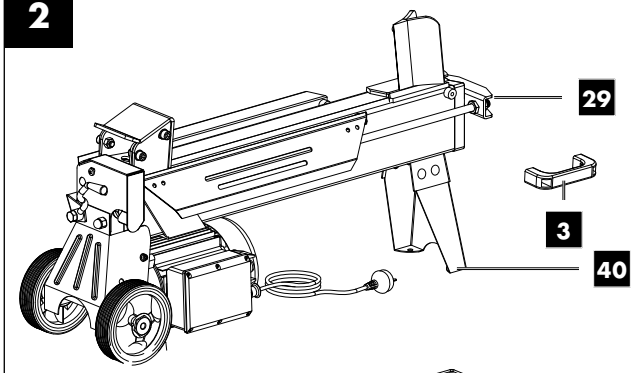

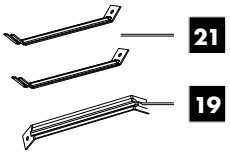

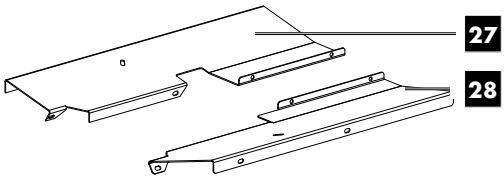

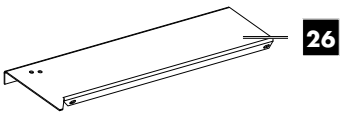

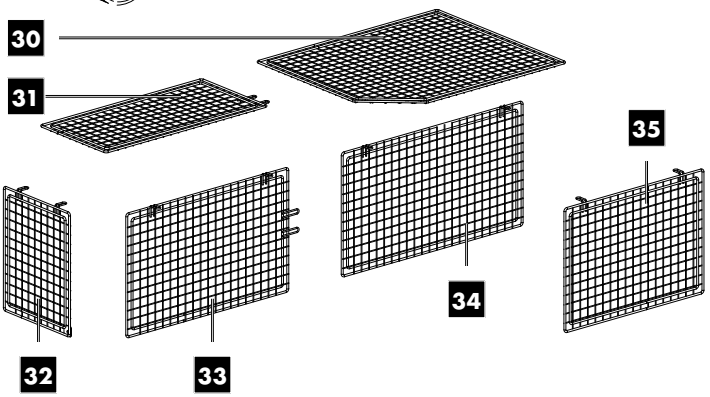

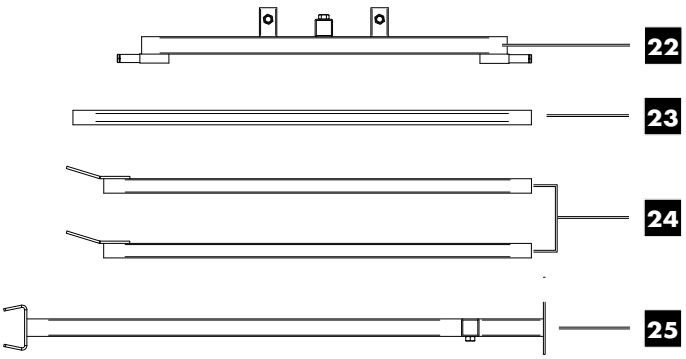

36

	M6 × 16	× 2	A
	M6 × 12	× 1	B
	M6 × 12	× 2	
	M6 × 12	× 1	C
	M6 × 12	× 1	
	M6 × 12	× 1	
	M6 × 12	× 1	D
	M6 × 12	× 1	
	M6 × 12	× 2	E
	M6 × 20	×19	F
	M6 × 20	× 1	
	M8 × 25	× 6	38
	M10×20	× 4	39

3

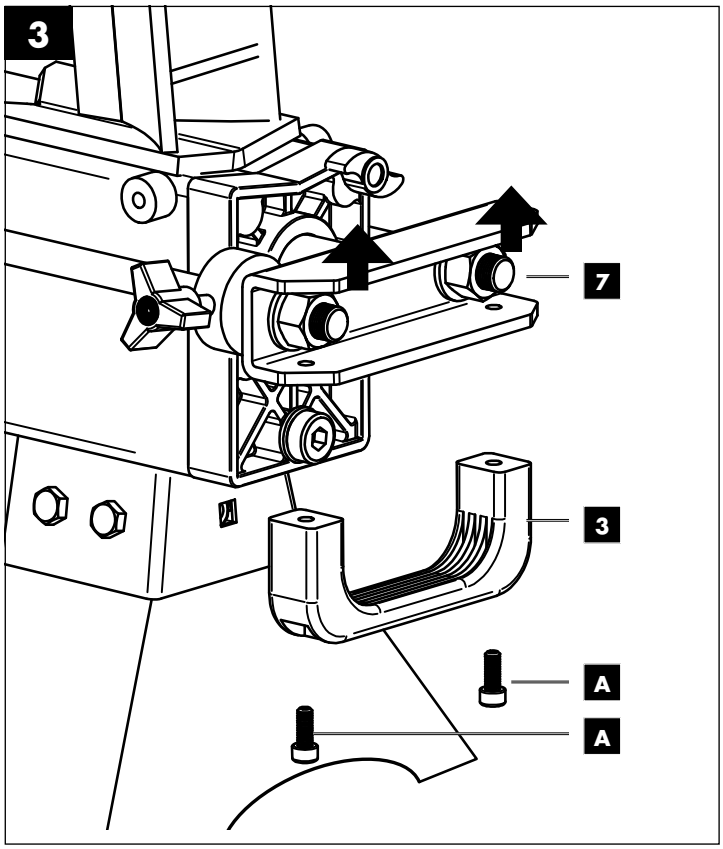

4

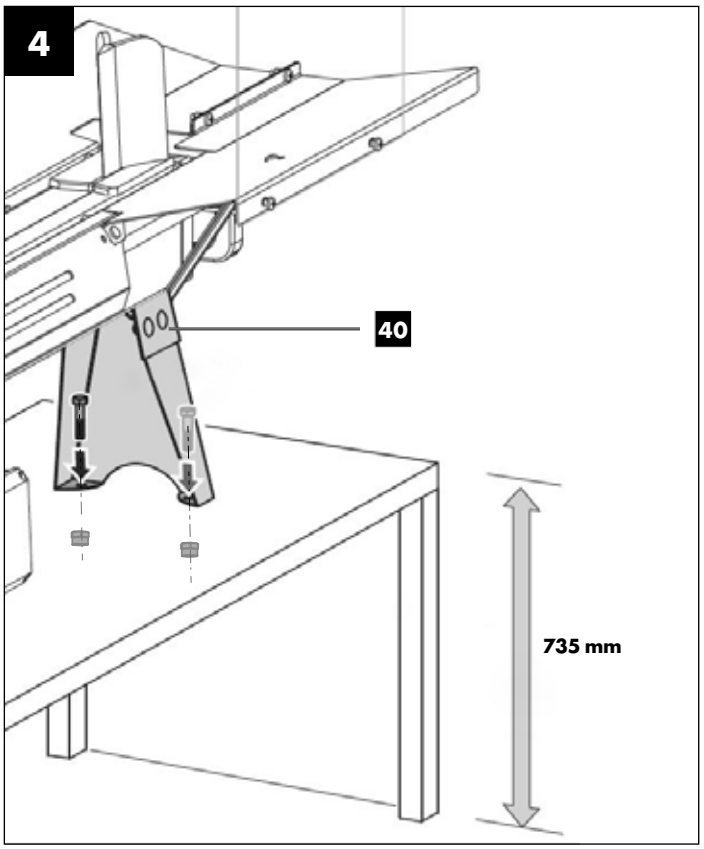

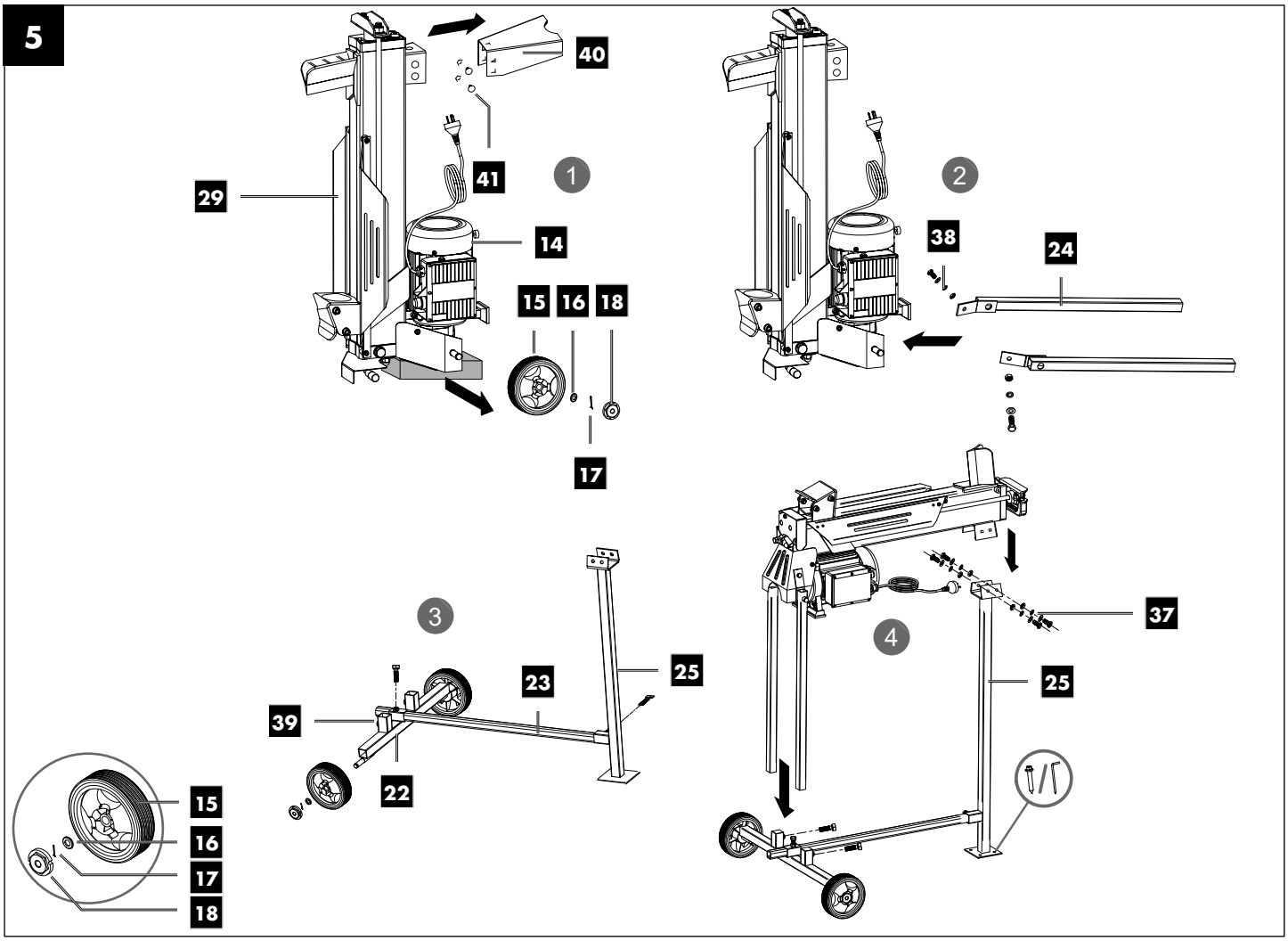
5
40
41
29
14
15
16
18
17
1
2
38
24
3
23
25
39
22
15
16
17
18
4
37
25

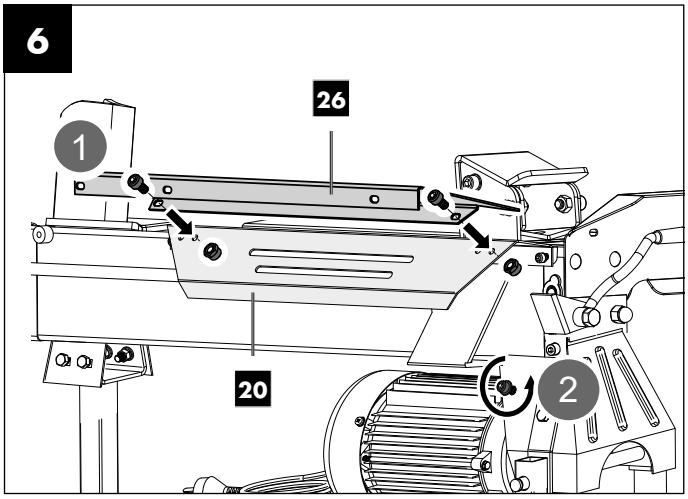
6
26
1
20
2

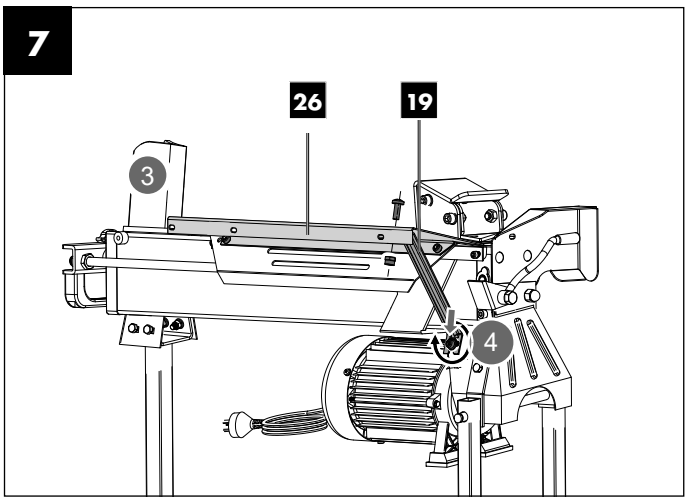
7
26
19
3
4

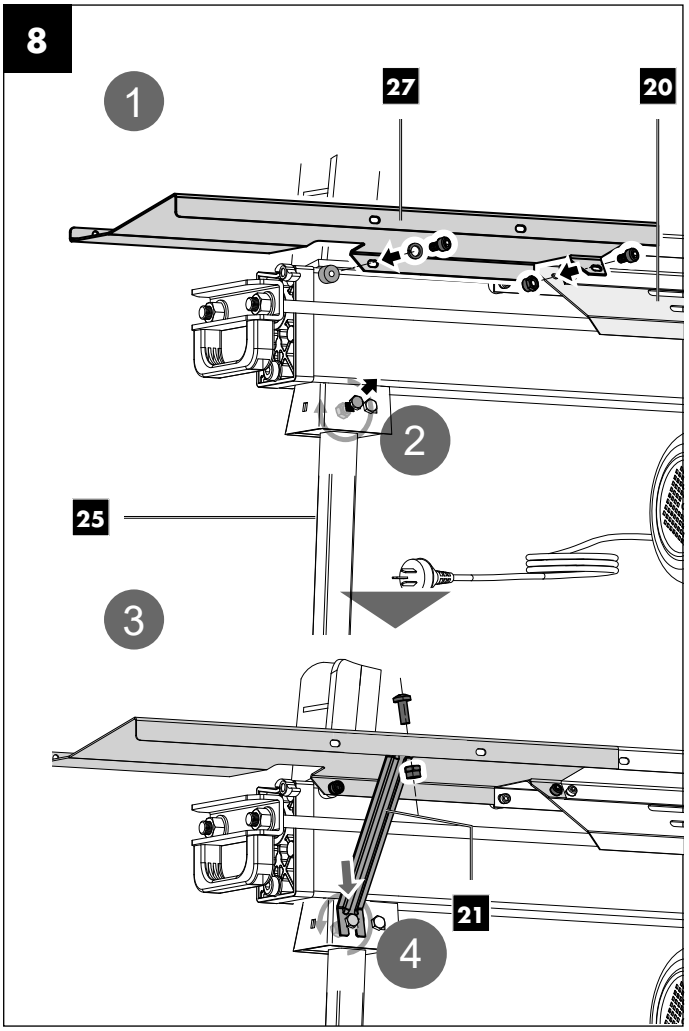
8
1
27
20
2
25
3
21
4

9

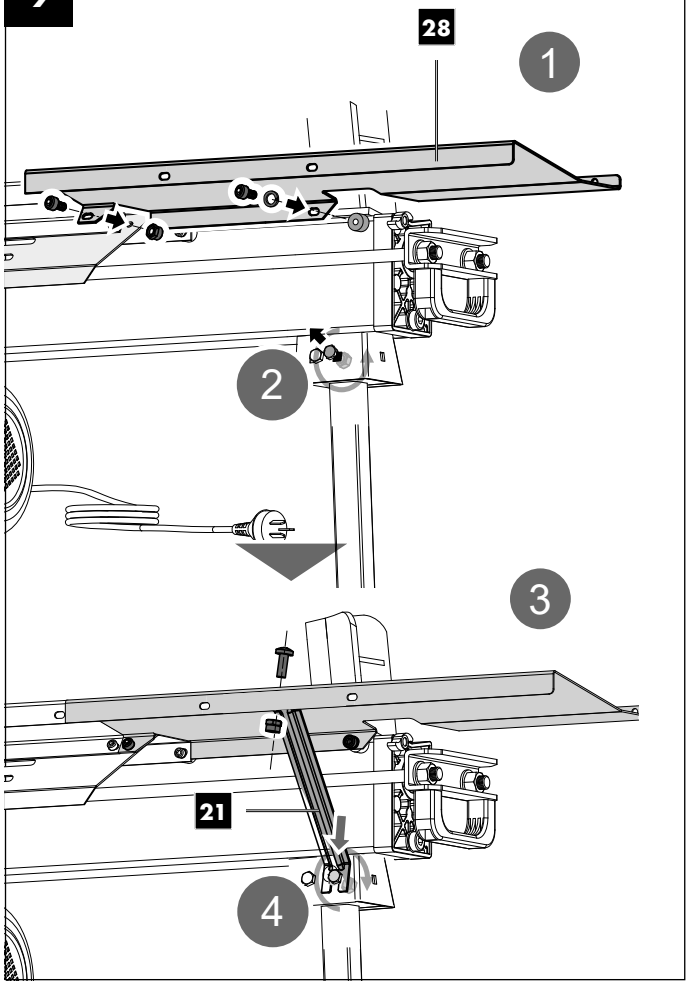

10

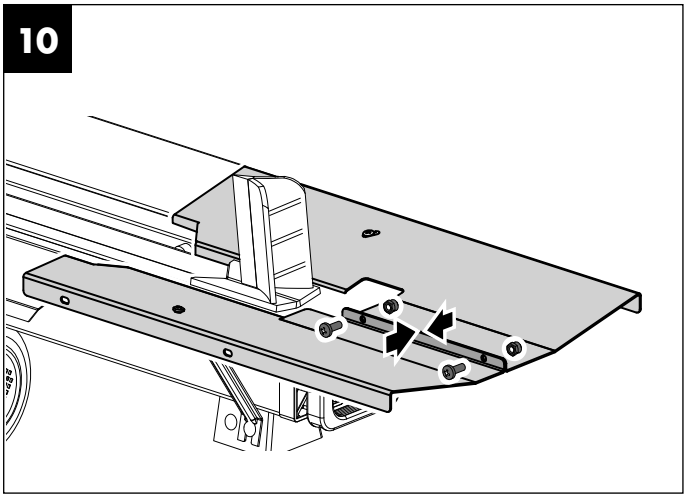

11

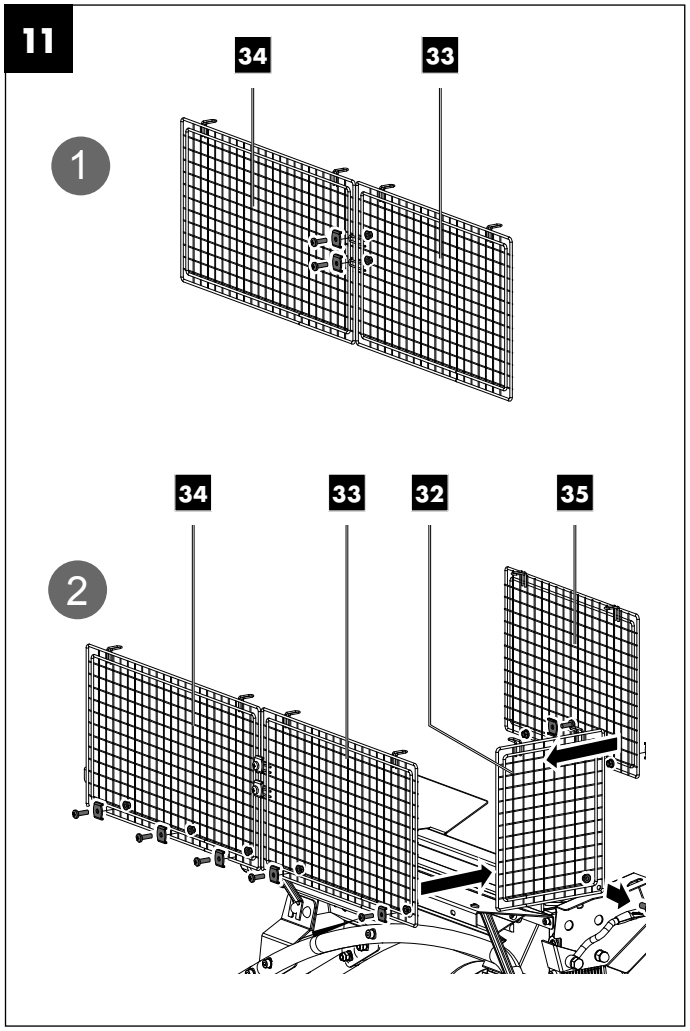

12

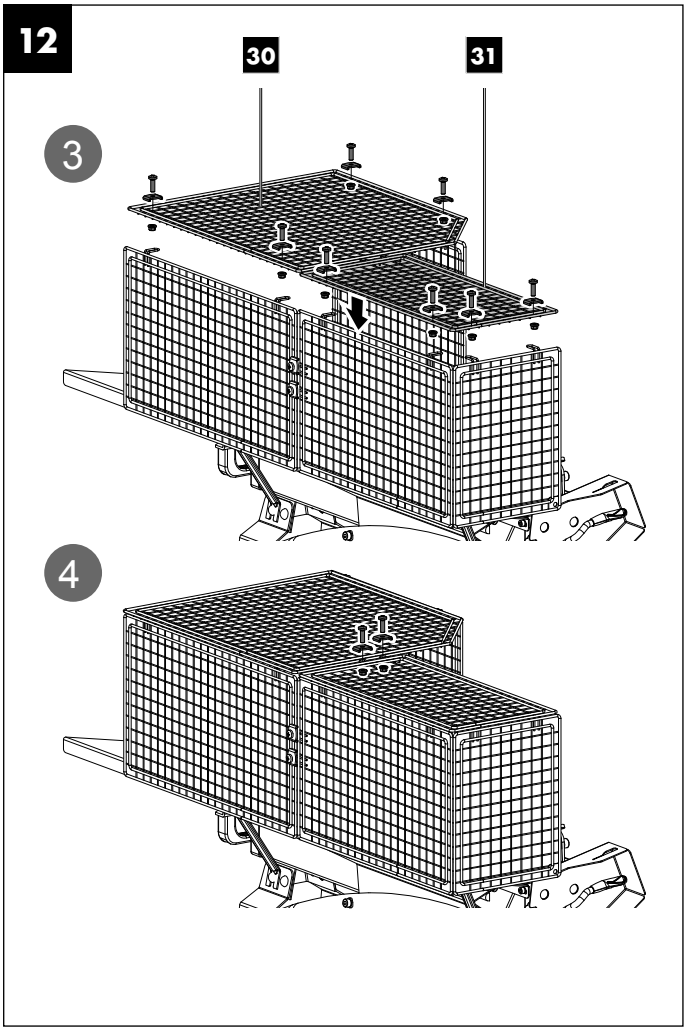

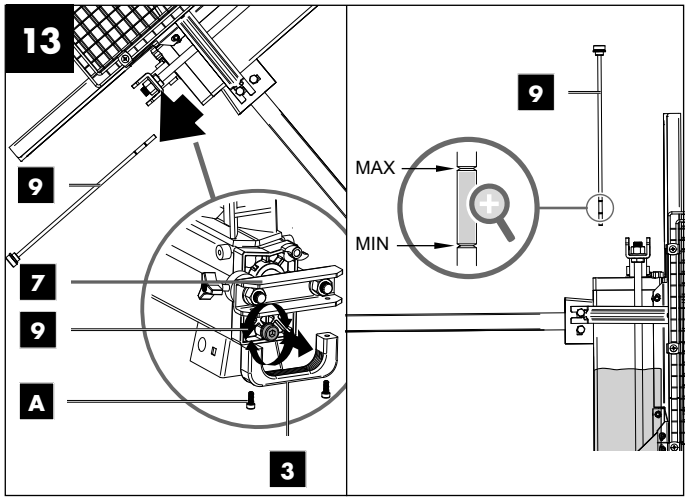
13
9
9
7
9
A
3
MAX
MIN

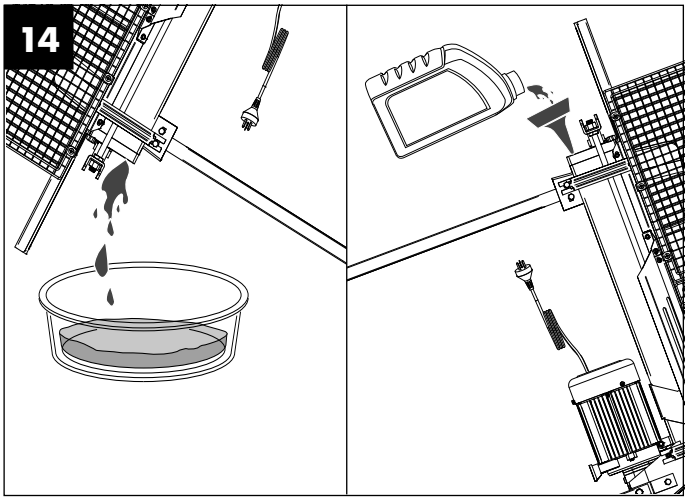
14

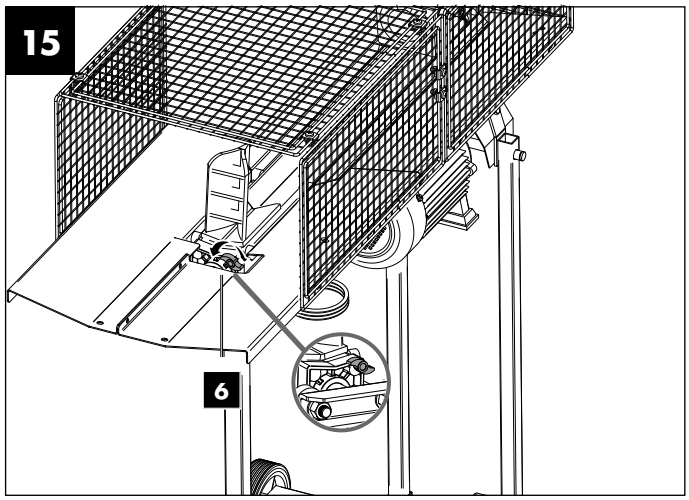
15
6

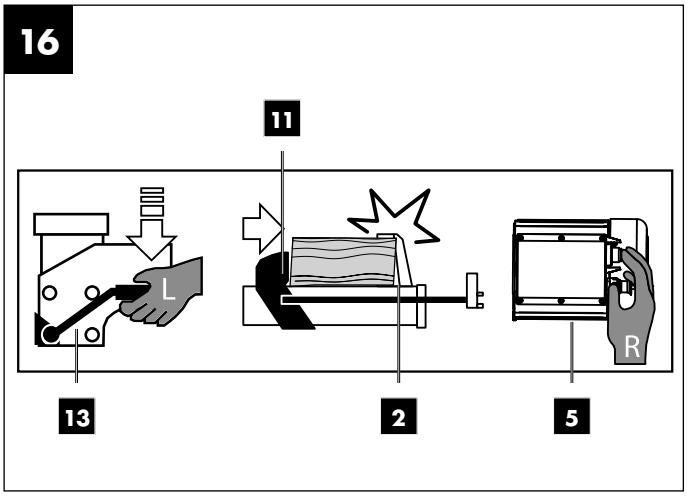
16
11
L
R
13
2
5

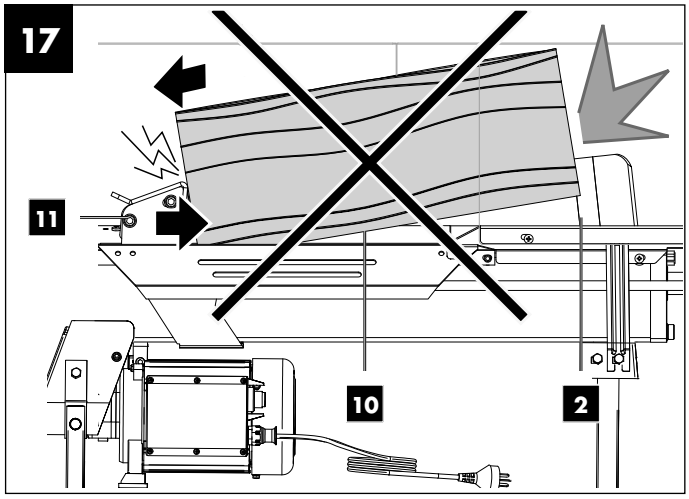
17
11
10
2

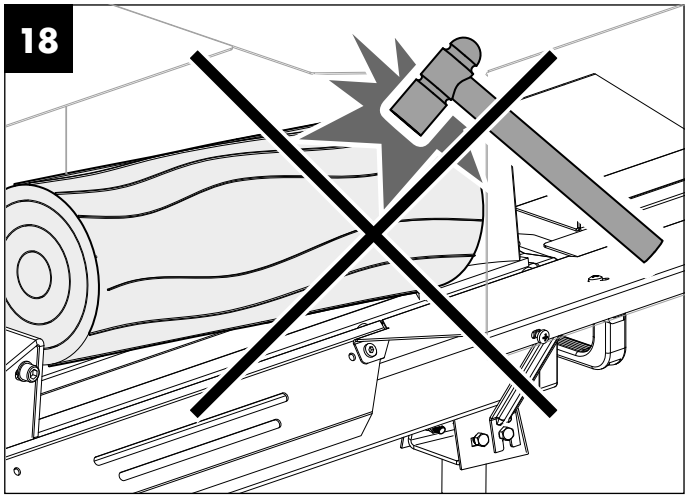
18

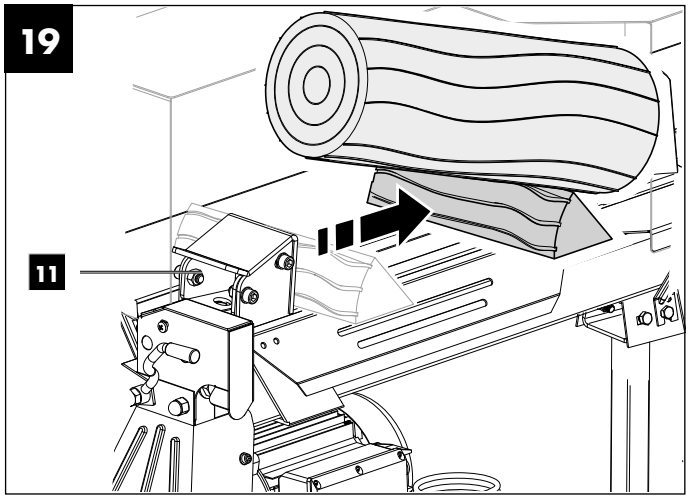
19
11

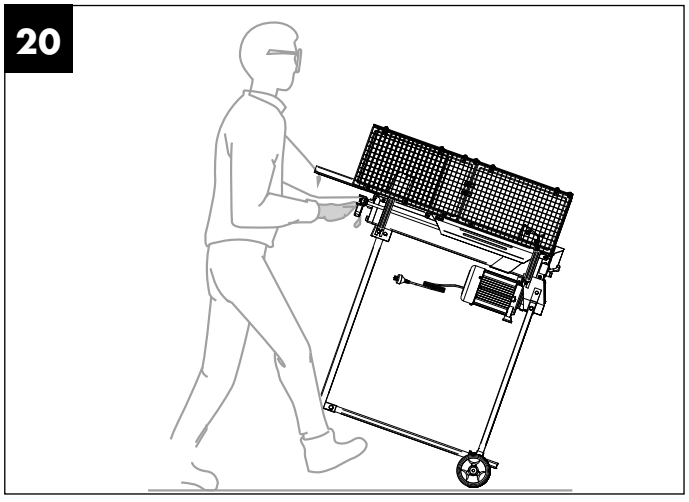
20

Table of contents: Page:

1. Explanation of the symbols on the equipment 2
2. Introduction 4
3. Product description (fig. 1, 2 + 5) 4
4. Scope of delivery (fig. 1, 2 + 5) 4
5. Proper use 5
6. Safety information 5
7. Additional safety instructions 5
8. Technical data 6
9. Unpacking 6
10. Assembly 6
11. Before commissioning 8
12. Working instructions 8
13. Transport (fig. 20) 9
14. Maintenance 10
15. Cleaning 10
16. Storage 11
17. Electrical connection 11
18. Disposal and recycling 11
19. Troubleshooting 12
20. Warranty certificate 13
21. Exploded view 82
22. Declaration of conformity 84

1. Explanation of the symbols on the equipment

	GB	Read the manual before commissioning.
	GB	Wear hearing protection. Excessive noise can result in a loss of hearing.
	GB	Wear safety gloves.
	GB	Wear safety goggles.
	GB	Use work gloves.
	GB	Removing or modifying protective or safety equipment is prohibited.
	GB	Do not let hydraulic oil run onto the floor. Dispose of waste oil properly at the on-site waste oil collection point. Dumping used oil in the soil or mixing it with waste is prohibited.
	GB	Attention! Before starting repair, maintenance and cleaning work, switch off the engine and unplug the mains plug.
	GB	Caution: Mains voltage! Do not open the appliance!
	GB	Do not reach into the splitting area! Danger of injury! Danger of cutting and crushing!
	GB	Do not reach into the machine unprotected!
	GB	Attention! Moving parts!
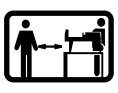	GB	Only the operator may stand in the working area of the machine. Keep uninvolved persons as well as pets and livestock away from the danger zone (minimum distance 5 m).
	GB	Protect the device from rain and do not leave outdoors in the rain!
	GB	Setting of the stroke limitation

	GB	Risk of burns on hot surfaces! Do not touch!
	GB	Lifting point for crane hook.
	GB	Lifting point is used to secure the machine during transport.
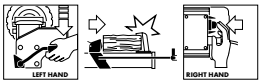	GB	Operate the appliance with both hands!
⚠ Attention!	GB	We have marked points in this operating manual that impact your safety with this symbol
DANGER!	GB	Signal word to indicate an imminently hazardous situation which, if not avoided, will result in death or serious injury.
WARNING!	GB	Signal word to indicate a potentially hazardous situation which, if not avoided, could result in death or serious injury.
CAUTION!	GB	Signal word to indicate a potentially hazardous situation which, if not avoided, could result in minor or moderate injury.
NOTE	GB	Signal word to indicate a potentially hazardous situation which, if not avoided, could result in product or property damage.

2. Introduction

MANUFACTURER:
Scheppach GmbH
Günzburger Straße 69
D-89335 Ichenhausen

DEAR CUSTOMER,
We hope your new product brings you much enjoyment and success.

NOTE:
In accordance with the applicable product liability laws, the manufacturer of this product assumes no liability for damage to the product or caused by the product arising from:

- Improper handling,
- Failure to comply with the operating instructions.
- Repairs carried out by third parties, unauthorised specialists.
- Installing and replacing non-original spare parts,
- Application other than specified,
- Failure of the electrical system in the event of the electrical regulations and VDE provisions 0100, DIN 13 / VDE0113 not being observed.

Please consider:
Read through the complete text in the operating manual before installing and commissioning the device.
This operating manual should help you to familiarise yourself with your product and to use it for its intended purpose.
The operating manual includes important instructions for the safe, proper and economic operation of the product, for avoiding danger, for minimising repair costs and downtimes and for increasing the reliability and extending the service life of the product.
In addition to the safety instructions in this operating manual, you must also observe the regulations applicable to the operation of the product in your country.
Keep the operating manual package with the power tool at all times and store it in a plastic cover to protect it from dirt and moisture. They must be read and carefully observed by all operating personnel before starting the work.
The product may only be used by personnel who have been trained to use it and who have been instructed with respect to the associated hazards. The required minimum age must be observed.
In addition to the safety instructions in this operating manual and the separate regulations of your country, the generally recognised technical rules relating to the operation of such machines must also be observed.
We accept no liability for accidents or damage that occur due to a failure to observe this manual and the safety instructions.

3. Product description (fig. 1, 2 + 5)

1. Guard
2. Riving knife
3. Handle
4. Protective guard, front
5. Triggering button
6. Ventilation screw
7. U-bow
8. Stroke limitation ring
9. Oil drain screw with oil dipstick
10. Support surface
11. Pressure plate
12. Control lever protection
13. Control lever
14. Motor
15. Transport wheels
16. Washers
17. Safety splint
18. Wheel caps
19. Support strut
20. Protective guard, rear
21. Struts (2x)
22. Wheel axle, machine stand
23. Cross member, machine stand
24. Wheel support, machine stand
25. Foot, machine stand
26. Tray table 1
27. Tray table 2
28. Tray table 3
29. Log splitter
30. Top guard 1
31. Top guard 2
32. Left guard
33. Rear guard 1
34. Rear guard 2
35. Front guard
36. Enclosed accessories bag
37. Foot screws (4x screws with nuts)
38. Wheel support, machine stand screws (2x screws with washers, spring washers and nuts)
39. Machine stand screws (4x hexagonal bolts)
40. Supporting foot
41. Foot screws (5x screws with nuts)

4. Scope of delivery (fig. 1, 2 + 5)

- Operating manual
- Enclosed accessories bag (A, B, C, D, E, F) (36)
- Handle (3)
- Log splitter (29)
- Top guard 1 (30)
- Top guard 2 (31)
- Left guard (32)
- Rear guard 1 (33)
- Rear guard 2 (34)
- Front guard (35)
- Tray table 1 (26)
- Tray table 2 (27)
- Tray table 3 (28)
- Struts (2x) (21)

- Support strut (19)
- Wheel axle, machine stand (22)
- Cross member, machine stand (23)
- Wheel support, machine stand (24)
- Foot, machine stand (25)
- Wheel support, machine stand screws (2x M8 x 25 mm screws with washers, spring washers and nuts) (38)
- Machine stand screws (4x M10 x 20 mm hexagonal bolts) (39)
- Foot (40)
- Foot screws (2x coach bolts M8 x 10 mm with nuts) (41)

5. Proper use

The log splitter is designed exclusively for chopping firewood in the direction of the grain.

The machine may only be used in the intended manner. Any use beyond this is improper. The user/operator, not the manufacturer, is responsible for damages or injuries of any type resulting from this.
An element of the intended use is also the observance of the safety instructions, as well as the assembly instructions and operating information in the operating manual.
Persons who operate and maintain the machine must be familiar with it and must be informed about potential dangers.
In addition, the applicable accident prevention regulations must be strictly observed.
Other general occupational health and safety-related rules and regulations must be observed.
The liability of the manufacturer and resulting damages are excluded in the event of modifications of the machine.

- The hydraulic log splitter is only suitable for horizontal operation. Timbers may only be split horizontally in the direction of the grain. The dimensions of the timbers to be split are a maximum of 52 cm.
- Never split wood vertically or against the grain!
- The manufacturer's safety, operating and maintenance specifications as well as the dimensions given in the technical data must be observed.
- Relevant accident prevention regulations and other generally recognized safety and technical rules must also be observed.
- The machine may only be used, maintained or repaired by trained persons who are familiar with it and have been informed of the dangers. Any liability of the manufacturer for damages resulting from arbitrary changes to the machine is excluded.
- The machine may only be operated with original accessories and original tools from the manufacturer.
- Any use beyond this is improper use. The manufacturer is not responsible for the resultant damages, the user bears this risk alone.
- Keep the work area clean and free of obstructions.
- Only operate the product on a flat, firm surface.
- Before each commissioning, check that the splitter is functioning properly.
- Only operate the product in areas that are a maximum of 1000 m above sea level.

Please note that our products were not designed with the intention of use for commercial or industrial purposes. We assume no guarantee if the product is used in commercial or industrial applications, or for equivalent work.

6. Safety information

⚠ **WARNING: When using power tools, the basic safety precautions below must be followed in order to reduce the risk of fire, electric shock, and personal injury. Please read all instructions before working with this tool.**

- Observe all safety information and danger notices on the machine.
- Ensure that all of the safety information and danger notices on the machine are complete and in legible condition.
- The safety equipment on the machine must not be disassembled or made unusable.
- Check mains connection cables. Do not use faulty connection cables.
- Check for correct function of the two-hand control before commissioning.
- The operating personnel must be at least 18 years of age. Trainees must be at least 16 years of age and may only work on the machine under supervision.
- Children may not work with this product.
- Wear work and safety gloves, safety goggles, close-fitting work clothes, and hearing protection (PPE) while working.
- Caution when working: Danger of injury for fingers and hands due to the splitting tool.
- Modification, adjustment and cleaning work, as well as maintenance and rectification of faults may only be carried out when the engine is switched off. Pull out the mains plug!
- Installation, repairs and maintenance work on the electrical equipment may only be carried out by electricians.
- All protective and safety equipment must be reassembled immediately after repair and maintenance work is completed.
- Switch off the engine when leaving the work station. **Pull out the mains plug!**
- **Removing or working without guards is prohibited.**
- When splitting, the properties of the wood (e.g. growths, trunk slices of irregular shape, etc.) can result in hazards such as ejecting parts, splitter blocking, and crushing.

7. Additional safety instructions

- The log splitter may only be operated by a **single person**.
- Never split trunks that contain nails, wire, **or other objects.**
- Wood that has already been split and wood chippings create a **hazardous work area.** There is a danger of tripping, slipping or falling. Always keep the work area orderly.
- Never place your hands on moving parts of the machine when it is switched on.
- Only split wood with a **maximum length** of 52 cm.

⚠ **Warning!** This power tool generates an electromagnetic field during operation. This field can impair active or passive medical implants under certain conditions.

In order to prevent the risk of serious or deadly injuries, we recommend that persons with medical implants consult with their physician and the manufacturer of the medical implant prior to operating the power tool.

Residual risks

The machine has been built according to the state-of-the-art and the recognised technical safety requirements. However, individual residual risks can arise during operation.

- Danger of injury for fingers and hands from the splitting tool in the event of improper guiding or support of the wood.
- Injuries due to the workpiece being ejected at high speed due to improper holding or guiding.
- Health hazard due to electrical power, with the use of improper electrical connection cables.
- Before performing setting or maintenance work, release the start button and pull out the power plug.
- Furthermore, despite all precautions having been met, some non-obvious residual risks may still remain.
- Residual risks can be minimised if the "Safety information" and the "Proper use" together with the operating manual as a whole are observed.
- Avoid accidental starting of the machine: the operating button may not be pressed when inserting the plug in an outlet. Use the tool that is recommended in this operating manual. This is how to ensure that your machine provides optimum performance.
- Keep your hands away from the work area, when the machine is in operation.

8. Technical data

Dimensions L x W x H	1160 x 425 x 610 mm
Wood ø min - max	50 - 250 mm
Wood length - max	200 - 520 mm
Motor	220 - 240 V~ / 50 Hz
Speed	2800 rpm
Power	2200 W (S3 25%)
Splitting force	max. 6 t
Cylinder stroke	370 mm
Cylinder forward stroke	3.08 cm/s
Cylinder reverse stroke	5.29 cm/s
Oil quantity (HLP 32)	3.5 l
Operating pressure	20.8 Mpa
Weight with base frame	57.6 kg
Weight with foot	54 kg
Operating mode*	S3 25%
Degree of protection	IP54

Technical changes reserved!

Noise and vibration

⚠ Warning: Noise can have serious effects on your health. If the machine noise exceeds 85 dB (A), please wear suitable hearing protection.

Noise data

Sound power level L_{WA}	96 dB (A)
Sound pressure level L_{pA}	89.8 dB (A)
Uncertainty $K_{WA/pA}$	3 dB (A)

*Operating mode S3, periodic intermittent operation without start-up process influence on the engine warming up. The mode comprises of a start-up period, a time with constant load and an idle time. The operating time is 10 mins, the relative duty cycle is 25% of the operating time.

Compressive force

The performance level of the built-in hydraulic pump can reach a brief pressure level for a splitting force of up to 6 tons. In the basic setting, hydraulic splitters are set at the factory to an approx. 10% lower output level. For safety reasons, the basic settings must not be changed by the user. Please note that external circumstances such as operating and ambient temperature, air pressure and moisture affect the viscosity of the hydraulic oil. In addition, manufacturing tolerances and maintenance errors can affect the reachable pressure level.

9. Unpacking

- Open the packaging and carefully remove the product.
- Remove the packaging material, as well as the packaging and transport safety devices (if present).
- Check whether the scope of delivery is complete.
- Check the product and accessory parts for transport damage. In the event of complaints the carrier must be informed immediately. Later claims will not be recognised.
- If possible, keep the packaging until the expiry of the warranty period.
- Familiarise yourself with the product by means of the operating manual before using for the first time.
- With accessories as well as wearing parts and replacement parts use only original parts. Replacement parts can be obtained from your dealer.
- When ordering please provide our article number as well as type and year of manufacture for your product.

⚠ Attention!

The device and the packaging material are not children's toys! Do not let children play with plastic bags, films or small parts! There is a danger of choking or suffocating!

10. Assembly

Note

Due to the heavy weight of the product, we recommend installation by at least two people.

10.1 Installing the handle (3) (enclosed accessories bag (36) A) (fig. 3)

You require the following for assembly:

- Allen key, 5 mm

Assembly tool is not included in the scope of delivery.

1. Fasten the handle (3) to the U-bow (7) with two screws M6 x 16 (A).

The log splitter is suitable for operation on a workbench (see 10.2) or on the supplied machine stand (10.3).

10.2 Fitting the log splitter onto the workbench (Fig. 1 + 4)

1. Set the log splitter to a height of 73.5 cm, on a stable, even and level workbench.
2. Fix the log splitter to the workbench using the two suitable screws and nuts (not included in the scope of delivery). To do so, use the two holes on the foot (40).

10.3 Machine stand assembly (fig. 1 + 5)

Your base frame is not completely assembled for packaging reasons and must be mounted by yourself.

You require the following for assembly:
- Phillips screwdriver
- Open-end spanner AF 13 mm
- Open-end spanner AF 16 mm
- Tongs (e.g. needle-nosed pliers) for removing the safety splint (17)

Assembly tool is not included in the scope of delivery.

1. **Step 1:** Place the log splitter (29) vertical to the motor (14) facing down towards the floor and underlay this with a suitable surface. Use the polystyrene padding of the packaging or a cover, for example.
2. Remove the premounted foot (40) from the log splitter (29). Remove the foot screws (41) using a open-end spanner AF 13 mm.
3. Remove the premounted transport wheels (15) with the washers (16), safety splints (17) and wheel caps (18) from the wheel axles of the log splitter (29).
4. **Step 2:** Fit the two wheel supports for the machine stand (24) to the wheel bolts of the log splitter (29). Screw both screws M8 x 20 mm (38), washers, spring washers and nuts M8 to the wheel supports of the machine stand (24).
5. **Step 3:** Guide the machine stand cross member (23) into the machine stand foot bracket (25). First, fasten the machine stand cross member (23) lightly with a screw M10 x 20 (39).
6. Push the wheel axles from the machine stand (22) onto the cross member from the machine stand (23) and fasten them with a screw M10 x 20 mm (39).
7. Fit the transport wheels (15) with the washers (16), safety splints (17) and wheel caps (18) onto the wheel axles of the machine stand (22).
8. **Step 4:** Insert the wheel axle from the machine stand (22) onto the wheel supports for the machine stand (24) and fasten each with a screw M10 x 20 mm (39).
9. Fasten the machine stand foot (25) to the log splitter (29). To do this, use the screws M8 x 25 mm (37).
10. Now tighten the screw M10 x 20 of the machine stand cross member (23) using an open-end spanner (AF 16) to fix it in position.
11. Set the product up on an even, stable surface.
12. Fix the splitter to the surface by using two screws or two ground pegs (not included in the scope of delivery) on the foot of the machine stand (25).

10.4 Installing tray table 1 (26) (enclosed accessories bag (36) B) (fig. 6 + 7)

You require the following for assembly:
- Phillips screwdriver
- Allen key, 5 mm
- Open-end spanner AF 10 mm

Assembly tool is not included in the scope of delivery.

1. Fit tray table 1 (26) to the rear protective guard (20) and fix it in place using the two enclosed hexagon socket screws and nuts (B).
2. Undo the hexagon socket screw with washer that is located on the engine cover panel (see fig. 6).
3. Now guide the open end of the support strut (19) between the washer and the wheel bracket, tighten the hexagon socket screw (B) again firmly.
4. Fasten the closed end of the support strut (19) to tray table 1 (26) using the Phillips screw and nut (B) (fig. 7).

10.5 Installing tray table 2 (27) and tray table 3 (28) (enclosed accessories bag (36) C + D + E) (fig. 8 + 9 + 10)

You require the following for assembly:
- Allen key, 5 mm
- Open-end spanner AF 10 mm

Assembly tool is not included in the scope of delivery.

1. Attach tray table 2 (27) to the same side as the rear protective guard (20). Use two hexagon socket screws and spring washers (C + D) to affix the tray table to the log splitter.
   Ensure that the table and the protective guard are level in relation to each other.
2. Loosen the left of the two screws on the foot (25).
3. Now guide the open end of the support strut (21) between the screw and the foot bracket and tighten the screw slightly.
4. Fasten the closed end of the support strut (21) to tray table 2 (27) using the Phillips screw and nut (C + D). Align the tray table and tighten the screws.
5. Repeat steps 1 - 4 on the opposite side (see fig. 9)
6. Align both tray tables (27 and 28) in relation to each other and use the Phillips screws and nuts (E) to affix them (see fig. 10).

10.6 Installing guard (30 - 35) (enclosed accessories bag (17) F) (fig. 11 + 12)

You require the following for assembly:
- Phillips screwdriver
- Open-end spanner AF 10 mm

Assembly tool is not included in the scope of delivery.

1. Connect the guards (33) and (34) together, use two Phillips screws, clamping brackets and nuts (F) to affix them.
2. Attach the guards (33, 34) to the holes provided on the side of tray table 1 (26) and tray table 2 (27) (see fig. 6 + 8). Attach the guard (32) to the holes provided on tray table 1 (26). Fasten the guard (35) with seven Phillips screws, clamping brackets and nuts (F). Fit the protective guard (32) to the control lever protection (12) using a Phillips screw and nut (F).
3. Now fasten the guards (30 + 31) on the top. Fasten them with eight Phillips screws, clamping brackets and nuts (F).
4. Fasten the guards (30 + 31) together using two Phillips screws, clamping brackets and nuts (F).

5. Finally, tighten up all the screws.

11. Before commissioning

⚠ Attention!
Always make sure the product is fully assembled before commissioning!

⚠ WARNING!
Risk to health!
Inhalation of oil vapours and exhaust gases can cause serious damage to health, unconsciousness and in extreme cases death.
- Do not breathe in oil vapours and exhaust gases.
- Only use the product outdoors.

NOTE!
Product damage
If the product is operated without or with too little hydraulic oil, this can lead to product damage.
- Fill with oil before start-up. The product is delivered without oil.

NOTE!
Environmental damage!
Spilled oil can pollute the environment permanently. The liquid is highly toxic and can quickly lead to water pollution.
- Fill/empty oil only on level, paved surfaces.
- Use a filling nozzle or funnel.
- Collect drained oil in a suitable container.
- Immediately wipe up any spilled oil carefully and dispose it according to local regulations.
- Dispose of oil as per local regulations.

Before each use, always check:
- the connection cables for defective areas (cracks, cuts and the like),
- the machine for possible damage,
- whether all screws are tightened,
- the hydraulic oil for leaks and
- the oil level and
- the safety devices.

11.1 Check the oil level (fig. 13 + 14)
The hydraulic system is a closed system with an oil tank, oil pump and control valve. There is already oil in the system when delivered. Check the oil level before the initial commissioning and regularly before commissioning. An oil level that is too low can damage the oil pump, refill with oil if necessary.

1. Pull out the mains plug and position the log splitter vertically so that the oil dipstick (9) is aligned vertically upwards.
2. Remove the handle (3) from the U-bow (7) by loosening the screw M6 x 16 (A) (see fig. 3).
3. Remove the oil drain screw with oil dipstick (9) using an Allen key size 8 (not included in the scope of delivery).
4. Wipe the oil dipstick (9) with a clean, lint-free cloth.
5. Reinsert the oil drain screw with oil dipstick (9) and turn the oil drain screw with oil dipstick (9) back in again fully.
6. Remove the oil drain screw with oil dipstick (9) again.
7. The oil level must be within the middle mark on the oil dipstick.
8. Reinsert the oil drain screw with oil dipstick (9) and tighten it using an Allen key size 8 (not included in the scope of delivery).
9. Fasten the handle (3) to the U-bow (7) with two screws M6 x 16 (A).

11.2 Topping up the hydraulic oil (fig. 14)
1. Pull out the mains plug and position the log splitter vertically so that the oil dipstick (9) is aligned vertically upwards.
2. Remove the handle (3) from the U-bow (7) by loosening the screw M6 x 16 (A) (see fig. 3).
3. Remove the oil drain screw with oil dipstick (9) using an Allen key size 8 (not included in the scope of delivery).
4. Wipe the oil dipstick (9) with a clean, lint-free cloth.
5. Reinsert the oil drain screw with oil dipstick (9) and turn the oil drain screw with oil dipstick (9) back in again fully.
6. Remove the oil drain screw with oil dipstick (9) again.
7. Carefully top up the hydraulic oil (about 3.5 l) using a suitable funnel or filling nozzle when the oil level is not within the middle mark on the oil dipstick (see fig. 13). Do not overfill the hydraulic oil.
8. Reinsert the oil drain screw with oil dipstick (9) and tighten it using an Allen key size 8 (not included in the scope of delivery).
9. Fasten the handle (3) to the U-bow (7) with two screws M6 x 16 (A).

12. Working instructions

12.1 Ventilation screw (fig. 15)
Before starting any work, it is essential to loosen the ventilation screw (6) by a few turns to ensure air circulation in the oil tank. If it remains tightened while working, the hydraulic movement leads to overpressure which can damage your log splitter!

Attention:
- Before transporting the product, it is essential to tighten the ventilation screw (6) to prevent oil leakage.
- At low temperatures, allow the splitter to idle for 5 mins. until the oil has heated up accordingly.

12.2 Switching on/off (fig. 16)
Your log splitter is equipped with two-handed operation – the left hand operates the operating lever (13), the right the release button (5). Releasing both control parts causes the pressure plate (11) to retract. If the release button (5) is switched off and the operating lever (13) is actuated, the pressure plate (11) remains at the current position.

1. Plug the log splitter's plug into the socket.
2. When laying the power supply cable, ensure that it is not led over the pressure plate (11) or near the riving knife (2). Also avoid places where there is a danger of damage or tearing.
3. Position the wooden block on the support guide. The guides hold the wooden block in the centre of the riving knife. If the wooden block does not fit well or "snugly", it must be turned.
4. Press the operating lever (13) downwards with the left hand and initiate the splitting process by pressing the release button (5) with the right hand.

5. The pressure plate (11) moves forwards and pushes the wood through the riving knife (2).

12.2.1 Thermal protection

With overloading or overheating, the protective shut-down integrated in the product switches off for safety reasons.

1. Wait approx. 15 minutes until the motor has cooled down.
2. Restart the product.

12.3 Splitting logs

⚠ WARNING!
Risk of injury!

Dry and seasoned wood can explode during the splitting process and injure the operator in the face.
During the splitting process, bruising or severing of body parts may occur due to retracting of the riving knife.
Pieces of wood that are produced during a splitting process can fall down.

- Wear appropriate personal protective equipment.

Make sure that the wood to be split does not contain nails or foreign objects. The end of the log must be cut straight. Branches must be sawn off flush. Pieces of wood cut at an angle can slip away during the splitting process! Only split timbers that have been sawn off straight.
To do this, proceed as follows:

1. Place the log to be split straight on the support surface (10).
2. Now operate the operating lever (13) with your left hand and the release button (5) with your right hand.
3. Press the operating lever (13) downwards and initiate the splitting process by pressing the release button (5).
4. If the release button (5) is switched off and the operating lever (13) is actuated, the pressure plate (11) remains at the current position. Releasing both control parts causes the pressure plate (11) to retract.
5. Now, shorten the return of the pressure plate (11) by fixing it in the desired position using the star grip screw on the stroke limitation ring (8) (see 12.4).

If a piece of log to be split cannot be split within 5 seconds, stop the process immediately. The log is probably too hard for the capacity of your log splitter. Turn the log 90° and try again.

⚠ Note:
Continuous operation for more than 5 seconds can pose a risk of overheating. Your product may become damaged.

12.4 Stroke limitation (fig. 1)

If the log is short, it makes sense to limit the stroke of the pressure plate (11).

1. Press the control lever (13) and the release button (5) and move the pressure plate (11) until just in front of the log.
2. Release the release button (5).
3. Place the stroke limitation ring (8) at the desired position where the pressure plate (11) should remain by loosening the star grip screw.
4. Re-tighten the star grip screw.
5. You can then release the control lever (13).
6. The pressure plate (11) now remains in the set position when splitting.

12.5 Incorrect placement (Fig. 17)

⚠ Attention!
Risk of injury!

Never split multiple pieces at the same time! There is a danger that one of the parts may be flung uncontrollably from the machine.

- Always place the log flat on the support surface! It must not slip or be placed at an angle. The riving knife (2) will be overstressed if a splitting process does not take place across the entire cutting edge, but only in the upper area.
- The log must always rest firmly on the guides and on the support surface (10). Make sure that the log does not rotate while splitting and cannot jump up or slip.
- Do not overload the riving knife (2) by force splitting at the top end. This can lead to breaking of the riving knife or damage to the log splitter.
- Always split the log in the direction of the wood fibre.
- Never place wood in the log splitter crossways. This can be dangerous and/or seriously damage the log splitter.

12.6 Wedged logs (fig. 18 + 19)

⚠ ATTENTION!
Risk of injury!

There is a danger of knotty logs becoming jammed during the splitting process. Please note that the wood is under a lot of tension when it is removed and your fingers can be crushed in the split crack.

- Do not reach into the log splitter when it is running.
- Do not put any objects into the log splitter while it is running (e.g. hammer or similar).

Never try to knock or saw wedged logs out of your log splitter. This can lead to accidents and damage to the product.

Proceed as follows:

1. Release the control lever (13) and the release button (5) in order to move the pressure plate (11) back into the start position (see fig. 16).
2. Place a wedge under the log (see fig. 19).
3. Trigger a splitting process so that the pressure plate (11) pushes the wedge far below the log to be removed.
4. Repeat the above steps with new wedges until the log is pushed up and out of the log splitter.

13. Transport (fig. 20)

⚠ ATTENTION!
Disconnect the mains plug before transport.

The log splitter is equipped with two wheels and a handle for easy transport.
In order to transport the product, hold the handle (3) of the log splitter with one hand and raise it forwards from the floor. This makes it easy to transport the log splitter (fig. 20).
Before transporting the product, the ventilation screw (6) must be tightened to prevent oil leakage. (see 12.1). If the ventilation screw is left tightened, the movements will cause a certain amount of overpressure which can damage the product.

14. Maintenance

⚠ WARNING!
Risk of injury!
The product can start unexpectedly and cause injuries.
- Switch the motor off before performing any maintenance work.
- Disconnect the mains plug before carrying out any maintenance work.

⚠ WARNING!
Risk to health!
Inhalation of oil vapours and exhaust gases can cause serious damage to health, unconsciousness and in extreme cases death.
- Do not breathe in oil vapours and exhaust gases.
- Only use the product outdoors.

NOTE!
Product damage
If the product is operated without or with too little hydraulic oil, this can lead to product damage.
- Fill with oil before start-up. The product is delivered without oil.

NOTE!
Environmental damage!
Spilled oil can pollute the environment permanently. The liquid is highly toxic and can quickly lead to water pollution.
- Fill/empty oil only on level, paved surfaces.
- Use a filling nozzle or funnel.
- Collect drained oil in a suitable container.
- Immediately wipe up any spilled oil carefully and dispose it according to local regulations.
- Dispose of oil as per local regulations.

Our recommendation to you:
- The riving knife is a wearing part that must be resharpened if necessary (see 14.3).
- The combined two-hand protective device must remain smooth-running. Lubricate with a few drops of oil as required.
- Always keep the support surface clean.
- Lubricate the slider rails with a little grease.

Check the oil level regularly!
An oil level that is too low will damage the oil pump! (See 11.1)
Check the hydraulic connections and screw connections for leaks regularly and retighten them if necessary.

We recommend oil from the HLP 32 range.

When do I change the oil?
Change the oil after 150 working hours.

14.1 Changing the hydraulic oil (fig. 13 - 14)
1. Pull out the mains plug and position the log splitter vertically.
2. Remove the handle (3) from the U-bow (7) by loosening the screw M6 x 16 (A) (see fig. 3).
3. Place a suitable collection container under the oil drain screw (9).
4. Remove the oil drain screw with oil dipstick (9) using an Allen key size 8 (not included in the scope of delivery).
5. Drain the hydraulic oil mixture completely.
6. Carefully top up the hydraulic oil (about 3.5 l) using a suitable funnel or filling nozzle. Do not overfill the hydraulic oil.
7. Check the oil level. Wipe the oil dipstick (9) with a clean, lint-free cloth.
8. Reinsert the oil drain screw with oil dipstick (9) and turn the oil drain screw with oil dipstick (9) back in again fully.
9. Remove the oil drain screw with oil dipstick (9) again.
10. The oil level must be within the middle mark on the oil dipstick (see fig. 13). Top up with a little hydraulic oil if necessary.
11. Reinsert the oil drain screw with oil dipstick (9) and tighten it using an Allen key size 8 (not included in the scope of delivery).
12. Air can get into the hydraulic system after changing the hydraulic oil. Therefore, actuate the log splitter while idle several times.
    Note: It is necessary to loosen the ventilation screw (6) by a few turns to ensure air circulation in the oil tank (fig. 15).
13. Then recheck the oil level and top up the hydraulic oil if necessary.
14. Fasten the handle (3) to the U-bow (7) with two screws M6 x 16 (A).

Connections and repairs
Connections and repair work on the electrical equipment may only be carried out by electricians.

Please provide the following information in the event of any enquiries:
- Type of current for the motor
- Data of machine type plate
- Data of motor type plate

Service information
With this product, it is necessary to note that the following parts are subject to natural or usage-related wear, or that the following parts are required as consumables.
Wearing parts*: Riving knife, hydraulic oil, riving bar guides
* may not be included in the scope of supply!

15. Cleaning

⚠ WARNING!
Risk of injury!
The product can start unexpectedly and cause injuries.
- Switch the motor off before performing any cleaning work.
- Disconnect the mains plug before carrying out any cleaning work.

NOTE!
Risk of damage!
Damage to the motor can occur if water penetrates into the motor unit.
- Clean the product with a brush.
- Do not immerse the product in water or other liquids and do not spray the motor unit with a high-pressure cleaner.

We recommend that you clean the product directly after every use.
Clean the product at regular intervals using a damp cloth and a little soft soap. Do not use any cleaning products or solvents; they could attack the plastic parts of the product. Make sure that no water can penetrate the interior of the product.

16. Storage

Store the product and its accessories in a dark, dry and frost-free place that is inaccessible to children. The optimum storage temperature lies between 5 and 30 °C.
Store the power tool in its original packaging.
Cover the electric tool to protect it from dust or moisture.
Store the operating manual with the power tool.

17. Electrical connection

The electrical motor installed is connected and ready for operation. The connection complies with the applicable VDE and DIN provisions.
The customer's mains connection as well as the extension cable used must also comply with these regulations.

Use a portable safety switch (PRCD) if the residual current protective circuit (RCD) in the mains power supply is not provided with a rated residual current of no more than 0.03 A.

Damaged electrical connection cable
The insulation on electrical connection cables is often damaged.

This may have the following causes:
- Pressure points, where connection cables are passed through windows or doors.
- Kinks where the connection cable has been improperly fastened or routed.
- Places where the connection cables have been cut due to being driven over.
- Insulation damage due to being ripped out of the wall outlet.
- Cracks due to the insulation ageing.

Such damaged electrical connection cables must not be used and are life-threatening due to the insulation damage.
Check the electrical connection cables for damage regularly. Ensure that the connection cables are disconnected from electrical power when checking for damage.
Electrical connection cables must comply with the applicable VDE and DIN provisions. Only use connection cables with designation H05VV-F.

The printing of the type designation on the connection cable is mandatory.

For single-phase AC motors, we recommend a fuse rating of C 16A or K 16A for machines with a high starting current (from 3000 watts)!

DIN EN 61000-3-11
- The product fulfils the requirements of EN 61000-3-11 and may only be used at the following connection points: This means that use of the product at any freely selectable connection points is not allowed.
- Given unfavourable conditions in the power supply the product can cause the voltage to fluctuate temporarily.
- The product is intended solely for use at connection points that
  a. do not exceed a maximum permissible mains impedance of "Z max = 0.468 Ω", or
  b. have a continuous current-carrying capacity of the mains of at least 100 A per phase.
- As the user, you are required to ensure, in consultation with your electric power company if necessary, that the connection point at which you wish to operate the product meets one of the two requirements, a) or b), named above.

AC motor 220 - 240 V~ / 50 Hz
Mains voltage 220 - 240 V~ / 50 Hz

Mains power connection and extension leads must be 3-core = P + N + SL. - (1/N/PE).
An extension cable with too small a conductor cross-section causes a significant reduction in the performance of the gardening tool. Cables up to 25 m long must have a cross section of at least 3 x 1.5 mm^2, cables over 25 m long must have a cross section of at least 2.5 mm^2.
The mains power connection must be protected with a max. 16 A fuse.

18. Disposal and recycling

Information on packaging



The packaging materials can be recycled. Please dispose of the packaging in an environmentally-friendly way.

Information on the German Electrical and Electronic Equipment Act (ElectroG)



Electrical and electronic appliances do not belong in household waste, but should be collected and disposed of separately.

- Used batteries or rechargeable batteries that are not installed permanently in the old appliance must be removed before disposal. Their disposal is regulated by the battery law.
- Owners or users of electrical and electronic appliances are obliged by law to return them after use.
- The end user bears personal responsibility for deleting his personal data from the old appliance to be disposed of.
- The symbol of the crossed-through rubbish bin means that electrical and electronic appliances may not be disposed of in the household rubbish.
- Electrical and electronic appliances can be handed in at the following places at no charge:
  - Public service disposal or collection points (e.g. municipal building yards)

- Points of sale of electrical appliances (stationary and online) provided traders are obliged to take them back or offer this voluntarily.
- Up to three old electrical devices per type of device, with an edge length of no more than 25 centimetres, can be returned free of charge to the manufacturer without having to purchase a new device from the manufacturer beforehand, or can be taken to another authorised collection point in your area.
- For additional take-back conditions of the manufacturers and distributors, please contact the respective customer service.

• In the case of delivery of a new electrical device by the manufacturer to a private household, the latter may arrange for the free collection of the old electrical device upon request from the end-user. Get in contact with the manufacturer's customer service.
• These statements only apply to appliances that are installed and sold in the countries of the European Union and are subject to European Directive 2012/19/EU. Different provisions may apply to the disposal of electrical and electronic appliances in countries outside the European Union.

19. Troubleshooting

Fault	**Possible cause**	**Remedy**
The engine ends the splitting process automatically.	Overvoltage protective device was triggered.	Call a qualified electrician.
Log is not split.	Log splitter loaded incorrectly.	Insert the log correctly.
	Size of log exceeds motor capacity.	Saw logs into a more suitable size.
	Riving knife is blunt.	Grind the riving knife.
	Oil leaks.	Locate the leak, contact the dealer.
Pressure plate vibrates, makes noise.	Low oil and excess air in the hydraulic system.	Check the oil level, top up if necessary, otherwise contact the dealer.
Hydraulic pump whistles	Not enough hydraulic oil	Top up oil
Oil leaks on the cylinder or in other places.	Trapped air in the hydraulic system during operation.	Loosen the bleeder screw a few turns before use.
	Bleeder screw not tightened before transport.	Tighten the bleeder screw firmly before transport.
	Oil drain screw loose.	Tighten the oil drain screw firmly.
	Oil valve and/or seals defective.	Contact dealer.

20. Warranty certificate

Dear Customer,

All of our products undergo strict quality checks to ensure that they reach you in perfect condition. In the unlikely event that your device develops a fault, please contact our service department at the address shown on this guarantee card. Of course, if you would prefer to call us then we are also happy to offer our assistance under the service number printed below. Please note the following terms under which guarantee claims can be made:

- These guarantee terms cover additional guarantee rights and do not affect your statutory warranty rights. We do not charge you for this guarantee.
- Our guarantee only covers problems caused by material or manufacturing defects, and it is restricted to the rectification of these defects or replacement of the device. Please note that our devices have not been designed for use in commercial, trade or industrial applications. Consequently, the guarantee is invalidated if the equipment is used in commercial, trade or industrial applications or for other equivalent activities. The following are also excluded from our guarantee: compensation for transport damage, damage caused by failure to comply with the installation/assembly instructions or damage caused by unprofessional installation, failure to comply with the operating instructions (e.g. connection to the wrong mains voltage or current type), misuse or inappropriate use (such as overloading of the device or use of non-approved tools or accessories), failure to comply with the maintenance and safety regulations, ingress of foreign bodies into the device (e.g. sand, stones or dust), effects of force or external influences (e.g. damage caused by the device being dropped) and normal wear resulting from proper operation of the device.

The guarantee is rendered null and void if any attempt is made to tamper with the device.

- The guarantee is valid for a period of 3 years starting from the purchase date of the device. Guarantee claims should be submitted before the end of the guarantee period within two weeks of the defect being noticed. No guarantee claims will be accepted after the end of the guarantee period. The original guarantee period remains applicable to the device even if repairs are carried out or parts are replaced. In such cases, the work performed or parts fitted will not result in an extension of the guarantee period, and no new guarantee will become active for the work performed or parts fitted. This also applies when an on-site service is used.
- In order to assert your guarantee claim, please contact the service partner shown below. If the complaint is within the guarantee period, we will provide you with a return slip, with which you can return your defective device free of charge to us. It would help us if you could describe the nature of the problem in as much detail as possible. If the defect is covered by our guarantee then your device will either be repaired immediately and returned to you, or we will send you a new device.

Of course, we are also happy offer a chargeable repair service for any defects which are not covered by the scope of this guarantee or for units which are no longer covered. To take advantage of this service, please send the device to our service address.

Service-Hotline (GB):
+800 4003 4003
(0,00 EUR/Min.)

Service-Email (GB):
service.GB@scheppach.com

Service Address (GB):
Forest Park & Garden
Coed Court, Taffsmead Road
Treforest, Ind. Estate, Pontypridd CF375SW

PDF ONLINE
www.lidl-service.com

At www.lidl-service.com you can download this and many more manuals, product videos plus installation software.
The QR code takes you directly to the Lidl service page (www.lidl-service.com) and you can open your operating manual by entering the article number (IAN) 402465_2110.

Inhalt: Seite:

1. Erklärung der Symbole auf dem Gerät 15
2. Einleitung 17
3. Produktbeschreibung (Abb. 1, 2 + 5) 17
4. Lieferumfang (Abb. 1, 2 + 5) 17
5. Bestimmungsgemäße Verwendung 18
6. Sicherheitshinweise 18
7. Zusätzliche Sicherheitshinweise 19
8. Technische Daten 19
9. Auspacken 19
10. Aufbau 20
11. Vor Inbetriebnahme 21
12. Arbeitshinweise 22
13. Transport (Abb. 20) 23
14. Wartung 23
15. Reinigung 24
16. Lagerung 24
17. Elektrischer Anschluss 25
18. Entsorgung und Wiederverwertung 25
19. Störungsabhilfe 26
20. Garantieurkunde 27
21. Explosionszeichnung 82
22. Konformitätserklärung 84

1. Erklärung der Symbole auf dem Gerät

	DE AT CH	Vor Inbetriebnahme das Handbuch lesen.
	DE AT CH	Gehörschutz tragen. Die Einwirkung von Lärm kann Gehörverlust bewirken.
	DE AT CH	Sicherheitsschuhe tragen.
	DE AT CH	Schutzbrille tragen.
	DE AT CH	Arbeitshandschuhe verwenden.
	DE AT CH	Es ist verboten, Schutz- und Sicherheitsvorrichtungen zu entfernen oder zu verändern.
	DE AT CH	Kein Hydrauliköl auf den Boden laufen lassen. Altöl ordnungsgemäß in der Altölsammelstelle vor Ort entsorgen. Es ist verboten, Altöl in den Boden abzulassen oder mit Abfall zu vermischen.
	DE AT CH	Achtung! Vor Reparatur-, Wartungs- und Reinigungsarbeiten Motor abstellen und Netzstecker ziehen.
	DE AT CH	Achtung Netzspannung! Maschine nicht öffnen!
	DE AT CH	Nicht in den Spaltbereich greifen! Verletzungsgefahr! Schnitt- und Quetschgefahr!
	DE AT CH	Nicht ungeschützt in die Maschine greifen!
	DE AT CH	Achtung! Bewegliche Teile!
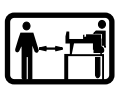	DE AT CH	Nur der Bediener darf im Arbeitsbereich der Maschine stehen. Unbeteiligte Personen sowie Haus- und Nutztiere aus dem Gefahrenbereich fernhalten (5 m Mindestabstand).
	DE AT CH	Gerät vor Regen schützen und bei Regen nicht im Freien stehen lassen!
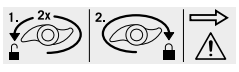	DE AT CH	Einstellung der Hubbegrenzung

	DE AT CH	Verbrennungsgefahr durch heiße Oberflächen! Nicht berühren!
	DE AT CH	Aufhängepunkt für Kranhaken.
	DE AT CH	Verzurrpunkt dient zur Sicherung der Maschine während des Transports.
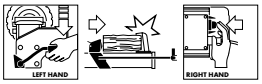	DE AT CH	Die Maschine mit beiden Händen bedienen!
⚠ Achtung!	DE AT CH	In dieser Bedienungsanleitung haben wir Stellen, die Ihre Sicherheit betreffen, mit diesem Zeichen versehen
GEFAHR!	DE AT CH	Signalwort zur Kennzeichnung einer unmittelbar bevorstehenden Gefährdungssituation, die, wenn sie nicht vermieden wird, den Tod oder eine schwere Verletzung zur Folge hat.
WARNUNG!	DE AT CH	Signalwort zur Kennzeichnung einer möglichen Gefährdungssituation, die, wenn sie nicht vermieden wird, den Tod oder eine schwere Verletzung zur Folge haben könnte.
VORSICHT!	DE AT CH	Signalwort zur Kennzeichnung einer möglichen Gefährdungssituation, die, wenn sie nicht vermieden wird, eine geringfügige oder mäßige Verletzung zur Folge haben könnte.
HINWEIS	DE AT CH	Signalwort zur Kennzeichnung einer möglichen Gefährdungssituation, die, wenn sie nicht vermieden wird, Sachschäden am Produkt oder Eigentum/Besitz zur Folge haben könnte.

2. Einleitung

HERSTELLER:
Scheppach GmbH
Günzburger Straße 69
D-89335 Ichenhausen

VEREHRTER KUNDE,
wir wünschen Ihnen viel Freude und Erfolg beim Arbeiten mit Ihrem neuen Produkt.

HINWEIS:
Der Hersteller dieses Produkts haftet nach dem geltenden Produkthaftungsgesetz nicht für Schäden, die an diesem Produkt oder durch dieses Produkt entstehen bei:

- unsachgemäßer Behandlung,
- Nichtbeachtung der Bedienungsanweisung,
- Reparaturen durch Dritte, nicht autorisierte Fachkräfte,
- Einbau und Austausch von nicht originalen Ersatzteilen,
- nicht bestimmungsgemäßer Verwendung,
- Ausfällen der elektrischen Anlage bei Nichtbeachtung der elektrischen Vorschriften und VDE-Bestimmungen 0100, DIN 57113 / VDE0113.

Beachten Sie:
Lesen Sie vor der Montage und vor Inbetriebnahme den gesamten Text der Bedienungsanleitung durch.
Diese Bedienungsanleitung soll es Ihnen erleichtern, Ihr Produkt kennenzulernen und dessen bestimmungsgemäßen Einsatzmöglichkeiten zu nutzen.
Die Bedienungsanleitung enthält wichtige Hinweise, wie Sie mit dem Produkt sicher, fachgerecht und wirtschaftlich arbeiten, und wie Sie Gefahren vermeiden, Reparaturkosten sparen, Ausfallzeiten verringern und die Zuverlässigkeit und Lebensdauer des Produkts erhöhen.
Zusätzlich zu den Sicherheitsbestimmungen dieser Bedienungsanleitung müssen Sie unbedingt die für den Betrieb des Produkts geltenden Vorschriften Ihres Landes beachten.
Bewahren Sie die Bedienungsanleitung, in einer Plastikhülle geschützt vor Schmutz und Feuchtigkeit, bei dem Produkt auf. Sie muss von jeder Bedienungsperson vor Aufnahme der Arbeit gelesen und sorgfältig beachtet werden.
An dem Produkt dürfen nur Personen arbeiten, die im Gebrauch des Produkts unterwiesen und über die damit verbundenen Gefahren unterrichtet sind. Das geforderte Mindestalter ist einzuhalten.
Neben den in dieser Bedienungsanleitung enthaltenen Sicherheitshinweisen und den besonderen Vorschriften Ihres Landes sind die für den Betrieb von baugleichen Maschinen allgemein anerkannten technischen Regeln zu beachten.
Wir übernehmen keine Haftung für Unfälle oder Schäden, die durch Nichtbeachten dieser Anleitung und den Sicherheitshinweisen entstehen.

3. Produktbeschreibung (Abb. 1, 2 + 5)

1. Schutzeinrichtung
2. Spaltkeil
3. Griff
4. Schutzblech vorne
5. Auslöseknopf
6. Entlüftungsschraube
7. U-Bügel
8. Hubbegrenzungsring
9. Ölablassschraube mit Ölmessstab
10. Auflagefläche
11. Druckplatte
12. Bedienhebelschutz
13. Bedienhebel
14. Motor
15. Transporträder
16. Beilagscheiben
17. Sicherungssplint
18. Radkappen
19. Stützstrebe
20. Schutzblech hinten
21. Stützstreben (2x)
22. Radachse Untergestell
23. Querstrebe Untergestell
24. Radstützen Untergestell
25. Standfuß Untergestell
26. Ablagetisch 1
27. Ablagetisch 2
28. Ablagetisch 3
29. Holzspalter
30. Schutzeinrichtung oben 1
31. Schutzeinrichtung oben 2
32. Schutzeinrichtung links
33. Schutzeinrichtung hinten 1
34. Schutzeinrichtung hinten 2
35. Schutzeinrichtung vorne
36. Beipackbeutel
37. Schrauben Standfuß (4x Schrauben mit Muttern)
38. Schrauben Radstützen Untergestell (2x Schrauben mit Scheiben, Federringe und Muttern)
39. Schrauben Untergestell (4x Sechskantschrauben)
40. Standfuß
41. Schrauben Standfuß (5x Schrauben mit Muttern)

4. Lieferumfang (Abb. 1, 2 + 5)

- Bedienungsanleitung
- Beipackbeutel (A, B, C, D, E, F) (36)
- Griff (3)
- Holzspalter (29)
- Schutzeinrichtung oben 1 (30)
- Schutzeinrichtung oben 2 (31)
- Schutzeinrichtung links (32)
- Schutzeinrichtung hinten 1 (33)
- Schutzeinrichtung hinten 2 (34)
- Schutzeinrichtung vorne (35)
- Ablagetisch 1 (26)
- Ablagetisch 2 (27)
- Ablagetisch 3 (28)
- Stützstreben (2x) (21)

- Stützstrebe (19)
- Radachse Untergestell (22)
- Querstrebe Untergestell (23)
- Radstützen Untergestell (24)
- Standfuß Untergestell (25)
- Schrauben Radstützen Untergestell (2x M8x25 mm Schrauben mit Scheiben, Federringe und Muttern) (38)
- Schrauben Untergestell (4x M10x20 mm Sechskantschrauben) (39)
- Standfuß (40)
- Schrauben Standfuß (2x Schlossschrauben M8x10 mm mit Muttern) (41)

5. Bestimmungsgemäße Verwendung

Der Holzspalter ist ausschließlich zum Zerkleinern von Brennholz in Faserrichtung bestimmt.

Die Maschine darf nur nach ihrer Bestimmung verwendet werden. Jede weitere darüber hinausgehende Verwendung ist nicht bestimmungsgemäß. Für daraus hervorgerufene Schäden oder Verletzungen aller Art haftet der Benutzer/Bediener und nicht der Hersteller.
Bestandteil der bestimmungsgemäßen Verwendung ist auch die Beachtung der Sicherheitshinweise, sowie die Montageanleitung und Betriebshinweise in der Bedienungsanleitung.
Personen welche die Maschine bedienen und warten, müssen mit dieser vertraut und über mögliche Gefahren unterrichtet sein.
Darüber hinaus sind die geltenden Unfallverhütungsvorschriften genauestens einzuhalten.
Sonstige allgemeine Regeln in arbeitsmedizinischen und sicherheitstechnischen Bereichen sind zu beachten.
Veränderungen an der Maschine schließen eine Haftung des Herstellers und daraus entstehende Schäden gänzlich aus.

- Der Hydraulik-Holzspalter ist nur für den liegenden Betrieb geeignet. Hölzer dürfen nur liegend in Faserrichtung gespalten werden. Die Abmessung der zu spaltenden Hölzer beträgt maximal 52 cm.
- Holz niemals stehend oder gegen die Faserrichtung spalten!
- Die Sicherheits-, Arbeits- und Wartungsvorschriften des Herstellers sowie die in den technischen Daten angegebenen Abmessungen müssen eingehalten werden.
- Die zutreffenden Unfallverhütungsvorschriften und die sonstigen, allgemein anerkannten sicherheitstechnischen Regeln müssen beachtet werden.
- Die Maschine darf nur von sachkundigen Personen genutzt, gewartet oder repariert werden, die damit vertraut und über die Gefahren unterrichtet sind. Eigenmächtige Veränderungen an der Maschine schließen eine Haftung des Herstellers für daraus resultierende Schäden aus.
- Die Maschine darf nur mit Originalzubehör und Originalwerkzeugen des Herstellers genutzt werden.
- Jeder darüber hinausgehende Gebrauch gilt als nicht bestimmungsgemäß. Für daraus resultierende Schäden haftet der Hersteller nicht, das Risiko dafür trägt allein der Benutzer.
- Arbeitsbereich sauber und frei von Hindernissen halten.
- Das Produkt nur auf einem flachen und festen Untergrund betreiben.
- Vor jeder Inbetriebnahme die ordnungsgemäße Funktion des Spalters prüfen.
- Produkt nur in Gebieten betreiben die maximal 1000 m über dem Meeresspiegel liegen.

Bitte beachten Sie, dass unsere Produkte bestimmungsgemäß nicht für den gewerblichen, handwerklichen oder industriellen Einsatz konstruiert wurden. Wir übernehmen keine Gewährleistung, wenn das Produkt in Gewerbe-, Handwerks- oder Industriebetrieben sowie bei gleichzusetzenden Tätigkeiten eingesetzt wird.

6. Sicherheitshinweise

⚠ WARNUNG: Wenn Sie Elektrowerkzeuge verwenden, sollten Sie die nachstehenden grundlegenden Sicherheitsvorkehrungen befolgen, um so das Risiko von Feuer, elektrischem Schlag und Personenverletzungen zu reduzieren. Bitte lesen Sie alle Anweisungen, bevor sie mit diesem Werkzeug arbeiten.

- Alle Sicherheits- und Gefahrenhinweise an der Maschine beachten.
- Alle Sicherheits- und Gefahrenhinweise an der Maschine vollzählig in lesbarem Zustand halten.
- Die Sicherheitseinrichtungen an der Maschine dürfen nicht demontiert oder unbrauchbar gemacht werden.
- Netzanschlussleitungen überprüfen. Keine fehlerhaften Anschlussleitungen verwenden.
- Vor Inbetriebnahme die korrekte Funktion der Zweihandbedienung prüfen.
- Die Bedienungsperson muss mindestens 18 Jahre alt sein. Auszubildende müssen mindestens 16 Jahre alt sein, dürfen aber nur unter Aufsicht an der Maschine arbeiten.
- Kinder dürfen nicht mit diesem Produkt arbeiten.
- Beim Arbeiten Arbeitshand- und Sicherheitsschuhe, Schutzbrille, eng anliegende Arbeitskleidung und einen Gehörschutz tragen (PSA).
- Vorsicht beim Arbeiten: Verletzungsgefahr für Finger und Hände durch das Spaltwerkzeug.
- Umrüst-, Einstell- und Reinigungsarbeiten, sowie Wartung und Beheben von Störungen nur bei ausgeschaltetem Motor durchführen. Netzstecker ziehen!
- Installationen, Reparaturen und Wartungsarbeiten an der Elektroinstallation dürfen nur von Fachkräften ausgeführt werden.
- Sämtliche Schutz- und Sicherheitseinrichtungen müssen nach abgeschlossenen Reparatur- und Wartungsarbeiten sofort wieder montiert werden.
- Beim Verlassen des Arbeitsplatzes den Motor ausschalten. **Netzstecker ziehen!**
- **Es ist strengstens untersagt, die Schutzeinrichtung zu entfernen oder ohne diese zu arbeiten.**
- Beim Spalten kann es aufgrund der Holzbeschaffenheit (z. B. durch Verwachsungen, Stammabschnitte von unregelmäßiger Form usw.) zu Gefährdungen wie Herausschleudern von Teilen, Blockieren des Spalters und Quetschungen kommen.

7. Zusätzliche Sicherheitshinweise

- Der Holzspalter darf nur von einer **einzelnen Person** bedient werden.
- Niemals Stämme spalten, **die Nägel, Draht oder andere Gegenstände** enthalten.
- Bereits gespaltenes Holz und Holzspäne erzeugen einen **gefährlichen Arbeitsbereich.** Es besteht die Gefahr des Stolperns, Ausrutschens oder Hinfallens. Halten Sie den Arbeitsbereich immer ordentlich.
- Niemals bei eingeschalteter Maschine die Hände auf sich bewegende Teile der Maschine legen.
- Spalten Sie nur Holz mit einer **maximalen Länge** von 52 cm.

⚠ **Warnung!** Dieses Elektrowerkzeug erzeugt während des Betriebs ein elektromagnetisches Feld. Dieses Feld kann unter bestimmten Umständen aktive oder passive medizinische Implantate beeinträchtigen. Um die Gefahr von ernsthaften oder tödlichen Verletzungen zu verringern, empfehlen wir Personen mit medizinischen Implantaten ihren Arzt und den Hersteller vom medizinischen Implantat zu konsultieren, bevor das Elektrowerkzeug bedient wird.

Restrisiken
Die Maschine ist nach dem Stand der Technik und den anerkannten sicherheitstechnischen Regeln gebaut. Dennoch können beim Arbeiten einzelne Restrisiken auftreten.

- Verletzungsgefahr für Finger und Hände durch das Spaltwerkzeug bei unsachgemäßer Führung oder Auflage des Holzes.
- Verletzungen durch das wegschleudernde Werkstück bei unsachgemäßer Halterung oder Führung.
- Gefährdung der Gesundheit durch Strom bei Verwendung nicht ordnungsgemäßer Elektro-Anschlussleitungen.
- Bevor Sie Einstell- oder Wartungsarbeiten vornehmen, lassen Sie die Starttaste los und ziehen den Netzstecker.
- Des weiteren können trotz aller getroffener Vorkehrungen nicht offensichtliche Restrisiken bestehen.
- Restrisiken können minimiert werden, wenn die „Sicherheitshinweise" und die „Bestimmungsgemäße Verwendung", sowie die Bedienungsanleitung insgesamt beachtet werden.
- Vermeiden Sie zufällige Inbetriebsetzungen der Maschine: beim Einführen des Steckers in die Steckdose darf die Betriebstaste nicht gedrückt werden. Verwenden Sie das Werkzeug, das in dieser Bedienungsanleitung empfohlen wird. So erreichen Sie, dass Ihre Maschine optimale Leistungen erbringt.
- Halten Sie Ihre Hände vom Arbeitsbereich fern, wenn die Maschine in Betrieb ist.

8. Technische Daten

Baumaße L x B x H	1160 x 425 x 610 mm
Holz ø min - max	50 - 250 mm
Holzlänge - max	200 - 520 mm
Motor	220 - 240 V~ / 50 Hz
Drehzahl	2800 1/min
Leistung	2200 W (S3 25%)
Spaltkraft	max. 6 t
Zylinderhub	370 mm
Zylinder Vorlauf	3,08 cm/s
Zylinder Rücklauf	5,29 cm/s
Ölmenge (HLP 32)	3,5 l
Betriebsdruck	20,8 Mpa
Gewicht mit Untergestell	57,6 kg
Gewicht mit Standfuß	54 kg
Betriebsart*	S3 25%
Schutzgrad	IP54

Technische Änderungen vorbehalten!

Geräusch und Vibration
⚠ Warnung: Lärm kann gravierende Auswirkungen auf Ihre Gesundheit haben. Bei Maschinenlärm über 85 dB (A), tragen Sie bitte einen geeigneten Gehörschutz.

Geräuschkennwerte

Schallleistungspegel L_{WA}	96 dB (A)
Schalldruckpegel L_{pA}	89,8 dB (A)
Unsicherheit $K_{WA/pA}$	3 dB (A)

*Betriebsart S3, periodischer Aussetzbetrieb ohne Einfluss des Anlaufvorgangs auf die Motorerwärmung. Der Betrieb setzt sich aus einer Anlaufzeit, einer Zeit mit konstanter Belastung und einer Leerlaufzeit zusammen. Die Spieldauer beträgt 10 min, die relative Einschaltdauer beträgt 25% der Spieldauer.

Druckkraft
Das Leistungsniveau der eingebauten Hydraulikpumpe kann ein kurzzeitiges Druckniveau für eine Spaltkraft von bis zu 6 Tonnen erreichen. In der Grundeinstellung werden die Hydraulikspalter werkseitig auf ein ca. 10% niedrigeres Leistungsniveau eingestellt. Aus Sicherheitsgründen dürfen die Grundeinstellungen vom Anwender nicht verstellt werden. Bitte beachten Sie, dass äußere Umstände wie Betriebs- und Umgebungstemperatur, Luftdruck und Feuchtigkeit die Viskosität des Hydrauliköls beeinflussen. Zudem können Fertigungstoleranzen und Wartungsfehler das erreichbare Druckniveau beeinträchtigen.

9. Auspacken

- Öffnen Sie die Verpackung und nehmen Sie das Produkt vorsichtig heraus.
- Entfernen Sie das Verpackungsmaterial sowie Verpackungs-/und Transportsicherungen (falls vorhanden).
- Überprüfen Sie, ob der Lieferumfang vollständig ist.
- Kontrollieren Sie das Produkt und die Zubehörteile auf Transportschäden. Bei Beanstandungen muss sofort der Zubringer verständigt werden. Spätere Reklamationen werden nicht anerkannt.
- Bewahren Sie die Verpackung nach Möglichkeit bis zum Ablauf der Garantiezeit auf.
- Machen Sie sich vor dem Einsatz anhand der Bedienungsanleitung mit dem Produkt vertraut.
- Verwenden Sie bei Zubehör sowie Verschleiß- und Ersatzteilen nur Originalteile. Ersatzteile erhalten Sie bei Ihrem Fachhändler.
- Geben Sie bei Bestellungen unsere Artikelnummern sowie Typ und Baujahr des Produkts an.

⚠ Achtung!
Gerät und Verpackungsmaterial sind kein Kinderspielzeug! Kinder dürfen nicht mit Kunststoffbeuteln, Folien und Kleinteilen spielen! Es besteht Verschluckungs- und Erstickungsgefahr!

10. Aufbau

Hinweis
Aufgrund des hohen Produktgewichts empfehlen wir die Montage durch mindestens zwei Personen.

10.1 Montage Griff (3) (Beipackbeutel (36) A) (Abb. 3)

Zur Montage benötigen Sie:
• Innensechskantschlüssel 5mm
Montagewerkzeug ist nicht im Lieferumfang enthalten.

1. Befestigen Sie den Griff (3) am U-Bügel (7) mit zwei Schrauben M6x16 (A).

Der Holzspalter ist zum Betrieb auf einer Werkbank (siehe 10.2) oder auf dem mitgelieferten Untergestell (10.3) geeignet.

10.2 Holzspalter auf Werkbank montieren (Abb. 1 + 4)

1. Stellen Sie den Holzspalter auf eine 73,5 cm hohe, stabile, gerade und flache Werkbank.
2. Fixieren Sie den Holzspalter mit zwei geeigneten Schrauben und Muttern (nicht im Lieferumfang enthalten) auf der Werkbank. Verwenden Sie dafür die zwei Bohrungen am Standfuß (40).

10.3 Montage Untergestell (Abb. 1 + 5)

Aus verpackungstechnischen Gründen ist das Untergestell kundenseitig zu montieren.

Zur Montage benötigen Sie:
• Kreuzschlitzschraubendreher
• Maulschlüssel SW 13 mm
• Maulschlüssel SW 16 mm
• Zange (z.B. eine Spitzzange) zum Entfernen der Sicherungssplinte (17)
Montagewerkzeug ist nicht im Lieferumfang enthalten.

1. **Schritt 1:** Stellen Sie den Holzspalter (29) senkrecht mit dem Motor (14) nach unten auf den Boden und unterlegen Sie dieses mit einer geeigneten Unterlage. Verwenden Sie hierfür z.B. das Styroporpolster der Verpackung oder eine Decke.
2. Entfernen Sie den vormontierten Standfuß (40) vom Holzspalter (29). Lösen Sie dazu die Schrauben des Standfußes (41) mit einem Maulschlüssel SW13mm.
3. Entfernen Sie die vormontierten Transporträder (15) mit den Beilagscheiben (16), den Sicherungssplinten (17) und den Radkappen (18) von den Radachsen des Holzspalters (29).
4. **Schritt 2:** Stecken Sie die zwei Radstützen für das Untergestell (24) auf die Radbolzen des Holzspalters (29). Schrauben Sie die beiden Schrauben M8 x 20 mm (38), die Scheiben, die Federringe und die Muttern M8 an die Radstützen des Untergestells (24).
5. **Schritt 3:** Führen Sie die Querstrebe Untergestell (23) in die Halterung des Standfußes Untergestell (25) ein. Fixieren Sie die Querstrebe Untergestell (23) zunächst leicht mit einer Schraube M10x20 (39).
6. Schieben Sie die Radachsen vom Untergestell (22) auf die Querstrebe vom Untergestell (23) und befestigen Sie diese mit einer Schraube M10 x 20 mm (39).
7. Montieren Sie die Transporträder (15) mit den Beilagscheiben (16), den Sicherungssplints (17) und den Radkappen (18) auf die Radachsen des Untergestells (22).
8. **Schritt 4:** Stecken Sie die Radachse vom Untergestell (22) auf die Radstützen für das Untergestell (24) und befestigen Sie diese je mit einer Schraube M10 x 20 mm (39).
9. Befestigen Sie den Standfuß Untergestell (25) am Holzspalter (29). Nutzen Sie dazu die Schrauben M8 x 25 mm (37).
10. Ziehen Sie nun die Schraube M10x20 der Querstrebe Untergestell (23) mit einem Maulschlüssel (SW 16) an, um dessen Position zu fixieren.
11. Stellen Sie das Produkt auf einen ebenen, standfesten Untergrund auf.
12. Fixieren Sie den Spalter mit dem Untergrund, indem Sie zwei Schrauben oder zwei Bodenheringe (nicht im Lieferumfang enthalten) am Standfuß des Untergestells (25) verwenden.

10.4 Montage Ablagetisch 1 (26) (Beipackbeutel (36) B) (Abb. 6 + 7)

Zur Montage benötigen Sie:
• Kreuzschlitzschraubendreher
• Innensechskantschlüssel 5mm
• Maulschlüssel SW10mm
Montagewerkzeug ist nicht im Lieferumfang enthalten.

1. Befestigen Sie den Ablagetisch 1 (26) am Schutzblech hinten (20) und fixieren Sie dieses mit den zwei beiliegenden Innensechskantschrauben und Muttern (B).
2. Lösen Sie die Innensechskantschraube mit Beilagscheibe, welche sich an dem Blech der Motorabdeckung befindet (siehe Abb. 6).
3. Führen Sie nun das offene Ende der Stützstrebe (19) zwischen die Scheibe und der Radhalterung, ziehen Sie die Innensechskantschraube (B) wieder fest an.
4. Befestigen Sie das geschlossene Ende der Stützstrebe (19) mit der Kreuzschlitzschraube und Mutter (B) am Ablagetisch 1 (26) (Abb. 7).

10.5 Montage Ablagetisch 2 (27) und Ablagetisch 3 (28) (Beipackbeutel (36) C + D + E) (Abb. 8 + 9 + 10)

Zur Montage benötigen Sie:
• Innensechskantschlüssel 5mm
• Maulschlüssel SW10mm
Montagewerkzeug ist nicht im Lieferumfang enthalten.

1. Befestigen Sie den Ablagetisch 2 (27) auf der selben Seite, wie das Schutzblech hinten (20). Fixieren Sie den Ablagetisch mit zwei Innensechskantschrauben und Federringen (C + D) am Holzspalter.
   Achten Sie darauf, dass der Tisch und das Schutzblech eben zueinander verlaufen.
2. Lösen Sie die linke der beiden Schrauben des Standfußes (25).
3. Führen Sie nun das offene Ende der Stützstrebe (21) zwischen die Schraube und die Standfußhalterung und ziehen Sie die Schraube leicht an.
4. Befestigen Sie das geschlossene Ende der Stützstrebe (21) mit der Kreuzschlitzschraube und Mutter (C + D) am Ablagetisch 2 (27). Richten Sie die Ablagetische aus und ziehen Sie die Schrauben fest an.
5. Wiederholen Sie die Schritte 1 - 4 auf der gegenüberliegenden Seite (siehe Abb. 9)
6. Richten Sie beide Ablagetische (27 und 28) zu einander aus und fixieren Sie diese mit den Kreuzschlitzschrauben und Muttern (E) (siehe Abb. 10).

10.6 Montage Schutzeinrichtung (30 - 35) (Beipackbeutel (17) F) (Abb. 11 + 12)

Zur Montage benötigen Sie:
• Kreuzschlitzschraubendreher
• Maulschlüssel SW10mm
Montagewerkzeug ist nicht im Lieferumfang enthalten.

1. Verbinden Sie die Schutzeinrichtungen (33) und (34) miteinander, und fixieren Sie diese mit zwei Kreuzschlitzschrauben, Spannklammern und Muttern (F).
2. Befestigen Sie die Schutzeinrichtungen (33, 34) an den für dafür vorgesehenen Bohrungen seitlich am Ablagetisch 1 (26) und Ablagetisch 2 (27) (siehe Abb. 6 + 8). Befestigen Sie die Schutzeinrichtung (32) an den dafür vorgesehenen Bohrungen am Ablagetisch 1 (26). Fixieren Sie die Schutzeinrichtung (35) mit sieben Kreuzschlitzschrauben, Spannklammern und Muttern (F). Montieren Sie die Schutzeinrichtung (32) an den Bedienhebelschutz (12) mit einer Kreuzschlitzschraube und Mutter (F).
3. Befestigen Sie nun die Schutzeinrichtungen (30 + 31) auf der oberen Seite. Fixieren Sie diese mit acht Kreuzschlitzschrauben, Spannklemmen und Muttern (F).
4. Fixieren Sie die Schutzeinrichtungen (30 + 31) miteinander, indem Sie zwei Kreuzschlitzschrauben, Spannklemmen und Muttern (F) dafür verwenden.
5. Ziehen Sie zum Schluss alle Schrauben fest an.

11. Vor Inbetriebnahme

⚠ Achtung!
Vor der Inbetriebnahme das Produkt unbedingt komplett montieren!

⚠ WARNUNG!
Gesundheitsgefahr!
Das Einatmen von Öldämpfen und Abgasen kann zu schweren gesundheitlichen Schäden, Bewusstlosigkeit und im Extremfall zum Tod führen.
- Atmen Sie Öldämpfe und Abgase nicht ein.
- Betreiben Sie das Produkt nur im Freien.

HINWEIS!
Produktbeschädigung
Wird das Produkt ohne oder mit zu wenig Hydrauliköl betrieben, kann dies zu einem Motorschaden führen.
- Füllen Sie vor der Inbetriebnahme Öl ein. Das Produkt wird ohne Öl geliefert.

HINWEIS!
Umweltschäden!
Ausgelaufenes Öl kann die Umwelt nachhaltig verschmutzen. Die Flüssigkeit ist hochgiftig und kann schnell zu Wasserverschmutzung führen.
- Befüllen / Entleeren Sie Öl nur auf ebenen, befestigten Flächen.
- Nutzen Sie einen Einfüllstutzen oder Trichter.
- Fangen Sie abgelassenes Öl in einem geeigneten Gefäß auf.
- Wischen Sie verschüttetes Öl sofort sorgfältig auf und entsorgen Sie den Lappen nach den örtlichen Vorschriften.
- Entsorgen Sie Öl nach den örtlichen Vorschriften.

Überprüfen Sie vor jedem Gebrauch:
• die Anschlussleitungen auf defekte Stellen (Risse, Schnitte und dergleichen),
• die Maschine auf evtl. Beschädigungen,
• ob alle Schrauben fest angezogen sind,
• die Hydraulik auf Leckstellen und
• den Ölstand und
• die Sicherheitseinrichtungen.

11.1 Ölstand überprüfen (Abb. 13 + 14)

Die Hydraulikanlage ist ein geschlossenes System mit Öltank, Ölpumpe und Steuerventil. Bei der Auslieferung ist bereits Öl im System. Überprüfen Sie den Ölstand vor der ersten und regelmäßig vor jeder Inbetriebnahme. Zu niedriger Ölstand kann die Ölpumpe beschädigen, füllen Sie ggf. Öl nach.

1. Ziehen Sie den Netzstecker und stellen Sie den Holzspalter senkrecht auf, damit der Ölmessstab (9) nach oben senkrecht ausgerichtet ist.
2. Entfernen Sie den Griff (3) vom U-Bügel (7), indem Sie die Schrauben M6x16 (A) lösen (siehe Abb. 3).
3. Entfernen Sie die Ölablassschraube mit Ölmessstab (9) mit einem Innensechskantschlüssel SW8 (nicht im Lieferumfang enthalten).
4. Wischen Sie den Ölmessstab (9) mit einem sauberen, fusselfreien Tuch ab.
5. Setzen Sie die Ölablassschraube mit Ölmessstab (9) wieder ein und drehen Sie die Ölablassschraube mit Ölmessstab (9) wieder komplett hinein.
6. Entfernen Sie die Ölablassschraube mit Ölmessstab (9) wieder.
7. Der Ölstand muss innerhalb der mittleren Markierung am Ölmessstab sein.
8. Setzen Sie die Ölablassschraube mit Ölmessstab (9) wieder ein und ziehen Sie diese mit einem Innensechskantschlüssel SW8 (nicht im Lieferumfang enthalten) an.
9. Befestigen Sie den Griff (3) am U-Bügel (7) mit zwei Schrauben M6x16 (A).

11.2 Hydrauliköl nachfüllen (Abb. 14)

1. Ziehen Sie den Netzstecker und stellen Sie den Holzspalter senkrecht auf, damit der Ölmessstab (9) nach oben senkrecht ausgerichtet ist.
2. Entfernen Sie den Griff (3) vom U-Bügel (7), indem Sie die Schrauben M6x16 (A) lösen (siehe Abb. 3).
3. Entfernen Sie die Ölablassschraube mit Ölmessstab (9) mit einem Innensechskantschlüssel SW8 (nicht im Lieferumfang enthalten).
4. Wischen Sie den Ölmessstab (9) mit einem sauberen, fusselfreien Tuch ab.
5. Setzen Sie die Ölablassschraube mit Ölmessstab (9) wieder ein und drehen Sie die Ölablassschraube mit Ölmessstab (9) wieder komplett hinein.
6. Entfernen Sie die Ölablassschraube mit Ölmessstab (9) wieder.
7. Füllen Sie vorsichtig Hydrauliköl (circa 3,5 l) mit einem geeigneten Trichter oder Einfüllstutzen nach, wenn der Ölstand nicht innerhalb der mittleren Markierung am Ölmessstab ist (siehe Abb. 13). Überfüllen Sie das Hydrauliköl nicht.
8. Setzen Sie die Ölablassschraube mit Ölmessstab (9) wieder ein und ziehen Sie diese mit einem Innensechskantschlüssel SW8 (nicht im Lieferumfang enthalten) an.
9. Befestigen Sie den Griff (3) am U-Bügel (7) mit zwei Schrauben M6x16 (A).

12. Arbeitshinweise

12.1 Entlüftungsschraube (Abb. 15)

Vor jedem Arbeitsbeginn muss die Entlüftungsschraube (6) unbedingt um einige Umdrehungen gelockert werden, damit die Luftzirkulation im Öltank gewährleistet ist. Bleibt sie beim Arbeiten angezogen, führt die hydraulische Bewegung zu einem Überdruck, der Ihren Holzspalter beschädigen kann!

Achtung:

- Vor jedem Transport des Produkts muss die Entlüftungsschraube (6) unbedingt fest angeschraubt werden, um Ölaustritt zu verhindern.
- Lassen Sie bei niedrigen Temperaturen den Spalter 5 min. im Leerlauf stehen, bis sich das Öl entsprechend erwärmt hat.

12.2 Ein-/Ausschalten (Abb. 16)

Ihr Holzspalter ist mit einer Zwei-Hand-Bedienung ausgerüstet – die linke Hand bedient den Bedienhebel (13), die Rechte den Auslöseknopf (5). Das Loslassen beider Bedienteile führt dazu, dass die Druckplatte (11) zurückgefahren wird. Wird der Auslöseknopf (5) ausgeschaltet und der Bedienhebel (13) wird betätigt, bleibt die Druckplatte (11) an der aktuellen Position stehen.

1. Stecken Sie den Stecker des Holzspalters in die Steckdose.
2. Achten Sie bei der Verlegung des Stromversorgungskabels darauf, dass es nicht über die Druckplatte (11) oder nahe dem Spaltkeil (2) geführt wird. Vermeiden Sie ebenso Stellen, an denen Beschädigungs- oder Durchreißgefahr besteht.
3. Positionieren Sie den Holzklotz auf der Auflageführung. Die Führungen halten den Holzklotz im Zentrum des Spaltkeils. Wenn den Holzklotz nicht gut bzw. „satt" anliegt, müssen Sie ihn drehen.
4. Drücken Sie mit der linken Hand den Bedienhebel (13) nach unten und lösen den Spaltvorgang durch Betätigen des Auslöseknopfs (5) mit der rechten Hand aus.
5. Der Druckplatte (11) fährt vor und drückt das Holz durch den Spaltkeil (2).

12.2.1 Thermoschutz

Bei Überlastung und Überhitzung schaltet die integrierte Schutzabschaltung das Produkt aus Sicherheitsgründen ab.

1. Warten Sie ca. 15 Minuten bis der Motor abgekühlt ist.
2. Starten Sie das Produkt erneut.

12.3 Holz spalten

⚠ WARNUNG!
Verletzungsgefahr!

Trockenes und abgelagertes Holz kann beim Spaltvorgang explosionsartig aufspringen und den Bediener im Gesicht verletzen.

Während des Spaltvorgangs kann es durch Einfahren des hydraulischen Spaltkeils zu Quetschungen oder Abtrennungen von Körperteilen kommen.

Holzteile die während eines Spaltvorgangs entstehen, können herunterfallen.

- Tragen Sie entsprechende Schutzkleidung.

Vergewissern Sie sich, dass das zu spaltende Holz keine Nägel oder Fremdkörper enthält. Die Enden des Spaltguts müssen gerade geschnitten sein. Äste müssen bündig abgesägt sein. Schräg abgeschnittene Holzstücke können beim Spaltvorgang wegrutschen! Spalten Sie nur gerade abgesägte Hölzer.

Gehen Sie dabei wie folgt vor:

1. Legen Sie das Spaltgut gerade auf die Auflagefläche (10).
2. Bedienen Sie nun mit der linken Hand den Bedienhebel (13) und mit der rechten den Auslöseknopf (5).
3. Drücken Sie den Bedienhebel (13) nach unten und lösen den Spaltvorgang durch Betätigen des Auslöseknopfes (5) aus.
4. Wird der Auslöseknopf (5) ausgeschaltet und der Bedienhebel (13) wird betätigt, bleibt die Druckplatte (11) an der aktuellen Position stehen. Das Loslassen beider Bedienteile führt dazu, dass die Druckplatte (11) zurückgefahren wird.
5. Jetzt können Sie den Rücklauf der Druckplatte (11) verkürzen, indem Sie diese mittels der Sterngriffschraube am Hubbegrenzungsring (8) in der gewünschten Stellung fixieren (siehe 12.4).

Lässt sich ein Stück Spaltgut nicht innerhalb von 5 Sekunden spalten, stoppen Sie den Vorgang unverzüglich. Das Spaltgut ist wahrscheinlich zu hart für die Kapazität Ihres Holzspalters. Drehen Sie das Spaltgut um 90° und versuchen Sie es noch einmal.

⚠ Hinweis:

Bei andauerndem Betrieb von mehr als 5 Sekunden droht Überhitzungsgefahr. Ihr Produkt könnte beschädigt werden.

12.4 Hubbegrenzung (Abb. 1)

Bei kurzem Spaltgut ist es sinnvoll, den Hub der Druckplatte (11) zu begrenzen.

1. Drücken Sie den Bedienhebel (13) und den Auslöseknopf (5) und fahren Sie mit der Druckplatte (11) bis kurz vor das kurze Spaltgut.
2. Lassen Sie den Auslöseknopf (5) los.
3. Stellen Sie den Hubbegrenzungsring (8) an die gewünschte Position, an der die Druckplatte (11) stehen bleiben soll, indem Sie die Sterngriffschraube lockern.
4. Ziehen Sie Sterngriffschraube wieder fest.
5. Anschließend können Sie den Bedienhebel (13) wieder loslassen.
6. Die Druckplatte (11) bleibt nun beim Spalten an der eingestellten Position stehen.

12.5 Fehlerhafte Bestückung (Abb. 17)

⚠ Achtung!
Verletzungsgefahr!

Spalten Sie niemals mehrere Stücke gleichzeitig! Es besteht die Gefahr, dass eines der Teile unkontrollierbar aus der Maschine geschleudert wird.

- Legen Sie Spaltgut immer plan auf die Auflagefläche! Es darf nicht verrutschen oder sich schräg stellen lassen. Der Spaltkeil (2) wird überstrapaziert, wenn ein Spaltvorgang nicht auf der gesamten Schneide, sondern nur im oberen Bereich erfolgt.
- Das Spaltgut muss immer fest auf den Führungen und der Auflagefläche (10) aufliegen. Vergewissern Sie sich, dass sich das Spaltgut während des Spaltens nicht verdreht und nicht hochschnellen oder verrutschen kann.
- Überfordern Sie den Spaltkeil (2) nicht durch erzwungenes Spalten am oberen Ende. Dies kann zum Brechen des Spaltkeils oder zur Beschädigung des Holzspalters führen.
- Spalten Sie das Spaltgut immer in Richtung der Holzfaser.
- Legen Sie Holz niemals in Querrichtung in den Holzspalter. Das kann gefährlich werden und/oder den Holzspalter ernsthaft beschädigen.

12.6 Verkeiltes Spaltgut (Abb. 18 + 19)

⚠ ACHTUNG!
Verletzungsgefahr!

Es besteht die Gefahr, dass sich astiges Spaltgut beim Spaltvorgang verklemmt. Bitte beachten Sie, dass das Holz beim Herauslösen stark unter Spannung steht und Ihre Finger im Spaltriss gequetscht werden können.

- Greifen Sie nicht in den laufenden Holzspalter.
- Stecken Sie keine Gegenstände in den laufenden Holzspalter (z.B. Hammer oder ähnliches).

Versuchen Sie niemals, verkeiltes Spaltgut aus Ihrem Holzspalter herauszuklopfen oder herauszusägen. Dies kann zu Unfällen und Beschädigungen am Produkt führen.

Gehen Sie wie folgt vor:

1. Lassen Sie den Bedienhebel (13) und den Auslöseknopf (5) los, um die Druckplatte (11) in die Startposition zurückzufahren (siehe Abb. 16).
2. Legen Sie einen Keil unter das Spaltgut (siehe Abb. 19).
3. Lösen Sie einen Spaltvorgang aus, sodass die Druckplatte (11) den Keil weit unter das herauszulösende Spaltgut schiebt.
4. Wiederholen Sie die oberen Schritte mit neuen Keilen so lange, bis das Spaltgut nach oben aus dem Holzspalter geschoben wird.

13. Transport (Abb. 20)

⚠ Achtung!
Ziehen Sie vor dem Transport den Netzstecker.

Für den einfachen Transport ist der Holzspalter mit zwei Rädern und einem Griff ausgestattet.
Um das Produkt zu transportieren, fassen Sie mit einer Hand an den Griff (3) des Holzspalters und heben diesen vorne vom Boden an. So kann der Holzspalter mühelos transportiert werden (Abb. 20).
Vor jedem Transport des Produkts muss die Entlüftungsschraube (6) fest angeschraubt werden, um Ölaustritt zu verhindern. (siehe 12.1). Wenn Sie die Entlüftungsschraube angezogen lassen, werden die Bewegungen zu einem gewissen Überdruck führen, die das Produkt beschädigen können.

14. Wartung

⚠ WARNUNG!
Verletzungsgefahr!

Das Produkt kann unerwartet starten und dadurch zu Verletzungen führen.

- Schalten Sie vor allen Wartungsarbeiten den Motor aus.
- Ziehen Sie vor allen Wartungsarbeiten den Netzstecker.

⚠ WARNUNG!
Gesundheitsgefahr!

Das Einatmen von Öldämpfen und Abgasen kann zu schweren gesundheitlichen Schäden, Bewusstlosigkeit und im Extremfall zum Tod führen.

- Atmen Sie Öldämpfe und Abgase nicht ein.
- Betreiben Sie das Produkt nur im Freien.

HINWEIS!
Produktbeschädigung

Wird das Produkt ohne oder mit zu wenig Hydrauliköl betrieben, kann dies zu einem Motorschaden führen.

- Füllen Sie vor der Inbetriebnahme Öl ein. Das Produkt wird ohne Öl geliefert.

HINWEIS!
Umweltschäden!

Ausgelaufenes Öl kann die Umwelt nachhaltig verschmutzen. Die Flüssigkeit ist hochgiftig und kann schnell zu Wasserverschmutzung führen.

- Befüllen / Entleeren Sie Öl nur auf ebenen, befestigten Flächen.
- Nutzen Sie einen Einfüllstutzen oder Trichter.
- Fangen Sie abgelassenes Öl in einem geeigneten Gefäß auf.
- Wischen Sie verschüttetes Öl sofort sorgfältig auf und entsorgen Sie den Lappen nach den örtlichen Vorschriften.
- Entsorgen Sie Öl nach den örtlichen Vorschriften.

Wir empfehlen Ihnen:
- Der Spaltkeil ist ein Verschleißteil, das bei Bedarf nachgeschliffen werden soll (siehe 14.3).
- Die kombinierte Zweihandschutzeinrichtung muss leichtgängig bleiben. Gelegentlich mit wenigen Tropfen Öl schmieren.
- Halten Sie die Auflagefläche sauber.
- Schmieren Sie die Gleitschienen mit etwas Fett.

Ölstand regelmäßig kontrollieren!
Zu niedriger Ölstand beschädigt die Ölpumpe! (Siehe 11.1)
Prüfen Sie die Hydraulikanschlüsse und Verschraubungen regelmäßig auf Dichtheit und ziehen Sie diese evtl. nach.

Wir empfehlen Öle der HLP 32 Reihe.

Wann wechsle ich das Öl?
Der Ölwechsel erfolgt nach 150 Arbeitsstunden.

14.1 Hydrauliköl wechseln (Abb. 13 - 14)
1. Ziehen Sie den Netzstecker und stellen Sie den Holzspalter senkrecht auf.
2. Entfernen Sie den Griff (3) vom U-Bügel (7), indem Sie die Schrauben M6x16 (A) lösen (siehe Abb. 3).
3. Stellen Sie einen geeigneten Auffangbehälter unter die Ölablassschraube (9).
4. Entfernen Sie die Ölablassschraube mit Ölmessstab (9) mit einem Innensechskantschlüssel SW8 (nicht im Lieferumfang enthalten).
5. Lassen Sie das Hydrauliköl vollständig ab.
6. Füllen Sie vorsichtig Hydrauliköl (circa 3,5 l) mit einem geeigneten Trichter oder Einfüllstutzen nach. Überfüllen Sie das Hydrauliköl nicht.
7. Überprüfen Sie den Ölstand. Wischen Sie den Ölmessstab (9) mit einem sauberen, fusselfreien Tuch ab.
8. Setzen Sie die Ölablassschraube mit Ölmessstab (9) wieder ein und drehen Sie die Ölablassschraube mit Ölmessstab (9) wieder komplett hinein.
9. Entfernen Sie die Ölablassschraube mit Ölmessstab (9) wieder.
10. Der Ölstand muss innerhalb der mittleren Markierung am Ölmessstab sein (siehe Abb. 13). Füllen Sie ggf. etwas Hydrauliköl nach.
11. Setzen Sie die Ölablassschraube mit Ölmessstab (9) wieder ein und ziehen Sie diese mit einem Innensechskantschlüssel SW8 (nicht im Lieferumfang enthalten) an.
12. Nach dem Hydrauliköl-Wechsel kann Luft in das Hydrauliksystem gelangen. Betätigen Sie deshalb den Holzspalter mehrmals im Leerlauf.
    Hinweis: Lockern Sie die Entlüftungsschraube (6) unbedingt um einige Umdrehungen, damit die Luftzirkulation im Öltank gewährleistet ist (Abb. 15).
13. Prüfen Sie anschließend erneut den Ölstand und füllen Sie ggf. Hydrauliköl nach.
14. Befestigen Sie den Griff (3) am U-Bügel (7) mit zwei Schrauben M6x16 (A).

Anschlüsse und Reparaturen
Anschlüsse und Reparaturen der elektrischen Ausrüstung dürfen nur von einer Elektro-Fachkraft durchgeführt werden.

Bei Rückfragen bitte folgende Daten angeben:
- Stromart des Motors
- Daten des Maschinen-Typenschildes
- Daten des Motor-Typenschildes

Service-Informationen
Es ist zu beachten, dass bei diesem Produkt folgende Teile einem gebrauchsgemäßen oder natürlichen Verschleiß unterliegen bzw. folgende Teile als Verbrauchsmaterialien benötigt werden.
Verschleißteile*: Spaltkeil, Hydrauliköl, Spaltholmführungen
* nicht zwingend im Lieferumfang enthalten!

15. Reinigung

⚠ WARNUNG!
Verletzungsgefahr!
Das Produkt kann unerwartet starten und dadurch zu Verletzungen führen.
- Schalten Sie vor allen Reinigungsarbeiten den Motor aus.
- Ziehen Sie vor allen Reinigungsarbeiten den Netzstecker.

HINWEIS!
Beschädigungsgefahr!
Dringt Wasser in die Motoreinheit ein, können Motorschäden die Folge sein.
- Reinigen Sie das Produkt mit einer Bürste.
- Tauchen Sie das Produkt nicht in Wasser oder andere Flüssigkeiten und spritzen Sie die Motoreinheit nicht mit einem Hochdruckreiniger ab.

Wir empfehlen, dass Sie das Produkt direkt nach jeder Benutzung reinigen.
Reinigen Sie das Produkt regelmäßig mit einem feuchten Tuch und etwas Schmierseife. Verwenden Sie keine Reinigungs- oder Lösungsmittel; diese könnten die Kunststoffteile des Produkts angreifen. Achten Sie darauf, dass kein Wasser in das Innere des Produkts gelangen kann.

16. Lagerung

Lagern Sie das Produkt und dessen Zubehör an einem dunklen, trockenen und frostfreiem sowie für Kinder unzugänglichem Ort. Die optimale Lagertemperatur liegt zwischen 5 und 30 °C.
Bewahren Sie das Elektrowerkzeug in der Originalverpackung auf.
Decken Sie das Elektrowerkzeug ab, um es vor Staub oder Feuchtigkeit zu schützen.
Bewahren Sie die Bedienungsanleitung bei dem Elektrowerkzeug auf.

17. Elektrischer Anschluss

Der installierte Elektromotor ist betriebsfertig angeschlossen. Der Anschluss entspricht den einschlägigen VDE- und DIN-Bestimmungen.
Der kundenseitige Netzanschluss sowie die verwendete Verlängerungsleitung müssen diesen Vorschriften entsprechen.

Verwenden Sie einen ortsveränderlichen Personenschutzschalter (PRCD), falls im Versorgungsnetz die Fehlerstromschutzschaltung (RCD) mit einem Nennfehlstrom von max. 0,03 A nicht vorgesehen ist.

Schadhafte Elektro-Anschlussleitung
An elektrischen Anschlussleitungen entstehen oft Isolationsschäden.

Ursachen hierfür können sein:
- Druckstellen, wenn Anschlussleitungen durch Fenster oder Türspalten geführt werden.
- Knickstellen durch unsachgemäße Befestigung oder Führung der Anschlussleitung.
- Schnittstellen durch Überfahren der Anschlussleitung.
- Isolationsschäden durch Herausreißen aus der Wandsteckdose.
- Risse durch Alterung der Isolation.

Solch schadhafte Elektro-Anschlussleitungen dürfen nicht verwendet werden und sind aufgrund der Isolationsschäden lebensgefährlich.
Elektrische Anschlussleitungen regelmäßig auf Schäden überprüfen. Achten Sie darauf, dass beim Überprüfen die Anschlussleitung nicht am Stromnetz hängt.
Elektrische Anschlussleitungen müssen den einschlägigen VDE- und DIN-Bestimmungen entsprechen. Verwenden Sie nur Anschlussleitungen mit Kennzeichnung H05VV-F.

Ein Aufdruck der Typenbezeichnung auf dem Anschlusskabel ist Vorschrift.

Beim Einphasen-Wechselstrommotor empfehlen wir, für Maschinen mit hohem Anlaufstrom (ab 3000 Watt), eine Absicherung von C 16A oder K 16A!

DIN EN 61000-3-11
- Das Produkt erfüllt die Anforderungen der EN 61000-3-11 und unterliegt Sonderanschlussbedingungen. Das heißt, dass eine Verwendung an beliebigen frei wählbaren Anschlusspunkten nicht zulässig ist.
- Das Produkt kann bei ungünstigen Netzverhältnissen zu vorübergehenden Spannungsschwankungen führen.
- Das Produkt ist ausschließlich zur Verwendung an Anschlusspunkten vorgesehen, die
  a. eine maximale zulässige Netzimpedanz "Z max = 0.468 Ω" nicht überschreiten, oder
  b. die eine Dauerstrombelastbarkeit des Netzes von mindestens 100 A je Phase haben.
- Sie müssen als Benutzer sicherstellen, wenn nötig in Rücksprache mit Ihrem Energieversorgungsunternehmen, dass Ihr Anschlusspunkt, an dem Sie das Produkt betreiben möchten, eine der beiden genannten Anforderungen a) oder b) erfüllt.

Wechselstrommotor 220 - 240 V~ / 50 Hz
Netzspannung 220 - 240 V~ / 50 Hz

Netzanschluss und Verlängerungsleitung müssen 3-adrig sein = P + N + SL. - (1/N/PE).
Ein Verlängerungskabel mit zu kleinem Leiterquerschnitt verursacht eine deutliche Verringerung der Leistungsfähigkeit des Gerätes. Bei Kabeln bis 25 m Länge ist ein Leiterquerschnitt von mindestens 3 x 1,5 mm^2 erforderlich, bei Kabeln über 25 m Länge muss der Leiterquerschnitt mindestens 2,5 mm^2 betragen.
Der Netzanschluss wird mit maximal 16 A abgesichert.

18. Entsorgung und Wiederverwertung

Hinweise zur Verpackung



Die Verpackungsmaterialien sind recyclebar.Bitte Verpackungen umweltgerecht entsorgen.

Hinweise zum Elektro- und Elektronikgerätegesetz (ElektroG)



Elektro- und Elektronik-Altgeräte gehören nicht in den Hausmüll, sondern sind einer getrennten Erfassung bzw. Entsorgung zuzuführen!
- Altbatterien oder -akkus, welche nicht fest im Altgerät verbaut sind, müssen vor Abgabe entnommen werden! Deren Entsorgung wird über das Batteriegesetz geregelt.
- Besitzer bzw. Nutzer von Elektro- und Elektronikgeräten sind nach deren Gebrauch gesetzlich zur Rückgabe verpflichtet.
- Der Endnutzer trägt die Eigenverantwortung für das Löschen seiner personenbezogenen Daten auf dem zu entsorgenden Altgerät!
- Das Symbol der durchgestrichenen Mülltonne bedeutet, dass Elektro- und Elektronikaltgeräte nicht über den Hausmüll entsorgt werden dürfen.
- Elektro- und Elektronikaltgeräte können bei folgenden Stellen unentgeltlich abgegeben werden:
  - Öffentlich-rechtliche Entsorgungs- bzw. Sammelstellen (z. B. kommunale Bauhöfe)
  - Verkaufsstellen von Elektrogeräten (stationär und online), sofern Händler zur Rücknahme verpflichtet sind oder diese freiwillig anbieten.
  - Bis zu drei Elektroaltgeräte pro Geräteart, mit einer Kantenlänge von maximal 25 Zentimetern, können Sie ohne vorherigen Erwerb eines Neugerätes vom Hersteller kostenfrei bei diesem abgeben oder einer anderen autorisierten Sammelstelle in Ihrer Nähe zuführen.
  - Weitere ergänzende Rücknahmebedingungen der Hersteller und Vertreiber erfahren Sie beim jeweiligen Kundenservice.

- Im Falle der Anlieferung eines neuen Elektrogerätes durch den Hersteller an einen privaten Haushalt, kann dieser die unentgeltliche Abholung des Elektroaltgerätes, auf Nachfrage vom Endnutzer, veranlassen. Setzen Sie sich hierzu mit dem Kundenservice des Herstellers in Verbindung.
- Diese Aussagen gelten nur für Geräte, die in den Ländern der Europäischen Union installiert und verkauft werden und die der Europäischen Richtlinie 2012/19/EU unterliegen. In Ländern außerhalb der Europäischen Union können davon abweichende Bestimmungen für die Entsorgung von Elektro- und Elektronik-Altgeräten gelten.

19. Störungsabhilfe

Störung	**Mögliche Ursache**	**Abhilfe**
Motor beendet selbstständig Spaltvorgang.	Überspannungs-Schutzvorrichtung wurde ausgelöst.	Elektrofachkraft anrufen.
Spaltgut wird nicht gespaltet.	Holzspalter falsch bestückt.	Spaltgut richtig einlegen.
	Spaltgut-Umfang übersteigt Motorkapazität.	Spaltgut in passendere Größe sägen.
	Spaltkeil ist stumpf.	Spaltkeil schleifen.
	Öl tritt aus.	Undichte Stelle lokalisieren, Händler kontaktieren.
Druckplatte vibriert, erzeugt Geräusche.	Ölmangel und Luftüberschuss im hydr. System.	Ölstand prüfen, ggf. Öl nachfüllen, ansonsten Händler kontaktieren.
Hydraulikpumpe pfeift	Zu wenig Hydrauliköl	Öl nachfüllen
Ölaustritt am Zylinder oder an anderen Stellen.	Lufteinschluss im hydraulischen System während Betrieb.	Entlüfterschraube vor Gebrauch einige Umdrehungen lösen.
	Entlüfterschraube vor Transport nicht angezogen.	Entlüfterschraube vor Transport fest anziehen.
	Ölablassschraube locker.	Ölablassschraube fest anziehen.
	Ölventil und/oder Dichtungen defekt.	Händler kontaktieren.

20. Garantieurkunde

Sehr geehrte Kundin, sehr geehrter Kunde,

unsere Produkte unterliegen einer strengen Qualitätskontrolle. Sollte dieses Gerät dennoch einmal nicht einwandfrei funktionieren, bedauern wir dies sehr und bitten Sie, sich an unseren Servicedienst unter der auf dieser Garantiekarte angegebenen Adresse zu wenden. Gern stehen wir Ihnen auch telefonisch über die unten angegebene Servicerufnummer zur Verfügung. Für die Geltendmachung von Garantieansprüchen gilt Folgendes:

- Diese Garantiebedingungen regeln zusätzliche Garantieleistungen. Ihre gesetzlichen Gewährleistungsansprüche werden von dieser Garantie nicht berührt. Unsere Garantieleistung ist für Sie kostenlos.
- Die Garantieleistung erstreckt sich ausschließlich auf Mängel, die auf Material- oder Herstellungsfehler zurückzuführen sind und ist auf die Behebung dieser Mängel bzw. den Austausch des Gerätes beschränkt. Bitte beachten Sie, dass unsere Geräte bestimmungsgemäß nicht für den gewerblichen, handwerklichen oder industriellen Einsatz konstruiert wurden. Ein Garantievertrag kommt daher nicht zustande, wenn das Gerät in Gewerbe-, Handwerks- oder Industriebetrieben sowie bei gleichzusetzenden Tätigkeiten eingesetzt wird. Von unserer Garantie sind ferner Ersatzleistungen für Transportschäden, Schäden durch Nichtbeachtung der Montageanleitung oder aufgrund nicht fachgerechter Installation, Nichtbeachtung der Gebrauchsanleitung (wie durch z.B. Anschluss an eine falsche Netzspannung oder Stromart), missbräuchliche oder unsachgemäße Anwendungen (wie z.B. Überlastung des Gerätes oder Verwendung von nicht zugelassenen Einsatzwerkzeugen oder Zubehör), Nichtbeachtung der Wartungs- und Sicherheitsbestimmungen, Eindringen von Fremdkörpern in das Gerät (wie z.B. Sand, Steine oder Staub), Gewaltanwendung oder Fremdeinwirkungen (wie z. B. Schäden durch Herunterfallen) sowie durch verwendungsgemäßen, üblichen Verschleiß ausgeschlossen.

Der Garantieanspruch erlischt, wenn an dem Gerät bereits Eingriffe vorgenommen wurden.

- Die Garantiezeit beträgt 3 Jahre und beginnt mit dem Kaufdatum des Gerätes. Garantieansprüche sind vor Ablauf der Garantiezeit innerhalb von zwei Wochen, nachdem Sie den Defekt erkannt haben, geltend zu machen. Die Geltendmachung von Garantieansprüchen nach Ablauf der Garantiezeit ist ausgeschlossen. Die Reparatur oder der Austausch des Gerätes führt weder zu einer Verlängerung der Garantiezeit noch wird eine neue Garantiezeit durch diese Leistung für das Gerät oder für etwaige eingebaute Ersatzteile in Gang gesetzt. Dies gilt auch bei Einsatz eines Vor-Ort-Services.
- Für die Geltendmachung Ihres Garantieanspruches wenden Sie sich bitte an die unten angegebene Service-Adresse. Sofern die Reklamation innerhalb der Garantiezeit liegt, werden wir Ihnen einen Retourenschein zur Verfügung stellen, mit dem Sie Ihr defektes Gerät kostenfrei an uns zurücksenden können. Beschreiben Sie uns bitte den Reklamationsgrund möglichst genau. Ist der Defekt des Gerätes von unserer Garantieleistung erfasst, erhalten Sie umgehend ein repariertes oder neues Gerät zurück.

Selbstverständlich beheben wir gegen Erstattung der Kosten auch gerne Defekte am Gerät, die vom Garantieumfang nicht oder nicht mehr erfasst sind. Dazu senden Sie das Gerät bitte an unsere Serviceadresse.

Service-Hotline (DE):
00800 4003 4003
(0,00 EUR/Min.)

Service-E-Mail (DE):
service.DE@scheppach.com

Service-Adresse (DE):
Scheppach GmbH
Günzburger Str. 69
DE - 89335 Ichenhausen

Service-Hotline (AT):
00800 4003 4003
(0,00 EUR/Min.)

Service-E-Mail (AT):
service.AT@scheppach.com

Service-Adresse (AT):
Gausch Hubert
Bairisch Kölldorf 267
AT - 8344 Bad Gleichenberg

Service-Hotline (CH):
00800 4003 4003
(0,00 EUR/Min.)

Service-E-Mail (CH):
service.CH@scheppach.com

Service-Adresse (CH):
Klaus-Häberling AG
Industriestraße 6
CH - 8610 Uster

PDF ONLINE
www.lidl-service.com

Auf www.lidl-service.com können Sie diese und viele weitere Handbücher, Produktvideos und Installationssoftware herunterladen.
Mit dem QR-Code gelangen Sie direkt auf die Lidl-Service-Seite (www.lidl-service.com) und können mittels der Eingabe der Artikelnummer (IAN) 402465_2110 ihre Bedienungsanleitung öffnen.

Table des matières: Page:

1. Légende des symboles figurant sur l'appareil 29
2. Introduction 31
3. Description du produit (Fig. 1, 2 + 5) 31
4. Fournitures (Fig. 1, 2 + 5) 31
5. Utilisation conforme 32
6. Consignes de sécurité 32
7. Consignes de sécurité supplémentaires 33
8. Caractéristiques techniques 33
9. Déballage 33
10. Structure 34
6. Avant la mise en service 35
12. Consignes de travail 36
13. Transport (Fig. 20) 37
14. Maintenance 37
15. Nettoyage 38
16. Stockage 38
17. Raccordement électrique 38
18. Élimination et recyclage 39
19. Dépannage 40
20. Certificat de garantie 41
21. Vue éclatée 82
22. Déclaration de conformité 84

1. Légende des symboles figurant sur l'appareil

	FR	Lire le manuel avant la mise en service.
	FR	Porter une protection auditive. Les nuisances sonores peuvent entraîner une perte d'audition.
	FR	Portez des chaussures de sécurité.
	FR	Porter des lunettes de protection.
	FR	Utiliser des gants de travail.
	FR	Il est interdit de retirer ou de modifier les dispositifs de protection ou de sécurité.
	FR	Ne pas laisser d'huile hydraulique couler sur le sol. Éliminer les huiles usagées de manière conforme dans un point de collecte des huiles usagées. Il est interdit de laisser écouler de l'huile usagée dans le sol ou de la mélanger avec les déchets.
	FR	Attention ! Avant d'effectuer des travaux de réparation, de maintenance ou de nettoyage, arrêter le moteur et débrancher la fiche secteur.
	FR	Attention à la tension secteur ! Ne pas ouvrir l'appareil !
	FR	Ne pas toucher la zone de fendage ! Risque de blessures ! Risque de coupure et de coincement !
	FR	Ne pas mettre les mains dans la machine sans protection !
	FR	Attention ! Pièces mobiles !
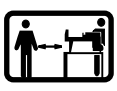	FR	Seul l'utilisateur peut se trouver dans la zone de travail de la machine. Tenir les autres personnes ainsi que les animaux de compagnie et d'élevage à l'écart de la zone de danger (écart minimum de 5 m).
	FR	Protéger l'appareil de la pluie. En cas de pluie, ne pas laisser à l'extérieur !
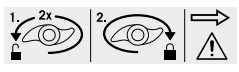	FR	Limitation de course

	FR	Risque de brûlures au contact des surfaces brûlantes ! Ne pas toucher !
	FR	Point d'accrochage du crochet porte-charge.
	FR	Le point d'accrochage sert à sécuriser la machine pendant le transport.
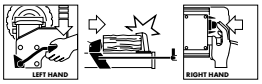	FR	Utiliser l'appareil avec les deux mains !
⚠ Attention !	FR	Dans la présente notice d'utilisation, tous les points qui concernent votre sécurité sont signalés par ce pictogramme
DANGER !	FR	Terme de signalisation servant à désigner une situation de danger immédiate qui entraîne des blessures graves voire mortelles si elle n'est pas évitée.
AVERTISSEMENT !	FR	Terme de signalisation servant à désigner une situation de danger possible qui peut entraîner des blessures graves voire mortelles si elle n'est pas évitée.
PRUDENCE !	FR	Terme de signalisation servant à désigner une situation de danger possible qui peut entraîner des blessures légères ou modérées si elle n'est pas évitée.
REMARQUE	FR	Terme de signalisation servant à désigner une situation de danger possible qui peut endommager le produit ou les biens environnants.

2. Introduction

FABRICANT :
Scheppach GmbH
Günzburger Straße 69
D-89335 Ichenhausen

CHER CLIENT,
Nous espérons que votre nouveau produit vous apportera satisfaction et de bons résultats.

REMARQUE :
Conformément à la loi en vigueur sur la responsabilité du fait des produits, le fabricant de ce produit n'est pas responsable des dommages survenus sur ce produit en cas de :

- Manipulation incorrecte,
- Inobservation de la notice d'utilisation
- Réparations effectuées par des tiers, des spécialistes non autorisés
- Montage et remplacement des pièces de rechange non originales
- Utilisation non conforme
- Pannes de l'installation électrique, en cas de non-respect des prescriptions électriques et des dispositions de la VDE 0100, DIN 57113 / VDE0113.

Nous vous recommandons :
Lisez l'ensemble du texte de la notice d'utilisation avant le montage et la mise en service.
La présente notice d'utilisation a pour objectif de vous familiariser avec votre produit et d'en exploiter les possibilités d'emploi conforme.
La notice d'utilisation contient des remarques importantes sur la manière de travailler en toute sécurité, réglementairement et économiquement avec le produit et sur la façon d'éviter les dangers, d'économiser les coûts de réparation, de réduire les périodes d'arrêt et d'augmenter la fiabilité et la durée de vie du produit.
Outre les dispositions de sécurité figurant dans cette notice d'utilisation, vous devez absolument observer les prescriptions concernant le fonctionnement du produit en vigueur dans votre pays.
Conservez la notice d'utilisation dans une pochette en plastique à l'abri de la poussière et de l'humidité près du produit. Chaque opérateur doit l'avoir lue avant le début des travaux et doit la respecter minutieusement.
Seules des personnes formées à l'utilisation du produit et informées des dangers associés sont autorisées à travailler avec le produit. Respecter la limite d'âge minimum requis.
Outre les consignes de sécurité reprises dans la présente notice d'utilisation et les prescriptions particulières en vigueur dans votre pays, respecter également les règles techniques générales concernant l'utilisation des machines similaires.
Nous déclinons toute responsabilité concernant les accidents ou dommages qui surviendraient en raison d'un non-respect de cette notice et des consignes de sécurité.

3. Description du produit (Fig. 1, 2 + 5)

1. Dispositif de protection
2. Cale de fendage
3. Poignée
4. Tôle de protection avant
5. Bouton de déclenchement
6. Vis de purge d'air
7. Étrier en U
8. Bague de limitation de course
9. Vis de purge d'huile avec jauge d'huile
10. Surface de dépose
11. Plaque de pression
12. Protection du levier de commande
13. Levier de commande
14. Moteur
15. Roues de transport
16. Rondelles plates
17. Goupille de sécurité
18. Enjoliveurs
19. Montant de support
20. Tôle de protection arrière
21. Jambes de force (2x)
22. Essieu de roue, bâti
23. Traverse, bâti
24. Supports de roue, bâti
25. Béquille, bâti
26. Table de dépose 1
27. Table de dépose 2
28. Table de dépose 3
29. Fendeuse de bois
30. Dispositif de protection en haut 1
31. Dispositif de protection en haut 2
32. Dispositif de protection à gauche
33. Dispositif de protection arrière 1
34. Dispositif de protection arrière 2
35. Dispositif de protection avant
36. Sachet joint
37. Vis, béquille (4x vis avec écrous)
38. Vis de supports de roue, bâti (2x vis avec rondelles, bagues élastiques et écrous)
39. Vis, bâti (4x vis à six pans)
40. Béquille
41. Vis, béquille (5x vis avec écrous)

4. Fournitures (Fig. 1, 2 + 5)

- Notice d'utilisation
- Sachet joint (A, B, C, D, E, F) (36)
- Poignée (3)
- Fendeuse de bois (29)
- Dispositif de protection en haut 1 (30)
- Dispositif de protection en haut 2 (31)
- Dispositif de protection à gauche (32)
- Dispositif de protection arrière 1 (33)
- Dispositif de protection arrière 2 (34)
- Dispositif de protection avant (35)
- Table de dépose 1 (26)
- Table de dépose 2 (27)
- Table de dépose 3 (28)
- Montants de support (2x) (21)

- Montant de support (19)
- Essieu de roue, bâti (22)
- Traverse, bâti (23)
- Supports de roue, bâti (24)
- Béquille, bâti (25)
- Vis de supports de roue, bâti (2x vis M8x25 mm avec rondelles, bagues élastiques et écrous) (38)
- Vis, bâti (4x vis à six pans M10x20 mm) (39)
- Béquille (40)
- Vis, béquille (2x boulons de carrosserie M8x10 mm avec écrous) (41)

5. Utilisation conforme

La fendeuse de bois est exclusivement conçue pour broyer le bois de chauffe dans le sens du fil.

La machine doit être utilisée selon les dispositions correspondantes. Toute autre utilisation est considérée comme étant non conforme. Le fabricant décline toute responsabilité quant aux dommages ou blessures qui en résulteraient. Dans ce cas, l'utilisateur/opérateur est le seul responsable.
Une utilisation conforme consiste à respecter les consignes de sécurité, ainsi que les instructions de montage et les consignes d'utilisation du mode d'emploi.
Les personnes utilisant la machine et en assurant la maintenance doivent bien la connaître, ainsi que connaître les dangers possibles qu'elle implique.
En outre, les prescriptions de prévention des accidents doivent être respectées de la manière la plus scrupuleuse possible.
Toutes les autres règles de médecine du travail et de sécurité doivent être respectées.
Toute modification de la machine annule toute garantie du fabricant pour les dommages en résultant.

- La fendeuse de bois hydraulique est uniquement adaptée pour un fonctionnement horizontal. Les bois doivent uniquement être fendus à l'horizontale dans le sens des fibres. Les dimensions des bois à fendre ne doivent pas dépasser 52 cm.
- Ne jamais fendre le bois à la verticale ou à contre-fil !
- Respecter les prescriptions de sécurité, de travail et de maintenance du fabricant, ainsi que les dimensions indiquées dans les caractéristiques techniques.
- Les instructions de prévention des accidents concernées et autres règles techniques de sécurité généralement admises doivent être observées.
- La machine ne doit être utilisée, entretenue ou réparée que par des spécialistes qui en sont familiers et informés des dangers. Toute modification arbitraire de la machine annule toute garantie du fabricant pour les dommages en résultant.
- La machine ne doit être utilisée qu'avec des accessoires et des outils d'origine du fabricant.
- Toute utilisation hors de ce cadre est considérée comme non conforme. Le fabricant n'est pas responsable des dommages en résultant, seul l'utilisateur en porte le risque.
- Maintenir la zone de travail propre et exempte d'obstacles.
- Placer le produit uniquement sur une surface plane et solide.
- Vérifier le bon fonctionnement de la fendeuse avant chaque mise en service.
- N'utiliser le produit que dans des zones qui ne dépassent pas les 1 000 m au-dessus du niveau de la mer.

Remarque : conformément aux dispositions, nos produits n'ont pas été conçus pour une utilisation commerciale, artisanale ou industrielle. Nous déclinons toute responsabilité si le produit est utilisé dans des exploitations commerciales, artisanales ou industrielles, ou dans le cadre d'activités comparables.

6. Consignes de sécurité

⚠ AVERTISSEMENT : Si vous utilisez des appareils électriques, vous devriez suivre les consignes de sécurité de base suivantes, afin de réduire les risques d'incendie, de choc électrique et de blessures. Veuillez lire toutes les indications avant de commencer à travailler sur cet outil.

- Observer toutes les mentions de danger et de sécurité sur cette machine.
- S'assurer que toutes les mentions de danger et de sécurité restent lisibles sur la machine.
- Les équipements de sécurité sur la machine ne doivent pas être démontés ni rendus inutilisables.
- Vérifier les lignes de raccordement au réseau. N'utiliser aucune ligne de raccordement défectueuse.
- Vérifier le bon fonctionnement de la commande à deux mains avant la mise en service.
- Les opérateurs doivent être âgés de plus de 18 ans. Les apprentis doivent être âgés de plus de 16 ans, et ne doivent travailler sur la machine qu'en étant supervisés.
- Les enfants ne doivent pas jouer avec ce produit.
- Lors des travaux, porter des gants de travail et chaussures de sécurité, des lunettes de protection, des vêtements près du corps et une protection pour les oreilles (EPI).
- Prudence lors des travaux : Risque de blessures aux doigts et aux mains avec l'outil de fendage.
- Ne procéder aux travaux de conversion, de réglage, de nettoyage, de maintenance et d'élimination des erreurs que lorsque le moteur est à l'arrêt. Débrancher la fiche secteur !
- Les installations, réparations et travaux de maintenance sur l'installation électrique ne doivent être réalisés que par des spécialistes.
- Tous les équipements de protection et de sécurité doivent être immédiatement remontés à l'issue des travaux de réparation et de maintenance.
- Mettre le moteur à l'arrêt en quittant votre poste de travail. **Débrancher la fiche secteur !**
- **Il est strictement interdit de retirer le dispositif de protection ou de travailler sans celui-ci.**
- Lorsqu'on fend le bois, il peut y avoir, en raison de la qualité du bois (ex. en raison de déformations, de découpes de forme irrégulière, etc.) des risques de projection de pièces, de blocage du fendeur et de coincements.

7. Consignes de sécurité supplémentaires

- La fendeuse de bois doit être utilisée **par une personne** seulement.
- Ne jamais fendre de troncs dans lesquels se trouvent des clous, des câbles **ou d'autres objets.**
- Le bois et les copeaux de bois déjà fendus accroissent les risques **sur la zone de travail.** Il existe un risque de trébuchement, de glissement ou de chute. Faire en sorte que la zone de travail soit toujours bien rangée.
- Ne jamais mettre les mains dans les pièces mobiles de la machine lorsque la machine est en marche.
- Ne fendre que du bois d'une longueur **maximale** de 52 cm.

⚠ **Avertissement !** Pendant son fonctionnement, cet outil électrique génère un champ électromagnétique. Ce champ peut dans certaines circonstances nuire aux implants médicaux actifs ou passifs. Pour réduire les risques de blessures graves voire mortelles, nous recommandons aux personnes porteuses d'implants médicaux de consulter leur médecin, ainsi que le fabricant de leur implant avant d'utiliser l'outil électrique.

Risques résiduels

Cet appareil a été construit en l'état actuel des connaissances techniques et des règles relevant des techniques de sécurité généralement reconnues. Son utilisation peut toutefois présenter des risques résiduels.

- Risque de blessures aux doigts et aux mains par l'outil de fendage si le bois n'est pas correctement guidé ou appuyé.
- Blessures causées par la pièce usinée qui voltige si elle n'est pas correctement maintenue ou guidée.
- Danger pour la santé dû au courant en cas d'utilisation de ligne de raccordement électrique non conformes.
- Avant d'entreprendre une intervention de réglage ou de maintenance, relâcher la touche de démarrage et retirer le connecteur secteur.
- En outre, et ce malgré toutes les mesures préventives prises, des risques résiduels cachés peuvent demeurer.
- Les risques résiduels peuvent être réduits au minimum si les « Consignes de sécurité « et les instructions d'» Utilisation conforme «, ainsi que l'ensemble de la notice d'utilisation sont respectés.
- Évitez toute mise en service impromptue de la machine : lors de l'introduction du connecteur dans la prise, la touche de fonctionnement ne doit pas être actionnée. Utilisez l'outil recommandé dans la présente notice d'utilisation. Vous garantirez ainsi à votre machine des performances optimales.
- Maintenez vos mains à distance de la zone de travail si la machine est en cours de fonctionnement.

8. Caractéristiques techniques

Dimensions L x l x H	1160 x 425 x 610 mm
Bois ø min - max	50 - 250 mm
Longueur du bois - max	200 - 520 mm
Moteur	220 - 240 V~ / 50 Hz
Régime	2 800 1/min
Puissance	2 200 W (S3 25 %)
Force de fendage	max. 6 t
Course du vérin	370 mm
Avance du vérin	3,08 cm/s
Recul du vérin	5,29 cm/s
Quantité d'huile (HLP 32)	3,5 l
Pression de service	20,8 MPa
Poids avec bâti	57,6 kg
Poids avec béquille	54 kg
Mode de fonctionnement*	S3 25%
Indice de protection	IP54

Sous réserve de modifications techniques !

Bruits et vibrations

⚠ Avertissement : Le bruit peut avoir des conséquences graves sur la santé. Si le niveau sonore de la machine dépasse 85 dB (A), veuillez porter une protection auditive adaptée.

Valeurs caractéristiques sonores

Niveau de puissance sonore L_{WA}	96 dB (A)
Niveau de pression sonore L_{pA}	89,8 dB (A)
Incertitude $K_{WA/pA}$	3 dB (A)

*Mode de fonctionnement S3, fonctionnement intermittent périodique sans influence du processus de démarrage sur le réchauffement du moteur. Ce fonctionnement est composé d'un temps de démarrage, d'un temps avec charge constante et d'un temps de marche à vide. Sa durée de fonctionnement est de 10 min, sa durée d'activation relative représente 25 % de la durée de fonctionnement.

Force de pression

Le niveau de puissance de la pompe hydraulique intégrée peut atteindre un bref niveau de pression pour une force de fendage max. de 6 tonnes. Avec le réglage de base, les fendeuses hydrauliques sont réglées en usine sur un niveau de puissance inférieur d'env. 10 %. Pour des raisons de sécurité, les réglages de base ne doivent pas être modifiés par l'utilisateur. Veuillez noter que les circonstances extérieures, telles que la température de service et la température ambiante, la pression de l'air et l'humidité ont une incidence sur la viscosité de l'huile hydraulique. En outre, les tolérances de fabrication et erreurs de maintenance peuvent nuire au niveau de pression atteignable.

9. Déballage

- Ouvrir l'emballage et sortir délicatement le produit.
- Retirez le matériau d'emballage, ainsi que les protections d'emballage et de transport (s'il y a lieu).
- Vérifiez que les fournitures sont complètes.
- Vérifiez que le produit et les accessoires n'ont pas été endommagés lors du transport. En cas de réclamations, le livreur doit en être informé immédiatement. Les réclamations ultérieures ne seront pas acceptées.
- Conservez si possible l'emballage jusqu'à la fin de la période de garantie.
- Familiarisez-vous avec l'appareil à l'aide de la notice d'utilisation avant de commencer à l'utiliser.
- N'utilisez que des pièces originales pour les accessoires ainsi que les pièces d'usure et de rechange. Vous trouverez les pièces de rechange chez votre distributeur spécialisé.

• Lors d'une commande, indiquez nos numéros d'articles ainsi que le type et l'année de fabrication de l'appareil.

⚠ Attention !
L'appareil et le matériau d'emballage ne sont pas des jouets ! Les enfants ne doivent pas jouer avec les sacs en plastique, films d'emballage et pièces de petite taille ! Il existe un risque d'ingestion et d'étouffement !

10. Structure

Remarque
En raison du poids important du produit, nous recommandons d'effectuer le montage à deux personnes au moins.

10.1 Montage de la poignée (3) (sachet joint (36) A) (Fig. 3)

Pour le montage, vous avez besoin :
• Clé à six pans creux 5 mm
Les outils de montage ne sont pas compris dans les fournitures.

1. Fixez la poignée (3) sur l'étrier en U (7) avec deux vis M6x16 (A).

La fendeuse de bois est conçue pour une utilisation sur un établi (voir 10.2) ou sur le bâti fourni (10.3).

10.2 Monter la fendeuse de bois sur l'établi (Fig. 1 + 4)

1. Placez la fendeuse de bois sur un établi stable, droit et plat de 73,5 cm de haut.
2. Fixez la fendeuse de bois sur l'établi avec deux vis et écrous adaptés (non compris dans les fournitures). Utilisez pour cela les deux alésages sur la béquille (40).

10.3 Montage du bâti (Fig. 1 + 5)

Pour des raisons techniques de conditionnement, le châssis doit être monté par le client.

Pour le montage, vous avez besoin :
• Tournevis cruciforme
• Clé à fourche ouverture 13 mm
• Clé à fourche ouverture 16 mm
• Pince (par ex. une pince pointue) pour retirer les goupilles de sécurité (17)
Les outils de montage ne sont pas compris dans les fournitures.

1. **Étape 1 :** Placez la fendeuse de bois (29) perpendiculairement au moteur (14) vers le bas au sol et étayez-la avec un support adapté. Utilisez à cet effet le rembourrage en polystyrène de l'emballage ou une couverture par exemple.
2. Retirez la béquille prémontée (40) de la fendeuse de bois (29). Desserrez à cet effet les vis de la béquille (41) avec une clé à fourche, ouverture 13 mm.
3. Retirez les roues de transport prémontées (15) avec les rondelles plates (16), les goupilles de sécurité (17) et les enjoliveurs (18) des essieux de roue de la fendeuse de bois (29).
4. **Étape 2 :** Placez les deux supports de roue pour le bâti (24) sur les boulons de roue de la fendeuse de bois (29). Vissez les deux vis M8x20 mm (38), les rondelles, les bagues élastiques et les écrous M8 sur les supports de roue du bâti (24).
5. **Étape 3 :** Guidez la traverse du bâti (23) dans le support de la béquille du bâti (25). Fixez d'abord légèrement la traverse du bâti (23) avec un vis M10x20 (39).
6. Enfoncez les essieux de roue du bâti (22) sur la traverse du bâti (23) et fixez-les avec une vis M10x20 mm (39).
7. Montez les roues de transport (15) avec les rondelles plates (16), les goupilles de sécurité (17) et les enjoliveurs (18) sur les essieux de roue du bâti (22).
8. **Étape 4 :** Placez l'essieu de roue du bâti (22) sur les supports de roue pour le bâti (24) et fixez-les avec une vis M10x20 mm (39).
9. Fixez la béquille du bâti (25) sur la fendeuse de bois (29). Pour ce faire, utilisez les vis M8x25 mm (37).
10. Serrez maintenant la vis M10x20 de la traverse du bâti (23) avec une clé à fourche (ouverture 16) pour la bloquer en position.
11. Placez le produit sur une surface plane et stable.
12. Fixez la fendeuse avec la surface en utilisant deux vis ou deux anneaux (non compris dans les fournitures) sur la béquille du bâti (25).

10.4 Montage de la table de dépose 1 (26) (sachet joint (36) B) (Fig. 6 + 7)

Pour le montage, vous avez besoin :
• Tournevis cruciforme
• Clé à six pans creux 5 mm
• Clé à fourche ouverture 10 mm
Les outils de montage ne sont pas compris dans les fournitures.

1. Fixez la table de dépose 1 (26) sur la tôle de protection arrière (20) et fixez-la avec les deux vis à six pans creux et écrous (B) fournis.
2. Desserrez la vis à six pans creux avec rondelle plate, qui est située sur la tôle du capot moteur (voir Fig. 6).
3. Guidez maintenant l'extrémité ouverte du montant de support (19) entre la rondelle et le support de roue, puis resserrez la vis à six pans creux (B).
4. Fixez l'extrémité fermée du montant de support (19) avec la vis cruciforme et l'écrou (B) sur la table de dépose 1 (26) (Fig. 7).

10.5 Montage de la table de dépose 2 (27) et de la table de dépose 3 (28) (sachet joint (36) C + D + E) (Fig. 8 + 9 + 10)

Pour le montage, vous avez besoin :
• Clé à six pans creux 5 mm
• Clé à fourche ouverture 10 mm
Les outils de montage ne sont pas compris dans les fournitures.

1. Fixez la table de dépose 2 (27) du même côté que la tôle de protection arrière (20). Fixez la table de dépose avec deux vis à six pans creux et bagues élastiques (C + D) sur la fendeuse de bois.
   Veillez à ce que la table et la tôle de protection soient planes l'une par rapport à l'autre.
2. Desserrez la vis gauche de la béquille (25).

3. Guidez maintenant l'extrémité ouverte du montant de support (21) entre la vis et le support de béquille, puis serrez légèrement la vis.
4. Fixez l'extrémité fermée du montant de support (21) avec la vis cruciforme et l'écrou (C + D) sur la table de dépose 2 (27). Alignez les tables de dépose et serrez les vis.
5. Répétez les étapes 1 à 4 du côté opposé (voir Fig. 9).
6. Alignez les deux tables de dépose (27 et 28) ensemble et fixez-les avec les vis cruciformes et écrous (E) (voir Fig. 10).

10.6 Montage du dispositif de protection (30 - 35) (sachet joint (17) F) (Fig. 11 + 12)

Pour le montage, vous avez besoin :
• Tournevis cruciforme
• Clé à fourche ouverture 10 mm
Les outils de montage ne sont pas compris dans les fournitures.

1. Assemblez les dispositifs de protection (33) et (34), fixez-les avec deux vis cruciformes, des pinces et écrous (F).
2. Fixez les dispositifs de protection (33, 34) sur les alésages prévus à cet effet sur le côté de la table de dépose 1 (26) et de la table de dépose 2 (27) (voir Fig. 6 + 8). Fixez le dispositif de protection (32) sur les alésages prévus à cet effet sur la table de dépose 1 (26). Fixez le dispositif de protection (35) avec sept vis cruciformes, des pinces et écrous (F). Montez le dispositif de protection (32) sur la protection du levier de commande (12) avec une vis cruciforme et un écrou (F).
3. Fixez maintenant les dispositifs de protection (30 + 31) du côté supérieur. Fixez-les avec huit vis cruciformes, des pinces et écrous (F).
4. Fixez les dispositifs de protection (30 + 31) ensemble, en utilisant à cet effet deux vis cruciformes, des pinces et des écrous (F).
5. Puis, serrez toutes les vis.

6. Avant la mise en service

⚠ Attention !
Avant la mise en service, monter impérativement le produit en entier !

⚠ AVERTISSEMENT !
Risque sanitaire !
L'inhalation de vapeurs d'huile et de gaz d'échappement peut causer de graves lésions, une perte de connaissance voire, dans le pire des cas, la mort.
- Ne respirez pas les vapeurs d'huile et les gaz d'échappement.
- Utilisez ce produit uniquement à l'extérieur.

REMARQUE !
Endommagement du produit
Le fonctionnement du produit sans huile hydraulique ou avec un niveau d'huile hydraulique insuffisant peut endommager le moteur.
- Faites l'appoint d'huile avant la mise en service. Le produit est livré sans huile.

REMARQUE !
Dommages environnementaux !
L'huile qui s'écoule peut polluer durablement l'environnement. Ce liquide est très toxique et peut rapidement polluer l'eau.
- Ne faites l'appoint/la vidange d'huile que sur une surface plane et solide.
- Utilisez une tubulure de remplissage ou une trémie.
- Collectez l'huile de vidange dans un récipient adapté.
- Essuyez immédiatement et minutieusement toute huile renversée et éliminez le chiffon selon les dispositions locales.
- Éliminez l'huile conformément aux dispositions locales.

Procédez à un contrôle avant chaque utilisation :
• vérifier que les câbles de raccordement ne présentent pas de zones défectueuses (fissures, coupures ou marques similaires),
• que la machine n'est pas endommagée,
• que toutes les vis sont bien serrées,
• que le système hydraulique ne présente pas de fuites et
• le niveau d'huile
• les dispositifs de sécurité

11.1 Contrôle du niveau d'huile (Fig. 13 + 14)

L'installation hydraulique est un système fermé avec réservoir d'huile, pompe à huile et vanne de commande. Il y a déjà de l'huile dans le système à la livraison. Vérifiez le niveau d'huile avant la mise en service initiale puis régulièrement avant chaque mise en service. Un niveau d'huile insuffisant peut endommager la pompe à huile, faites l'appoint d'huile si nécessaire.

1. Débranchez la fiche secteur et placez la fendeuse de bois verticalement pour que la jauge d'huile (9) soit orientée vers le haut.
2. Retirez la poignée (3) de l'étrier en U (7) en desserrant les vis M6x16 (A) (voir Fig. 3).
3. Retirez la vis de purge d'huile avec la jauge d'huile (9) à l'aide d'une clé à six pans creux, ouverture 8 (non comprise dans les fournitures).
4. Essuyez la jauge d'huile (9) avec un chiffon propre et non pelucheux.
5. Remettez en place la vis de purge d'huile avec la jauge d'huile (9) et resserrez-le (9) entièrement.
6. Retirez de nouveau la vis de purge d'huile avec la jauge d'huile (9).
7. Le niveau d'huile doit se situer au sein du repère central de la jauge d'huile.
8. Remettez en place la vis de purge d'huile avec la jauge d'huile (9) et serrez-le à l'aide d'une clé à six pans creux, ouverture 8 (non comprise dans les fournitures).
9. Fixez la poignée (3) sur l'étrier en U (7) avec deux vis M6x16 (A).

11.2 Appoint d'huile hydraulique (Fig. 14)

1. Débranchez la fiche secteur et placez la fendeuse de bois verticalement pour que la jauge d'huile (9) soit orientée vers le haut.
2. Retirez la poignée (3) de l'étrier en U (7) en desserrant les vis M6x16 (A) (voir Fig. 3).

3. Retirez la vis de purge d'huile avec la jauge d'huile (9) à l'aide d'une clé à six pans creux, ouverture 8 (non comprise dans les fournitures).
4. Essuyez la jauge d'huile (9) avec un chiffon propre et non pelucheux.
5. Remettez en place la vis de purge d'huile avec la jauge d'huile (9) et resserrez-le (9) entièrement.
6. Retirez de nouveau la vis de purge d'huile avec la jauge d'huile (9).
7. Faites l'appoint d'huile hydraulique (environ 3,5 l) avec précaution avec un entonnoir ou une tubulure de remplissage approprié(e) si le niveau d'huile n'est pas situé au niveau du repère central de la jauge d'huile (voir Fig. 13). Ne remplissez pas d'huile hydraulique à ras bord.
8. Remettez en place la vis de purge d'huile avec la jauge d'huile (9) et serrez-le à l'aide d'une clé à six pans creux, ouverture 8 (non comprise dans les fournitures).
9. Fixez la poignée (3) sur l'étrier en U (7) avec deux vis M6x16 (A).

12. Consignes de travail

12.1 Vis de purge (Fig. 15)

Avant de commencer le travail, la vis de purge (6) doit être desserrée de quelques tours pour assurer la circulation de l'air dans le réservoir d'huile. Si elle reste serrée lors des travaux, le mouvement hydraulique provoque une surpression pouvant endommager votre fendeuse de bois !

Attention :

- Avant chaque transport du produit, la vis de purge (6) doit impérativement être vissée solidement afin d'éviter toute fuite d'huile.
- En cas de basses températures, laissez la fendeuse fonctionner en marche à vide pendant 5 min. pour laisser l'huile se réchauffer.

12.2 Démarrage/Arrêt (Fig. 16)

Votre fendeuse de bois est équipée pour une utilisation à deux mains – la main gauche commande le levier de commande (13), la droite le bouton de déclenchement (5). Le relâchement des deux éléments de commande provoque le retour de la plaque de pression (11). Si le bouton de déclenchement (5) est arrêté et le levier de commande (13) est actionné, la plaque de pression (11) reste dans la position actuelle.

1. Branchez le connecteur de la fendeuse de bois dans la prise de courant.
2. Lors de la pose du câble d'alimentation électrique, veillez à ce qu'il ne passe pas sur la plaque de pression (11) ou près de la cale de fendage (2). Évitez également les endroits où il existe un risque d'endommagement et de déchirement.
3. Positionnez la cale en bois sur le guidage du support. Les guidages maintiennent la cale en bois au centre de la cale de fendage. Si la cale en bois n'est pas correctement installée ou « engagée «, vous devez la tourner.
4. Enfoncez le levier de commande (13) vers le bas de la main gauche et déclenchez l'opération de fendage en actionnant le bouton de déclenchement (5) de la main droite.
5. La plaque de pression (11) avance et enfonce le bois dans la cale de fendage (2).

12.2.1 Protection thermique

En cas de surcharge et de surchauffe, l'arrêt de sécurité intégré désactive le produit pour des raisons de sécurité.

1. Attendez 15 minutes env. que le moteur ait refroidi.
2. Redémarrez le produit.

12.3 Fendre le bois

⚠ AVERTISSEMENT !
Risque de blessures !

Le bois sec et stocké peut être projeté à la manière d'une explosion lors de l'opération de fendage et blesser l'opérateur au visage.

Lors de l'opération de fendage, l'introduction de la cale de fendage hydraulique peut écraser ou sectionner certaines parties du corps.

Les pièces en bois résultant d'une opération de fendage peuvent chuter.

- Portez une tenue de protection adaptée.

Vérifiez que le bois à fendre ne contient aucun clou ou corps étranger. Les extrémités du bois à fendre doivent être coupées bien droit. Les branches doivent être sciées à ras. Les morceaux de bois coupés en biais peuvent glisser lors de l'opération de fendage ! Fendez uniquement du bois scié droit.

Procédez comme suit :

1. Placez le bois à fendre droit sur la surface de support (10).
2. Actionnez maintenant le levier de commande (13) avec la main gauche et le bouton de déclenchement (5) avec la main droite.
3. Enfoncez le levier de commande (13) vers le bas et déclenchez l'opération de fendage en actionnant le bouton de déclenchement (5).
4. Si le bouton de déclenchement (5) est arrêté et le levier de commande (13) est actionné, la plaque de pression (11) reste dans la position actuelle. Le relâchement des deux éléments de commande provoque le retour de la plaque de pression (11).
5. Vous pouvez maintenant réduire le retour de la plaque de pression (11) en la fixant dans la position souhaitée avec la vis à poignée-étoile sur la bague de limitation de course (8) (voir 12.4).

Si une pièce de bois à fendre ne peut pas être fendue dans un délai de 5 secondes, arrêter immédiatement l'opération. Le bois à fendre est probablement trop dur pour la puissance de votre fendeuse de bois. Pivotez le bois à fendre de 90° et réessayez.

⚠ Remarque :

En fonctionnement continu pendant plus de 5 secondes, il existe un risque de surchauffe. Votre produit risquerait d'être endommagé.

12.4 Limitation de course (Fig. 1)

Si le bois à fendre est court, il est judicieux de limiter la course de la plaque de pression (11).

1. Pour ce faire, enfoncez le levier de commande (13) et le bouton de déclenchement (5) et déplacez la plaque de pression (11) jusqu'à ce qu'elle se trouve juste devant le bois à fendre court.
2. Relâchez le bouton de déclenchement (5).
3. Placez la bague de limitation de course (8) dans la position souhaitée sur laquelle la plaque de pression (11) doit rester, en desserrant la vis à poignée-étoile.
4. Resserrez la vis à poignée-étoile.
5. Puis relâchez le levier de commande (13).
6. La plaque de pression (11) reste à présent dans la position réglée pendant le fendage.

12.5 Positionnement incorrect (Fig. 17)

⚠ Attention !
Risque de blessures !

Ne jamais fendre plusieurs pièces simultanément ! Il existe un risque de projection incontrôlée d'une des pièces de la machine.

- Toujours placer le bois à fendre à plat sur la surface de dépose ! Il ne doit pas glisser ou se mettre de travers. La cale de fendage (2) est trop sollicitée lorsque l'opération de fendage ne s'effectue pas sur toute la lame, mais uniquement sur la zone supérieure.
- Le bois à fendre doit toujours reposer fermement sur les guidages et la surface de support (10). Vérifiez que le bois à fendre ne se tord pas pendant la fente et qu'il ne peut pas se soulever ou glisser.
- Ne surchargez pas la cale de fendage (2) à l'extrémité supérieure en forçant. Cela pourrait rompre la cale de fendage ou endommager la fendeuse de bois.
- Fendez toujours le bois à fendre en direction des fibres de bois.
- Ne placez jamais le bois en travers dans la fendeuse de bois. Ceci peut être dangereux et/ou endommager gravement la fendeuse de bois.

12.6 Bois à fendre coincé (Fig. 18 + 19)

⚠ ATTENTION !
Risque de blessures !

Les bois à fendre noueux risquent davantage de se coincer lors de l'opération de fendage. Veuillez noter que le bois, lorsqu'il se détache, est soumis à une forte pression et que vos doigts pourraient être écrasés dans la fente.

- N'intervenez pas dans la fendeuse de bois en marche.
- N'introduisez pas d'objets dans la fendeuse de bois en marche (par ex. un marteau ou autre).

N'essayez jamais de frapper sur le bois à fendre coincé ou de le scier pour le retirer de votre fendeuse de bois. Cela risquerait de provoquer des accidents et d'endommager le produit.

Procéder comme suit :

1. Relâchez le levier de commande (13) et le bouton de déclenchement (5) pour retourner la plaque de pression (11) en position de départ (voir Fig. 16).
2. Placez une cale sous le bois à fendre (voir Fig. 19).
3. Déclenchez une opération de fendage de manière à ce que la plaque de pression (11) pousse la cale bien en dessous du bois à fendre à décoincer.
4. Répétez les étapes ci-dessus avec de nouvelles cales jusqu'à ce que le bois à fendre soit expulsé de la fendeuse de bois vers le haut.

13. Transport (Fig. 20)

⚠ Attention !
Avant le transport, débranchez la fiche secteur.

Pour faciliter le transport, la fendeuse de bois est équipée de deux roues et d'une poignée.
Pour transporter le produit, placez une main sur la poignée (3) de la fendeuse de bois et soulevez-la à l'avant du sol. La fendeuse de bois peut ainsi être transportée sans effort (Fig. 20).
Avant chaque transport du produit, la vis de purge (6) doit être vissée à fond afin d'éviter toute fuite d'huile. (voir 12.1). Lorsque vous serrez la vis de purge, les mouvements entraînent une certaine surpression qui peuvent endommager le produit.

14. Maintenance

⚠ AVERTISSEMENT !
Risque de blessures !

Le produit pourrait démarrer de manière inattendue et causer des blessures.

- Arrêtez le moteur avant tous les travaux de maintenance.
- Débranchez l'appareil du secteur avant toute intervention de maintenance.

⚠ AVERTISSEMENT !
Risque sanitaire !

L'inhalation de vapeurs d'huile et de gaz d'échappement peut causer de graves lésions, une perte de connaissance voire, dans le pire des cas, la mort.

- Ne respirez pas les vapeurs d'huile et les gaz d'échappement.
- Utilisez ce produit uniquement à l'extérieur.

REMARQUE !
Endommagement du produit

Le fonctionnement du produit sans huile hydraulique ou avec un niveau d'huile hydraulique insuffisant peut endommager le moteur.

- Faites l'appoint d'huile avant la mise en service. Le produit est livré sans huile.

REMARQUE !
Dommages environnementaux !

L'huile qui s'écoule peut polluer durablement l'environnement. Ce liquide est très toxique et peut rapidement polluer l'eau.

- Ne faites l'appoint/la vidange d'huile que sur une surface plane et solide.
- Utilisez une tubulure de remplissage ou une trémie.
- Collectez l'huile de vidange dans un récipient adapté.
- Essuyez immédiatement et minutieusement toute huile renversée et éliminez le chiffon selon les dispositions locales.
- Éliminez l'huile conformément aux dispositions locales.

Nos recommandations sont les suivantes :

- La cale de fendage est une pièce d'usure qui doit au besoin être aiguisée (voir 14.3).

- Le dispositif de protection à deux mains combiné doit rester facile à déplacer. Lubrifier occasionnellement avec quelques gouttes d'huile.
- Veillez à ce que la surface de support soit propre.
- Lubrifiez les glissières avec un peu de graisse.

Contrôlez régulièrement le niveau d'huile !
Un niveau d'huile insuffisant endommage la pompe à huile ! (voir 11.1)
Vérifiez régulièrement l'étanchéité des raccords hydrauliques et raccords vissés et resserrez-les si nécessaire.

Nous recommandons de recourir à des huiles de la série HLP 32.

Quand vidanger l'huile ?
Le changement d'huile a lieu au bout de 150 heures de travail.

14.1 Vidange de l'huile hydraulique (Fig. 13 - 14)
1. Débranchez la fiche secteur et placez la fendeuse de bois verticalement.
2. Retirez la poignée (3) de l'étrier en U (7) en desserrant les vis M6x16 (A) (voir Fig. 3).
3. Placez un récipient de collecte approprié sous la vis de vidange d'huile (9).
4. Retirez la vis de purge d'huile avec la jauge d'huile (9) à l'aide d'une clé à six pans creux, ouverture 8 (non comprise dans les fournitures).
5. Évacuez complètement l'huile hydraulique.
6. Faites l'appoint d'huile hydraulique (environ 3,5 l) avec précaution avec un entonnoir ou une tubulure de remplissage approprié(e). Ne remplissez pas d'huile hydraulique à ras bord.
7. Contrôlez le niveau d'huile. Essuyez la jauge d'huile (9) avec un chiffon propre et non pelucheux.
8. Remettez en place la vis de purge d'huile avec la jauge d'huile (9) et resserrez-le (9) entièrement.
9. Retirez de nouveau la vis de purge d'huile avec la jauge d'huile (9).
10. Le niveau d'huile doit se situer au niveau du repère central de la jauge d'huile (voir Fig. 13). Ajoutez un peu d'huile hydraulique si nécessaire.
11. Remettez en place la vis de purge d'huile avec la jauge d'huile (9) et serrez-le à l'aide d'une clé à six pans creux, ouverture 8 (non comprise dans les fournitures).
12. Après avoir vidangé l'huile hydraulique, l'air peut pénétrer dans le système hydraulique. Actionnez ainsi plusieurs fois la fendeuse de bois en marche à vide.
    Remarque : Desserrez impérativement la vis de purge (6) de quelques tours pour assurer la circulation de l'air dans le réservoir d'huile (Fig. 15).
13. Puis vérifiez de nouveau le niveau d'huile et faites l'appoint d'huile hydraulique si nécessaire.
14. Fixez la poignée (3) sur l'étrier en U (7) avec deux vis M6x16 (A).

Raccords et réparations
Les raccordements et réparations sur l'équipement électrique ne doivent être effectués que par un électricien spécialisé.

Pour toute question, veuillez indiquer les données suivantes :
- Type de courant du moteur
- Données figurant sur la plaque signalétique de la machine
- Données figurant sur la plaque signalétique du moteur

Informations de service
Notez que, pour ce produit, les composants suivants sont soumis à une usure naturelle ou due à l'utilisation et que les composants suivants sont nécessaires en tant que consommables.
Pièces d'usure* : Cale de fendage, huile hydraulique, guidages de bois à fendre
* ne sont pas des composants obligatoires de la livraison !

15. Nettoyage

⚠ AVERTISSEMENT !
Risque de blessures !
Le produit pourrait démarrer de manière inattendue et causer des blessures.
- Arrêtez le moteur avant toutes les activités de nettoyage.
- Tirez sur le connecteur avant toute intervention de nettoyage.

REMARQUE !
Risque d'endommagement !
Si de l'eau pénètre dans le bloc-moteur, cela risque d'endommager le moteur.
- Nettoyez le produit avec une brosse.
- N'immergez pas le produit dans l'eau ou dans d'autres liquides et n'arrosez pas le bloc-moteur avec un nettoyeur haute pression.

Nous vous recommandons de nettoyer le produit après chaque utilisation.
Nettoyer régulièrement le produit avec un chiffon humide et un peu de savon noir. N'utilisez pas de produits de nettoyage ou de solvants qui risqueraient d'attaquer les pièces en plastique du produit. Veillez à ce que l'eau ne puisse pas pénétrer à l'intérieur du produit.

16. Stockage

Stockez le produit et ses accessoires dans un lieu sombre, sec et à l'abri du gel. En outre, ce lieu doit être hors de portée des enfants. La température de stockage optimale se situe entre 5 et 30 °C.
Conserver l'outil électrique dans l'emballage d'origine.
Recouvrir l'outil électrique afin de le protéger de la poussière ou de l'humidité.
Conserver la notice d'utilisation à proximité de l'outil électrique.

17. Raccordement électrique

Le moteur électrique installé est prêt à fonctionner une fois raccordé. Le raccordement correspond aux dispositions de la VDE et DIN en vigueur.
Le branchement au secteur effectué par le client ainsi que la rallonge électrique utilisée doivent correspondre à ces prescriptions.

Utilisez un disjoncteur de protection flottant (PRCD) si le disjoncteur différentiel résiduel (RCD) du réseau d'alimentation n'est pas doté d'un courant résiduel nominal de max. 0,03 A.

Ligne de raccordement électrique défectueuse
Des détériorations de l'isolation sont souvent présentes sur les lignes de raccordement électriques.

Les causes peuvent en être :
- Des points de pression, si les lignes de raccordement passent par des fenêtres ou interstices de portes.
- Des pliures dues à une fixation ou à un cheminement incorrects des lignes de raccordement.
- Des points d'intersection si les lignes de raccordement se croisent.
- Des détériorations de l'isolation dues à un arrachement hors de la prise murale.
- Des fissures dues au vieillissement de l'isolation.

Des lignes de raccordement électriques endommagées de la sorte ne doivent pas être utilisées et, en raison de leur isolation défectueuse, sont mortellement dangereuses.
Vérifier régulièrement que les lignes de raccordement électriques ne sont pas endommagées. Assurez-vous que la ligne de raccordement ne soit pas raccordée au réseau lors de la vérification.
Les lignes de raccordement électriques doivent correspondre aux dispositions VDE et DIN en vigueur. N'utilisez que des lignes de raccordement dotées du signe H05VV-F.

L'indication de la désignation du type sur la ligne de raccordement est obligatoire.

Dans le cas d'un moteur à courant alternatif monophasé, nous recommandons de recourir à une protection par fusibles de C 16A ou K 16A pour les machines à courant de démarrage élevé (au moins égal à 3 000 W) !

DIN EN 61000-3-11
- Le produit remplit les exigences de la norme EN 61000-3-11 et est soumis à des conditions de raccordement spéciales. Autrement dit, il est interdit de l'utiliser aux points de raccordement de son propre choix.
- En cas de conditions secteur défavorables, le produit peut conduire à des variations de tension temporaires.
- Le produit est uniquement conçu pour un raccordement à des points
  a. ne dépassant pas l'impédance réseau maximale autorisée « Z max = 0,468 Ω ou
  b. présentant un courant de charge permanent admissible du secteur d'au moins 100 A par phase.
- En tant qu'utilisateur, vous devez vous assurer, si nécessaires après avoir consulté votre fournisseur d'énergie, que votre point de raccordement auquel vous souhaitez faire fonctionner le produit répond à l'une des deux exigences a) ou b) mentionnées.

Moteur à courant alternatif 220-240 V~ / 50 Hz
Tension secteur 220 - 240 V~ / 50 Hz

La prise secteur et la rallonge doivent être à 3 conducteurs = P + N + SL. - (1/N/PE).
Un câble de rallonge avec une section transversale insuffisante diminue considérablement la puissance de l'outil de jardin. Pour les câbles jusqu'à 25 m de longueur, une section transversale d'au moins 3 x 1,5 mm^2 est nécessaire, pour les câbles de plus de 25 m de longueur, une section transversale d'au moins 2,5 mm^2 est requise.
La prise secteur est sécurisée avec 16 A maximum.

18. Élimination et recyclage

Remarques relatives à l'emballage


Les matériaux d'emballage sont recyclables. Veuillez éliminer les emballages de manière écologique.

Remarques relatives à la loi allemande sur les appareils électriques et électroniques (ElektroG)


Les appareils électriques et électroniques usagés ne doivent pas être jetés avec les ordures ménagères, mais éliminés séparément !
- Retirer les piles ou batteries amovibles usagées avant de déposer vos déchets électroniques dans un point de collecte ! L'élimination des piles et batteries est réglementée par la loi allemande sur les piles.
- Les propriétaires et utilisateurs d'appareils électriques et électroniques sont légalement tenus de les rapporter à l'issue de leur utilisation.
- Il incombe à l'utilisateur final de supprimer ses données à caractère personnel enregistrées sur l'appareil usagé !
- Le symbole représentant une poubelle barrée signifie que les appareils électriques et électroniques ne doivent pas être jetés avec les ordures ménagères.
- Les appareils électriques et électroniques peuvent être gratuitement déposés :
  - Dans les points de collecte et d'élimination publics (dépôts municipaux p. ex.)
  - Dans les points de vente d'appareils électroniques (sur place ou en ligne) si le distributeur est tenu de les reprendre ou propose ce service.
  - Vous pouvez déposer jusqu'à trois appareils électroniques usagés dont les bords ne dépassent pas 25 centimètres de longueur auprès du fabricant ou d'un point de collecte agréé situé près de chez vous sans acheter de nouvel appareil.
  - Pour plus de détails concernant les conditions de reprise des fabricants et distributeurs, contactez le service client correspondant.
- En cas de livraison d'un nouvel appareil électronique à un consommateur privé par le fabricant, le fabricant peut accepter de reprendre l'appareil électronique usagé gratuitement sur demande de l'utilisateur final. Pour en être sûr, contactez le service client du fabricant.

- Ces déclarations ne s'appliquent qu'aux appareils vendus et installés dans les pays membres de l'Union européenne et visés par la directive européenne 2012/19/UE. D'autres dispositions relatives à l'élimination des appareils électriques et électroniques usagés peuvent s'appliquent dans les pays hors de l'Union européenne.

19. Dépannage

Panne	**Cause possible**	**Remède**
Le moteur interrompt lui-même l'opération de fendage.	Le dispositif de protection contre les surtensions s'est déclenché.	Contacter un électricien spécialisé.
Le bois à fendre n'a pas été fendu.	Fendeuse de bois mal positionnée.	Bien placer le bois à fendre.
	Les dimensions du bois à fendre dépassent la capacité du moteur.	Couper le bois à fendre dans des dimensions adaptées.
	La cale de fendage est émoussée.	Poncer la cale de fendage.
	De l'huile s'échappe.	Localiser la zone non étanche, contacter le distributeur.
La plaque de pression vibre et émet des bruits.	Manque d'huile et excès d'air dans le système hydraulique.	Contrôler le niveau d'huile, faire l'appoint d'huile au besoin, sinon contacter le distributeur.
La pompe hydraulique siffle	Pas assez d'huile hydraulique	Faire l'appoint d'huile
Fuite d'huile au niveau du vérin ou à d'autres endroits.	Poche d'air dans le système hydraulique pendant le fonctionnement.	Desserrer la vis de purge de quelques tours avant utilisation.
	Vis de purge pas serrée avant le transport.	Serrer à fond la vis de purge avant le transport.
	Vis de purge d'huile desserrée.	Resserrer la vis de purge d'huile.
	Vanne d'huile et/ou joints défectueux.	Contacter le distributeur.

20. Certificat de garantie

Chère Cliente, Cher Client,

Nos produits sont soumis à un contrôle de qualité très strict. Si cet appareil devait toutefois ne pas fonctionner impeccablement, nous en serions désolés. Dans un tel cas, nous vous prions de bien vouloir prendre contact avec notre service après-vente à l'adresse indiquée sur le bulletin de garantie ou vous adresser au marché de la construction le plus poche. Pour faire valoir une demande de garantie, ce qui suit est valable :

1. Les conditions de garantie règlent les prestations de garantie supplémentaires. Vos droits de garantie légaux ne sont en rien altérés par la garantie présente. Notre prestation de garantie est gratuite.

2. La prestation de garantie s'applique exclusivement aux défauts occasionnés par des vices de fabrication ou de matériau et est limitée à l'élimination de ces défauts ou encore au remplacement de l'appareil. Veillez au fait que nos appareils, conformément à leur affectation, n'ont pas été construits pour être utilisés dans un environnement professionnel, industriel ou artisanal. Un contrat de garantie ne peut avoir lieu dès lors que l'appareil est utilisé à des activités dans des entreprises professionnelles, artisanales ou industrielles ou toute autre activité du même genre. Sont également exclus de notre garantie : les prestations de substitution de dommages dus aux transports, les dommages occasionnés par le non-respect des instructions de montage ou en raison d'une installation non conforme, du non-respect du mode d'emploi (comme par exemple le raccordement à une mauvaise tension réseau ou à un mauvais type de courant), les applications abusives ou non conformes (comme par exemple une surcharge de l'appareil ou encore l'emploi d'accessoires non homologués), le non-respect des prescriptions de maintenance et de sécurité, l'infiltration de corps étrangers dans l'appareil (comme par exemple du sable, des pierres ou de la poussière), l'emploi de la force ou l'influence extérieure (comme par exemple les dommages dus à une chute), ainsi que l'usure normale conforme à l'utilisation. Ceci est particulièrement valable pour les accumulateurs pour lesquels nous offrons toutefois une période de garantie de 12 mois.

   Le droit à la garantie disparaît dès lors que des interventions ont lieu sur l'appareil.

3. Le délai de garantie s'élève à 3 ans et commence à la date de l'achat de l'appareil. Les demandes de garanties doivent être présentées avant écoulement du délai de garantie, dans les deux semaines suivant le moment auquel le défaut a été reconnu. Toute reconnaissance de demande de garantie après écoulement du délai de garantie est exclue. La réparation ou l'échange de l'appareil n'entraîne nullement une prolongation de la durée de garantie. Elle ne fait pas non plus commencer un nouveau délai de garantie, en raison de cette prestation, pour l'appareil ou pour toute autre pièce de rechange intégrée. Ceci est également valable lorsqu'un service après-vente sur place a été consulté.

4. Pour faire valoir votre droit à la garantie, contactez le service après-vente à l'adresse indiquée ci-dessous. Si vous formulez votre réclamation pendant la période de validité de la garantie, nous vous ferons parvenir un bon de retour qui vous permettra de nous retourner sans frais l'appareil défectueux. Décrivez la raison de la réclamation le plus précisément possible. Si le défaut de l'appareil est compris dans notre prestation de garantie, nous vous retournerons sans délai un appareil réparé ou encore un nouveau.

Hotline du service (FR):
00800 4003 4003
(0,00 €/Min.)

Email du service (FR):
service.FR@scheppach.com

Adresse du service (FR):
Scheppach France Strassburg
2, Impasse Jean Millot
FR - 6700 Strasbourg



À l'adresse www.lidl-service.com, vous pouvez télécharger ce manuel et bien d'autres, les vidéos de produit et les logiciels d'installation.
Le QR-Code vous permet d'accéder directement à la page de service Lidl (www.lidl-service.com) et d'ouvrir votre notice d'utilisation à l'aide du numéro d'article (IAN) 402465_2110.

Obsah: Strana:

1. Vysvětlení symbolů na přístroji 43
2. Úvod 45
3. Popis výrobku (obr. 1, 2 + 5) 45
4. Rozsah dodávky (obr. 1, 2 + 5) 45
5. Použití v souladu s určením 46
6. Bezpečnostní pokyny 46
7. Doplňující bezpečnostní pokyny 46
8. Technické údaje 47
9. Rozbalení 47
10. Konstrukce 47
11. Před uvedením do provozu 49
12. Pracovní pokyny 49
13. Přeprava (obr. 20) 51
14. Údržba 51
15. Čištění 52
16. Skladování 52
17. Elektrické připojení 52
18. Likvidace a recyklace 52
19. Odstraňování poruch 53
20. Záruční list 54
21. Rozpadový výkres 82
22. Prohlášení o shodě 84

1. Vysvětlení symbolů na přístroji

	CZ	Před uvedením do provozu si přečtěte příručku.
	CZ	Noste ochranu sluchu. Působení hluku může vést ke ztrátě sluchu.
	CZ	Noste bezpečnostní obuv.
	CZ	Noste ochranné brýle.
	CZ	Používejte pracovní rukavice.
	CZ	Je zakázáno odstraňovat nebo upravovat ochranná a bezpečnostní zařízení.
	CZ	Zabraňte úniku hydraulického oleje na podlahu. Starý olej zlikvidujte lokálně ve sběrném místě starého oleje. Je zakázáno vypouštět starý olej na podlahu nebo likvidovat společně s odpadem.
	CZ	Pozor! Před prováděním oprav, údržbových prací a čištění vypněte motor a vytáhněte síťovou zástrčku.
	CZ	Pozor - síťové napětí! Neotevírejte stroj!
	CZ	Nesahejte do prostoru štípání! Nebezpečí zranění! Nebezpečí pořezání a pohmoždění!
	CZ	Nesahejte do stroje bez ochrany!
	CZ	Pozor! Pohyblivé díly!
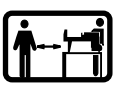	CZ	V pracovní oblasti stroje smí stát jen obsluha. Zamezte nezúčastněným osobám a také domácím a užitkovým zvířatům přístupu do nebezpečné oblasti (minimální vzdálenost 5 m).
	CZ	Chraňte přístroj před deštěm a při dešti jej nenechávejte venku!
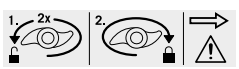	CZ	Nastavení Omezení zdvihu

	CZ	Nebezpečí popálení horkými povrchy! Nedotýkejte se!
	CZ	Závěsný bod pro jeřábový hák.
	CZ	Uvazovací bod slouží k zajištění stroje během přepravy.
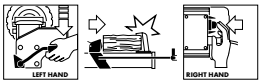	CZ	Obsluhujte stroj oběma rukama!
⚠ Pozor!	CZ	Místa, která se týkají bezpečnosti, jsme v tomto návodu k obsluze označili touto značkou
NEBEZPEČÍ!	CZ	Signální slovo označující bezprostředně nastávající nebezpečnou situaci, která může mít za následek smrt nebo vážné zranění, pokud se jí nezabrání.
VAROVÁNÍ!	CZ	Signální slovo označující potenciálně nebezpečnou situaci, která by mohla mít za následek smrt nebo vážné zranění, pokud se jí nezabrání.
OPATRNĚ!	CZ	Signální slovo označující potenciálně nebezpečnou situaci, která by mohla mít za následek lehké nebo středně těžké zranění, pokud se jí nezabrání.
UPOZORNĚNÍ	CZ	Signální slovo označující potenciálně nebezpečnou situaci, která by mohla mít za následek poškození výrobku nebo vlastnictví/majetku.

2. Úvod

VÝROBCE:
Scheppach GmbH
Günzburger Straße 69
D-89335 Ichenhausen

VÁŽENÝ ZÁKAZNÍKU,
přejeme vám mnoho radosti a úspěchu při práci s novým výrobkem.

UPOZORNĚNÍ:
Výrobce tohoto výrobku neručí podle platného zákona o odpovědnosti za vady výrobku za škody, které vzniknou na tomto výrobku nebo jeho prostřednictvím v případě:

- neodborné manipulace,
- nedodržování návodu k obsluze,
- oprav prostřednictvím třetích osob, neautorizovaných odborníků,
- montáže a výměny neoriginálních náhradních dílů,
- použití, které není v souladu s určením,
- Výpadky elektrického zařízení v případě nedodržení elektrických předpisů a ustanovení VDE 0100, DIN 57113 / VDE0113.

Mějte na paměti:
Před montáží a zprovozněním si přečtěte celý text návodu k obsluze.
Tento návod k obsluze vám má usnadnit seznámení s výrobkem a jeho používání v souladu s určením.
Návod k obsluze obsahuje důležitá upozornění, jak s výrobkem pracovat bezpečně, odborně a ekonomicky, abyste zabránili rizikům, ušetřili náklady za opravy, omezili dobu nečinnosti a zvýšili spolehlivost a životnost výrobku.
Kromě bezpečnostních ustanovení tohoto návodu k obsluze musíte bezpodmínečně dodržovat předpisy své země, které platí pro provoz výrobku.
Uchovávejte návod k obsluze u výrobku v plastovém obalu, který jej bude chránit před znečištěním a vlhkostí. Před započetím práce si jej musí každý pracovník obsluhy přečíst a pečlivě jej dodržovat.
S výrobkem smějí pracovat jen osoby, které jsou poučeny o jeho použití a informovány o nebezpečích, která jsou s ním spojena. Dodržujte minimální požadovaný věk obsluhy.
Kromě bezpečnostních pokynů, které jsou obsaženy v tomto návodu k obsluze, a zvláštních předpisů vaší země, je při provozu konstrukčně stejných strojů zapotřebí dodržovat všeobecně uznávaná technická pravidla.
Nepřebíráme žádnou záruku za nehody nebo škody způsobené nedodržením tohoto návodu a bezpečnostních pokynů.

3. Popis výrobku (obr. 1, 2 + 5)

1. Ochranné zařízení
2. Štípací klín
3. Úchop
4. Ochranný plech vpředu
5. Spouštěcí tlačítko
6. Odvzdušňovací šroub
7. Třmen U
8. Kroužek omezení zdvihu
9. Vypouštěcí šroub s olejovou měrkou
10. Dosedací plocha
11. Přítlačná deska
12. Chránič ovládací páky
13. Ovládací páka
14. Motor
15. Přepravní kola
16. Příložky
17. Zajišťovací závlačka
18. Kryty kola
19. Opěrná vzpěra
20. Ochranný plech vzadu
21. Opěrné vzpěry (2 x)
22. Náprava podvozek
23. Příčná vzpěra podvozek
24. Podpěry kol podvozek
25. Podpěrná noha podvozek
26. Odkládací stůl 1
27. Odkládací stůl 2
28. Odkládací stůl 3
29. Štípač dřeva
30. Ochranné zařízení nahoře 1
31. Ochranné zařízení nahoře 2
32. Ochranné zařízení vlevo
33. Ochranné zařízení vzadu 1
34. Ochranné zařízení vzadu 2
35. Ochranné zařízení vpředu
36. Přiložený sáček
37. Šrouby podpěrná noha (4x šrouby s maticemi)
38. Šrouby podpěry kol podvozek (2x šrouby s podložkami, pružinovými podložkami a maticemi)
39. Šrouby podvozek (4x šrouby se šestihrannou hlavou)
40. Podpěrná noha
41. Šrouby podpěrná noha (5x šrouby s maticemi)

4. Rozsah dodávky (obr. 1, 2 + 5)

- Návod k obsluze
- Přiložený sáček (A, B, C, D, E, F) (36)
- Úchop (3)
- Štípač dřeva (29)
- Ochranné zařízení nahoře 1 (30)
- Ochranné zařízení nahoře 2 (31)
- Ochranné zařízení vlevo (32)
- Ochranné zařízení vzadu 1 (33)
- Ochranné zařízení vzadu 2 (34)
- Ochranné zařízení vpředu (35)
- Odkládací stůl 1 (26)
- Odkládací stůl 2 (27)
- Odkládací stůl 3 (28)
- Opěrné vzpěry (2x) (21)

- Opěrná vzpěra (19)
- Náprava podvozek (22)
- Příčná vzpěra podvozek (23)
- Podpěry kol podvozek (24)
- Podpěrná noha podvozek (25)
- Šrouby podpěry kol podvozek (2x šrouby M8x25 mm s podložkami, pružinovými podložkami a maticemi) (38)
- Šrouby podvozek (4x šrouby se šestihrannou hlavou M10x20 mm) (39)
- Podpěrná noha (40)
- Šrouby podpěrná noha (2x šrouby M8x10 mm s maticemi) (41)

5. Použití v souladu s určením

Štípač dřeva je určený výhradně k drcení palivového dříví ve směru vláken.

Stroj se smí používat pouze v souladu s jeho určením. Jakékoliv jiné použití je v rozporu s určením. Za škody nebo zranění všeho druhu, které vzniknou na základě použití v rozporu s určením, zodpovídá uživatel/obsluhující osoba a ne výrobce.
Součástí použití k určenému účelu je dodržování bezpečnostních pokynů a také montážní návod a provozní pokyny v návodu k obsluze.
Osoby provádějící obsluhu a údržbu stroje s ním musí být seznámeny a informovány o potenciálních nebezpečích.
Kromě toho je třeba co nejpřesněji dodržovat platné předpisy pro prevenci nehodovosti.
Je třeba dodržovat ostatní všeobecná pravidla pro oblasti pracovního lékařství a bezpečnostně technická pravidla.
Změny stroje zcela vylučují ručení výrobce za škody, které takto vzniknou.

- Hydraulický štípač dřeva je vhodný pouze pro provoz naležato. Dřevo se smí štípat pouze položené ve směru vláken. Rozměr štípaného dřeva je maximálně 52 cm.
- Nikdy neprovádějte štípání nastojato nebo proti směru vláken!
- Je nutné dodržovat veškeré předpisy výrobce týkající se bezpečnosti, práce a údržby stroje, a také rozměry uvedené v technických údajích.
- Je nutné dodržovat příslušné předpisy úrazové prevence a ostatní všeobecně uznávaná bezpečnostně technická pravidla.
- Stroj smějí používat, udržovat nebo opravovat jen osoby, které jsou s ním obeznámeny a jsou informovány o nebezpečí. Svévolné změny stroje vylučují ručení výrobce za škody, které takto vzniknou.
- Stroj smí být používán jen s originálním příslušenstvím a originálními nástroji výrobce.
- Jakékoli použití, které toto nařízení překračuje, je považováno za použití v rozporu s určením. Za takto vzniklé škody výrobce neručí. Riziko nese výhradně uživatel.
- Pracovní prostor udržujte čistý a bez překážek.
- Výrobek se smí provozovat pouze na rovném a pevném podkladu.
- Před každým uvedením do provozu zkontrolujte náležitou funkci štípačky.
- Výrobek provozujte pouze v oblastech, které jsou umístěny maximálně 1 000 m nad hladinou moře.

Mějte na paměti, že naše výrobky nebyly v souladu s určením konstruovány pro komerční, řemeslné a průmyslové použití. Nepřebíráme odpovědnost v případě, kdy se výrobek použije v komerčních, řemeslných nebo průmyslových provozech, a při srovnatelných činnostech.

6. Bezpečnostní pokyny

⚠ VAROVÁNÍ: Pokud používáte elektrické nástroje, měli byste dodržovat následně uvedená základní bezpečnostní opatření, aby se snížilo riziko požáru, zasažení elektrickým proudem a zranění osob. Než začnete s tímto nářadím pracovat, přečtěte si prosím pokyny.

- Dbejte všech pokynů ohledně bezpečnosti a rizik u stroje.
- Všechny pokyny ohledně bezpečnosti a rizik u stroje udržujte v kompletním a čitelném stavu.
- Bezpečnostní zařízení u stroje nesmíte demontovat ani vyřazovat z funkce.
- Zkontrolujte přívodní kabely. Nepoužívejte poškozené přívodní kabely.
- Před uvedením do provozu zkontrolujte správnou funkci dvouručního ovládání.
- Osobě, která zařízení obsluhuje, musí být alespoň 18 let. Učňům musí být alespoň 16 let, smějí ale se strojem pracovat jen pod dohledem.
- S výrobkem si nesmí hrát děti.
- Při práci používejte pracovní rukavice a ochrannou obuv, ochranné brýle, přiléhavý pracovní oděv a ochranu sluchu (OOP).
- Opatrnost při práci: Nebezpečí zranění prstů a rukou štípacím nástrojem.
- Přestavby, nastavovací práce a čištění a také údržbu a odstraňování poruch provádějte vždy při vypnutém motoru. Vytáhněte síťovou zástrčku!
- Instalaci, opravy a údržbu elektrické instalace smějí provádět jen odborní pracovníci.
- Všechny ochranné a bezpečnostní zařízení se musí po dokončení oprav a údržbových prací okamžitě opět namontovat.
- Když opouštíte pracoviště, vypněte motor. **Vytáhněte síťovou zástrčku!**
- **Je co nejpřísněji zakázáno odstraňovat ochranné zařízení nebo pracovat bez něho.**
- Při štípání může kvůli vlastnostem dřeva (např. kvůli srůstům, odřezkům kmene nepravidelného tvaru atd.) dojít k ohrožením jako vymrštění částí, zablokování štípačky a pohmožděninám.

7. Doplňující bezpečnostní pokyny

- Štípač dřeva smí obsluhovat pouze **jediná osoba**.
- Nikdy neštípejte kmeny, které obsahují hřebíky, dráty **nebo jiné předměty.**
- Již naštípané dřevo a dřevěné třísky vytvářejí **nebezpečný pracovní prostor.** Hrozí nebezpečí klopýtnutí, sklouznutí nebo pádu. V pracovním prostoru vždy udržujte pořádek.
- Dokud je stroj zapnutý, nedotýkejte se rukama pohyblivých částí stroje.
- Štípejte pouze dřevo s **maximální délkou** 52 cm.

⚠ **Varování!** Tento elektrický nástroj vytváří během provozu elektromagnetické pole. Toto pole může za určitých podmínek ovlivňovat aktivní nebo pasivní zdravotní implantáty. Pro snížení rizika vážných nebo smrtelných úrazů doporučujeme osobám se zdravotními implantáty, aby se před obsluhou tohoto elektrického nástroje obrátily na svého lékaře nebo na výrobce zdravotního implantátu.

Zbytková rizika

Stroj je zkonstruován podle aktuálního stavu techniky a podle uznávaných bezpečnostně-technických norem. Přesto se mohou během práce vyskytnout jednotlivá zbytková rizika.

- Nebezpečí úrazu prstů a rukou štípacím nástrojem v případě neodborného vedení nebo uložení dřeva.
- Zranění následkem vymrštěného dřeva při neodborném držení nebo vedení.
- Ohrožení zdraví zásahem elektrickým proudem při použití elektrických přívodních kabelů, které nejsou v pořádku.
- Před provedením nastavení nebo údržby uvolněte spouštěcí tlačítko a vytáhněte síťovou zástrčku.
- Navzdory všem preventivním opatřením mohou přesto hrozit skrytá zbývající rizika.
- Zbytková rizika lze minimalizovat, pokud budete dodržovat „bezpečnostní pokyny" a „použití v souladu s určeným účelem" a kompletní „návod k obsluze".
- Zabraňte náhodnému spuštění stroje: při vložení vidlice do elektrické zásuvky nesmí být stisknut hlavní spínač. Používejte nástroj, který je doporučen v návodu k obsluze. Tím dosáhnete toho, že bude váš stroj poskytovat optimální výkon.
- Při provozu stroje nevkládejte ruce do pracovního prostoru.

8. Technické údaje

Konstrukční rozměry d x š x v	1160 x 425 x 610 mm
Min. - max. ø dřeva	50 - 250 mm
Délka dřeva - max	200 - 520 mm
Motor	220 - 240 V~ / 50 Hz
Otáčky	2800 1/min
Výkon	2200 W (S3 25%)
Štípací síla	max. 6 t
Zdvih válce	370 mm
Chod válce vpřed	3,08 cm/s
Chod válce vzad	5,29 cm/s
Množství oleje (HLP 32)	3,5 l
Provozní tlak	20,8 Mpa
Hmotnost s podstavcem	57,6 kg
Hmotnost s podpěrnou nohou	54 kg
Druh provozního režimu*	S3 25%
Stupeň ochrany	IP54

Technické změny vyhrazeny!

Hluk a vibrace

⚠ Varování: Hluk může mít závažný vliv na vaše zdraví. Jestliže je hluk stroje vyšší než 85 dB (A), používejte, prosím, vhodnou ochranu sluchu.

Charakteristiky hlučnosti

Hladina akustického výkonu L_{WA}	96 dB (A)
Hladina akustického tlaku L_{pA}	89,8 dB (A)
Kolísavost $K_{WA/pA}$	3 dB (A)

*Druh provozního režimu S3, periodicky přerušovaný provoz bez vlivu rozběhu na ohřev motoru. Provoz se skládá z doby náběhu, doby s konstantním zatížením a doby volnoběhu. Provozní cyklus činí 10 minut, relativní doba zapínání činí 25% provozního cyklu.

Tlačná síla

Úroveň výkonu vestavěného hydraulického čerpadla může dosáhnout krátkodobé úrovně tlaku pro štípací sílu až do 6 tun. V základním nastavení jsou hydraulické štípačky továrně nastaveny na úroveň tlaku nižší o cca o 10%. Z bezpečnostních důvodů nesmí uživatel upravovat základní nastavení. Vezměte prosím na vědomí, že vnější okolnosti, jako je provozní teplota a teplota prostředí, tlak vzduchu a vlhkost, ovlivňují viskozitu hydraulického oleje. Kromě toho mohou výrobní tolerance a chyby údržby ovlivnit dosažitelnou úroveň tlaku.

9. Rozbalení

- Otevřete obal a výrobek opatrně vyjměte.
- Odstraňte materiál obalu a obalové a přepravní pojistky (pokud je jimi výrobek opatřen).
- Zkontrolujte, zda je rozsah dodávky úplný.
- Zkontrolujte výrobek a díly příslušenství, zda se při přepravě nepoškodily. V případě reklamací je třeba okamžitě uvědomit dodavatele. Pozdější reklamace nebudou uznány.
- Uchovejte obal dle možností až do uplynutí záruční doby.
- Před použitím se s výrobkem seznamte podle návodu k obsluze.
- Používejte u příslušenství a opotřebitelných a náhradních dílů pouze originální díly. Náhradní díly obdržíte u specializovaného prodejce.
- Uveďte při objednávání naše čísla výrobku a rovněž typ a rok výroby.

⚠ **Pozor!**

Přístroj a obalový materiál nejsou hračka! S plastovými sáčky, fóliemi a drobným díly si nesmějí hrát děti! Hrozí nebezpečí spolknutí těchto věcí a udušení!

10. Konstrukce

Upozornění

Vzhledem k vysoké hmotnosti výrobku doporučujeme, aby montáž prováděly minimálně dvě osoby.

10.1 Montáž rukojeti (3) (přiložený sáček (36) A) (obr. 3)

K montáži potřebujete:

- Inbusový klíč 5mm

Montážní nářadí není součástí rozsahu dodávky.

1. Upevněte úchop (3) na třmen U (7) pomocí dvou šroubů M6x16 (A).

Štípač dřeva je vhodný pro provoz na dílenském stole (viz 10.2) nebo na dodaném podvozku (10.3).

10.2 Montáž štípače dřeva na dílenský stůl (obr. 1 + 4)

1. Postavte štípač dřeva na 73,5 cm vysoký, stabilní, rovný a plochý dílenský stůl.
2. Připevněte štípač dřeva k dílenskému stolu pomocí dvou vhodných šroubů a matic (nejsou součástí rozsahu dodávky). Použijte k tomu dva otvory na podpěrné noze (40).

10.3 Montáž podvozku (obr. 1 + 5)

Z obalovo-technických důvodů je podvozek nutné montovat u zákazníka.

K montáži potřebujete:
- Šroubovák s křížovou hlavou
- Očkový klíč SW 13 mm
- Očkový klíč SW 16 mm
- Kleště (např. jehlové) pro odstranění zajišťovacích závlaček (17)

Montážní nářadí není součástí rozsahu dodávky.

1. **Krok 1:** Umístěte štípač dřeva (29) svisle na zem tak, aby motor (14) směřoval dolů, a podložte ji vhodnou podložkou. K tomuto účelu použijte např. polystyrenovou výplň obalu nebo deku.
2. Odstraňte ze štípače dřeva (29) předmontovanou podpěrnou nohu (40). Za tímto účelem povolte šrouby podpěrné nohy (41) pomocí očkového klíče SW13mm.
3. Z os kol štípače dřeva (29) sejměte předmontovaná přepravní kola (15) s příložkami (16), zajišťovacími závlačkami (17) a kryty kol (18).
4. **Krok 2:** Nasaďte obě podpěry kol podvozku (24) na kolové šrouby štípače dřeva (29). Přišroubujte dva šrouby M8 x 20 mm (38), podložky, pružinové podložky a matice M8 k podpěrám kol podvozku (24).
5. **Krok 3:** Zaveďte příčnou vzpěru podvozku (23) do držáku podpěrné nohy podvozku (25). Nejprve lehce upevněte příčnou vzpěru podvozku (23) pomocí šroubu M10x20 (39).
6. Nápravy podvozku (22) nasuňte na příčnou vzpěru podvozku (23) a upevněte je šroubem M10 x 20 mm (39).
7. Namontujte přepravní kola (15) s příložkami (16), zajišťovacími závlačkami (17) a kryty kol (18) na nápravy podvozku (22).
8. **Krok 4:** Nápravu podvozku (22) nasuňte na podpěry kol podvozku (24) a upevněte ji vždy jedním šroubem M10 x 20 mm (39).
9. Připevněte podpěrnou nohu podvozku (25) ke štípači dřeva (29). K tomuto účelu použijte šrouby M8 x 25 mm (37).
10. Nyní utáhněte šroub M10x20 příčné vzpěry podvozku (23) očkovým klíčem (SW 16), abyste zajistili jeho polohu.
11. Umístěte výrobek na rovný, stabilní podklad.
12. Připevněte štípačku k podkladu pomocí dvou šroubů nebo dvou zemních kolíků (nejsou součástí rozsahu dodávky) na podpěrné noze podvozku (25).

10.4 Montáž odkládacího stolu 1 (26) (přiložený sáček (36) B) (obr. 6 + 7)

K montáži potřebujete:
- Šroubovák s křížovou hlavou
- Inbusový klíč 5mm
- Očkový klíč SW10mm

Montážní nářadí není součástí rozsahu dodávky.

1. Připevněte odkládací stůl 1 (26) k zadnímu ochrannému plechu (20) a upevněte jej pomocí dvou přiložených šroubů s vnitřním šestihranem a matic (B).
2. Povolte šroub s vnitřním šestihranem a příložkou, který se nachází na plechu krytu motoru (viz obr. 6).
3. Nyní zaveďte otevřený konec opěrné vzpěry (19) mezi podložku a držák kola, šroub s vnitřním šestihranem (B) znovu pevně utáhněte.
4. Upevněte uzavřený konec opěrné vzpěry (19) pomocí šroubu s křížovou hlavou a matice (B) k odkládacímu stolu 1 (26) (obr. 7).

10.5 Montáž odkládacího stolu 2 (27) a odkládacího stolu 3 (28) (přiložený sáček (36) C + D + E) (obr. 8 + 9 + 10)

K montáži potřebujete:
- Inbusový klíč 5mm
- Očkový klíč SW10mm

Montážní nářadí není součástí rozsahu dodávky.

1. Upevněte odkládací stůl 2 (27) na stejné straně jako ochranný plech vzadu (20). Připevněte odkládací stůl ke štípači dřeva pomocí dvou šroubů s vnitřním šestihranem a pružinových podložek (C + D).
   Dbejte na to, aby stůl a ochranný plech byly vůči sobě v rovině.
2. Povolte levý ze dvou šroubů podpěrné nohy (25).
3. Nyní zaveďte otevřený konec opěrné vzpěry (21) mezi šroub a držák podpěrné nohy, šroub lehce utáhněte.
4. Upevněte uzavřený konec opěrné vzpěry (21) pomocí šroubu s křížovou hlavou a matice (C + D) k odkládacímu stolu 2 (27). Vyrovnejte odkládací stoly a utáhněte šrouby.
5. Opakujte kroky 1 - 4 na opačné straně (viz obr. 9)
6. Vyrovnejte oba odkládací stoly (27 a 28) k sobě a upevněte je pomocí šroubů s křížovou hlavou a matic (E) (viz obr. 10).

10.6 Montáž ochranného zařízení (30 - 35) (přiložený sáček (17) F) (obr. 11 + 12)

K montáži potřebujete:
- Šroubovák s křížovou hlavou
- Očkový klíč SW10mm

Montážní nářadí není součástí rozsahu dodávky.

1. Vzájemně spojte ochranná zařízení (33) a (34), upevněte je pomocí dvou šroubů s křížovou hlavou, upínacích svorek a matic (F).
2. Připevněte ochranná zařízení (33, 34) do otvorů pro ně určených na boku odkládacího stolu 1 (26) a odkládacího stolu 2 (27) (viz obr. 6 + 8). Připevněte ochranné zařízení (32) k určeným otvorům na odkládacím stole 1 (26). Upevněte ochranné zařízení (35) pomocí sedmi šroubů s křížovou hlavou, upínacích svorek a matic (F).

Namontujte ochranné zařízení (32) na chránič ovládací páky (12) pomocí šroubu s křížovou hlavou a matice (F).
3. Nyní upevněte ochranná zařízení (30 + 31) na horní straně. Upevněte je pomocí osmi šroubů s křížovou hlavou, upínacích svorek a matic (F).
4. Upevněte společně ochranná zařízení (30 + 31) tím, že k tomu použijete dva šrouby s křížovou hlavou, upínací svorky a matice (F).
5. Nakonec dotáhněte pevně všechny šrouby.

11. Před uvedením do provozu

⚠ Pozor!
Před uvedením do provozu výrobek bezpodmínečně kompletně smontujte!

⚠ VAROVÁNÍ!
Nebezpečí ohrožení zdraví!
Dýchání výparů oleje a výfukových plynů může způsobit vážné poškození zdraví, bezvědomí a v krajním případě i smrt.
- Nevdechujte výpary oleje a výfukové plyny.
- Výrobek používejte pouze ve venkovním prostředí.

UPOZORNĚNÍ!
Poškození výrobku
Pokud je výrobek provozován bez hydraulického oleje nebo s příliš malým množstvím oleje, může dojít k poškození motoru.
- Před uvedením do provozu doplňte olej. Výrobek je dodáván bez oleje.

UPOZORNĚNÍ!
Poškození životního prostředí!
Rozlitý olej může trvale znečistit životní prostředí. Kapalina je vysoce toxická a může rychle způsobit znečištění vody.
- Olej plňte/vyprazdňujte pouze na rovném, zpevněném povrchu.
- Použijte plnicí hrdlo nebo trychtýř.
- Vypuštěný olej sbírejte do vhodné nádoby.
- Rozlitý olej ihned pečlivě setřete a hadr zlikvidujte v souladu s místními předpisy.
- Olej zlikvidujte v souladu s místními předpisy.

Zkontrolujte před každým použitím:
- přípojné vedení z hlediska vadných míst (trhliny, řezy a podobně),
- Zkontrolujte stroj z hlediska příp. poškození,
- zda jsou všechny šrouby spoje pevně dotažené,
- hydrauliku z hlediska netěsných míst a
- množství oleje a
- bezpečnostní zařízení.

11.1 Kontrola množství oleje (obr. 13 + 14)
Hydraulické zařízení je uzavřený systém s olejovou nádrží, olejovým čerpadlem a ovládacím ventilem. Při dodání je již v systému olej. Množství oleje kontrolujte pravidelně před každým uvedením do provozu. Příliš malé množství oleje může poškodit olejové čerpadlo, příp. olej doplňte.

1. Vytáhněte síťovou zástrčku a postavte štípač dřeva do svislé polohy tak, aby olejová měrka (9) směřovala svisle vzhůru.
2. Povolením šroubů M6x16 (A) vyjměte úchop (3) z třmenu U (7) (viz obr. 3).
3. Vyjměte vypouštěcí šroub s olejovou měrkou (9) pomocí inbusového klíče SW8 (není součástí rozsahu dodávky).
4. Olejovou měrku (9) otřete pomocí čistého hadříku nepouštějícího vlákna.
5. Vraťte zpět vypouštěcí šroub s olejovou měrkou (9) a zcela zašroubujte vypouštěcí šroub s olejovou měrkou (9).
6. Znovu vyjměte vypouštěcí šroub s olejovou měrkou (9).
7. Množství oleje musí být v mezích střední značky na olejové měrce.
8. Vsaďte znovu vypouštěcí šroub s olejovou měrkou (9) a utáhněte je inbusovým klíčem SW8 (není součástí rozsahu dodávky).
9. Upevněte úchop (3) na třmen U (7) pomocí dvou šroubů M6x16 (A).

11.2 Doplňování hydraulického oleje (obr. 14)
1. Vytáhněte síťovou zástrčku a postavte štípač dřeva do svislé polohy tak, aby olejová měrka (9) směřovala svisle vzhůru.
2. Povolením šroubů M6x16 (A) vyjměte úchop (3) z třmenu U (7) (viz obr. 3).
3. Vyjměte vypouštěcí šroub s olejovou měrkou (9) pomocí inbusového klíče SW8 (není součástí rozsahu dodávky).
4. Olejovou měrku (9) otřete pomocí čistého hadříku nepouštějícího vlákna.
5. Vraťte zpět vypouštěcí šroub s olejovou měrkou (9) a zcela zašroubujte vypouštěcí šroub s olejovou měrkou (9).
6. Znovu vyjměte vypouštěcí šroub s olejovou měrkou (9).
7. Pokud množství oleje nedosahuje střední značky na olejové měrce (viz obr. 13), opatrně doplňte hydraulický olej (cca 3,5 l) vhodným trychtýřem nebo plnicím hrdlem. Hydraulický olej nepřeplňujte.
8. Vsaďte znovu vypouštěcí šroub s olejovou měrkou (9) a utáhněte je inbusovým klíčem SW8 (není součástí rozsahu dodávky).
9. Upevněte úchop (3) na třmen U (7) pomocí dvou šroubů M6x16 (A).

12. Pracovní pokyny

12.1 Odvzdušňovací šroub (obr. 15)
Před každým zahájením práce se musí odvzdušňovací šroub (6) bezpodmínečně o několik otáček uvolnit, aby byla zaručena cirkulace vzduchu v olejové nádrži. Pokud zůstane při provádění prací dotažený, způsobí hydraulický pohyb přetlak, který může poškodit štípač dřeva!

Pozor:
- Před každou přepravou výrobku se musí odvzdušňovací šroub (6) bezpodmínečně zašroubovat, aby se zabránilo úniku oleje.
- Při nízkých teplotách nechte štípačku 5 min. běžet na volnoběh, dokud se olej odpovídajícím způsobem nezahřeje.

12.2 Zapínání/vypínání (obr. 16)
Váš štípač dřeva je vybaven pro dvouruční obsluhu – levá ruka obsluhuje ovládací páku (13), pravá ruka spouštěcí tlačítko (5). Uvolnění obou ovládacích prvků způsobí to, že se přítlačná deska (11) přesune zpět.

Pokud je spouštěcí tlačítko (5) vypnuté a ovládací páka (13) je v činnosti, zůstane přítlačná deska (11) v aktuální poloze.

1. Zapojte zástrčku štípače dřeva do zásuvky.
2. Při vedení napájecího kabelu dbejte na to, aby nebyl veden přes přítlačnou desku (11) nebo v blízkosti štípacího klínu (2). Vyhněte se také místům, kde hrozí nebezpečí poškození nebo roztržení.
3. Umístěte dřevěný špalek na odkládací vedení. Vedení drží dřevěný špalek ve středu štípacího klínu. Pokud dřevěný špalek nedoléhá dobře nebo „plně", musíte jej otočit.
4. Stiskněte levou rukou ovládací páku (13) směrem dolů a spusťte štípací proces stisknutím spouštěcího tlačítka (5) pravou rukou.
5. Přítlačná deska (11) se pohybuje dopředu a tlačí dřevo přes štípací klín (2).

12.2.1 Tepelná ochrana

Při přetížení a přehřátí výrobek z bezpečnostních důvodů vypne integrované ochranné odpojení.

1. Počkejte cca 15 minut, až motor vychladne.
2. Spusťte znovu výrobek.

12.3 Štípání dřeva

⚠ VAROVÁNÍ!
Nebezpečí zranění!
Suché a uleželé dřevo může při štípání výbušně vyskočit a zranit obsluhu v obličeji.
Během štípání může zasunutím hydraulického štípacího klínu dojít ke stlačením nebo oddělením částí těla.
Kusy dřeva, které vznikají při štípání, mohou spadnout.

- Noste odpovídající ochranný oděv.

Ujistěte se, že štípané dřevo neobsahuje hřebíky nebo cizí tělesa. Konce štípaného materiálu musí být uříznuté rovně. Větve musí být odřezané rovně. Šikmo uříznuté kusy dřeva mohou při štípání sklouznout! Štípejte pouze rovně uříznuté dřevo.
Přitom postupujte následujícím způsobem:

1. Položte štípaný materiál přímo na odkládací plochu (10).
2. Nyní ovládejte ovládací páku (13) levou rukou a spouštěcí tlačítko (5) pravou rukou.
3. Stiskněte ovládací páku (13) směrem dolů a spusťte štípací proces stisknutím spouštěcího tlačítka (5).
4. Pokud je spouštěcí tlačítko (5) vypnuté a ovládací páka (13) je v činnosti, zůstane přítlačná deska (11) v aktuální poloze. Uvolnění obou ovládacích prvků způsobí to, že se přítlačná deska (11) přesune zpět.
5. Nyní můžete zkrátit zpětný chod přítlačné desky (11) tím, že ji zafixujete v požadované poloze pomocí šroubu s hvězdicí na kroužku omezení zdvihu (8) (viz 12.4).

Pokud nelze kus štípaného dřeva rozštípnout během 5 sekund, neprodleně proces zastavte. Štípaný materiál je pravděpodobně pro kapacitu vašeho štípače dřeva příliš tvrdý. Otočte štípaný materiál o 90° a zkuste materiál rozštípnout ještě jednou.

⚠ Upozornění:
Při trvalém provozu po dobu déle než 5 sekund hrozí nebezpečí přehřátí. Váš výrobek by se mohl poškodit.

12.4 Omezení zdvihu (obr. 1)

V případě krátkého štípaného materiálu je účelné omezit zdvih přítlačné desky (11).

1. Stiskněte ovládací páku (13) a spouštěcí tlačítko (5) a přesuňte přítlačnou desku (11) těsně před krátký štípaný materiál.
2. Uvolněte spouštěcí tlačítko (5).
3. Kroužek omezení zdvihu (8) nastavte povolením šroubu s hvězdicí do požadované polohy, ve které se má přítlačná deska (11) zastavit.
4. Znovu pevně dotáhněte šroub s hvězdicí.
5. Poté můžete ovládací páku (13) opět pustit.
6. Přítlačná deska (11) zůstane nyní při štípání v nastavené poloze.

12.5 Chybné osazení (obr. 17)

⚠ Pozor!
Nebezpečí zranění!
Nikdy neštípejte současně několik kusů! Hrozí nebezpečí, že se jeden z kusů nekontrolovaným způsobem vymrští ze stroje.

- Položte štípaný materiál rovně na odkládací plochu! Nesmí mít možnost sklouznout nebo se postavit se do šikmé polohy. Štípací klín (2) je nadměrně namáhán, pokud se štípání neprovádí na celém břitu, ale pouze v horní oblasti.
- Štípaný materiál musí vždy pevně spočívat na vedeních a odkládací ploše (10). Ujistěte se, že se štípaný materiál při štípání nezkroutí a nemůže vyskočit nebo sklouznout.
- Nepřetěžujte štípací klín (2) násilným štípáním na horním konci. To může způsobit zlomení štípacího klínu nebo poškození štípače dřeva.
- Štípaný materiál vždy štípejte ve směru vláken dřeva.
- Nikdy nevkládejte dřevo do štípače dřeva křížem. To může být nebezpečné a/nebo může dojít k vážnému poškození štípače dřeva.

12.6 Vzpříčený štípaný materiál (obr. 18 + 19)

⚠ POZOR!
Nebezpečí zranění!
Hrozí nebezpečí, že se sukovitý štípaný materiál při štípání vzpříčí. Pamatujte, že dřevo při rozvolňování stojí pod silným tlakem a může dojít ke stlačení prstů ve štěpné praskline.

- Nesahejte do běžícího štípače dřeva.
- Do štípače dřeva, který je v provozu, nevsunujte žádné předměty (např. kladivo apod.).

Nikdy se nepokoušejte vzpříčený štípaný materiál ze štípače dřeva vytlouct nebo vyříznout. To může způsobit nehody a poškození výrobku.

Postupujte následujícím způsobem:

1. Uvolněte ovládací páku (13) a spouštěcí tlačítko (5), aby se přítlačná deska (11) vrátila do výchozí polohy (viz obr. 16).
2. Vložte pod štípaný materiál klín (viz obr. 19).
3. Spusťte štípání tak, že přítlačná deska (11) přesune klín daleko pod uvolňovaný štípaný materiál.
4. Opakujte výše uvedené kroky s novými klíny tak dlouho, až se štípaný materiál vysune ze štípače dřeva nahoru.

13. Přeprava (obr. 20)

⚠ Pozor!
Vytáhněte před přepravou síťovou zástrčku.

Pro snadnou přepravu je štípač dřeva vybavený dvěma koly a úchopem.
Chcete-li výrobek přepravovat, uchopte jednou rukou úchop (3) štípače dřeva a zvedněte jej vpředu ze země. To usnadňuje přepravu štípače dřeva (obr. 20).
Před každou přepravou výrobku se musí odvzdušňovací šroub (6) zašroubovat, aby se zabránilo úniku oleje. (viz 12.1). Pokud necháte odvzdušňovací šroub utažený, způsobí pohyby přetlak, který může výrobek poškodit.

14. Údržba

⚠ VAROVÁNÍ!
Nebezpečí zranění!
Výrobek se může neočekávaně nastartovat a způsobit zranění.
- Před všemi údržbářskými pracemi vypněte motor.
- Před prováděním veškeré údržby vytáhněte síťovou zástrčku.

⚠ VAROVÁNÍ!
Nebezpečí ohrožení zdraví!
Dýchání výparů oleje a výfukových plynů může způsobit vážné poškození zdraví, bezvědomí a v krajním případě i smrt.
- Nevdechujte výpary oleje a výfukové plyny.
- Výrobek používejte pouze ve venkovním prostředí.

UPOZORNĚNÍ!
Poškození výrobku
Pokud je výrobek provozován bez hydraulického oleje nebo s příliš malým množstvím oleje, může dojít k poškození motoru.
- Před uvedením do provozu doplňte olej. Výrobek je dodáván bez oleje.

UPOZORNĚNÍ!
Poškození životního prostředí!
Rozlitý olej může trvale znečistit životní prostředí. Kapalina je vysoce toxická a může rychle způsobit znečištění vody.
- Olej plňte/vyprazdňujte pouze na rovném, zpevněném povrchu.
- Použijte plnicí hrdlo nebo trychtýř.
- Vypuštěný olej sbírejte do vhodné nádoby.
- Rozlitý olej ihned pečlivě setřete a hadr zlikvidujte v souladu s místními předpisy.
- Olej zlikvidujte v souladu s místními předpisy.

Doporučujeme vám:
- Štípací klín je namáhaný díl, který se má v případě potřeby přebrousit (viz 14.3).
- Kombinované dvouruční ochranné zařízení si musí zachovat lehký chod. Případně namažte několika málo kapkami oleje.
- Udržujte odkládací plochu čistou.
- Promažte kluzné lišty trochou tuku.

Pravidelně kontrolujte množství oleje!
Příliš malé množství oleje může poškodit olejové čerpadlo! (Viz 11.1)

Pravidelně kontrolujte těsnost hydraulických přípojek a šroubení a v případě potřeby je dotáhněte.

Doporučujeme oleje řady HLP 32.

Kdy mám vyměnit olej?
Výměna oleje proběhne po 150 pracovních hodinách.

14.1 Výměna hydraulického oleje (obr. 13 - 14)
1. Vytáhněte síťovou zástrčku a postavte štípačku dřeva do svislé polohy.
2. Povolením šroubů M6x16 (A) vyjměte úchop (3) z třmenu U (7) (viz obr. 3).
3. Postavte vhodnou záchytnou nádobu pod vypouštěcí šroub oleje (9).
4. Vyjměte vypouštěcí šroub s olejovou měrkou (9) pomocí inbusového klíče SW8 (není součástí rozsahu dodávky).
5. Úplně vypusťte hydraulický olej.
6. Opatrně doplňte hydraulický olej (cca 3,5 l) pomocí vhodného trychtýře nebo plnicího hrdla. Hydraulický olej nepřeplňujte.
7. Kontrolujte stav oleje. Olejovou měrku (9) otřete pomocí čistého hadříku nepouštějícího vlákna.
8. Vraťte zpět vypouštěcí šroub s olejovou měrkou (9) a zcela zašroubujte vypouštěcí šroub s olejovou měrkou (9).
9. Znovu vyjměte vypouštěcí šroub s olejovou měrkou (9).
10. Množství oleje musí být v mezích střední značky na olejové měrce (viz obr. 13). V případě potřeby doplňte trochu hydraulického oleje.
11. Vsaďte znovu vypouštěcí šroub s olejovou měrkou (9) a utáhněte je inbusovým klíčem SW8 (není součástí rozsahu dodávky).
12. Po výměně hydraulického oleje se může do hydraulického systému dostat vzduch. Proto štípač dřeva několikrát spusťte ve volnoběhu.
    Upozornění: Nezapomeňte povolit odvzdušňovací šroub (6) o několik otáček, aby byla zajištěna cirkulace vzduchu v olejové nádrži (obr. 15).
13. Poté znovu zkontrolujte množství oleje a v případě potřeby doplňte hydraulický olej.
14. Upevněte úchop (3) na třmen U (7) pomocí dvou šroubů M6x16 (A).

Přípojky a opravy
Připojení a opravy elektrického vybavení mohou provádět pouze odborní elektrikáři.

Při zpětných dotazech uvádějte prosím tyto údaje:
- Typ proudu napájejícího motor
- Údaje z typového štítku stroje
- Údaje z typového štítku motoru

Servisní informace
Je nutno dbát na to, že v případě tohoto výrobku následující díly podléhají opotřebení, které je dáno používáním nebo se tak děje přirozeně, příp. že na následující díly je pohlíženo jako na spotřební materiál.
Opotřebitelné díly*: štípací klín, hydraulický olej, vedení štípacího sloupku
* není nutně zahrnuto v obsahu dodávky!

15. Čištění

⚠ VAROVÁNÍ!
Nebezpečí zranění!
Výrobek se může neočekávaně nastartovat a způsobit zranění.
- Před všemi čisticími pracemi vypněte motor.
- Před prováděním veškerých čisticích prací odpojte síťovou zástrčku.

UPOZORNĚNÍ!
Nebezpečí poškození!
Pokud se do jednotky motoru dostane voda, může dojít k poškození motoru.
- Vyčistěte výrobek kartáčem.
- Výrobek neponořujte do vody ani jiných kapalin a jednotku motoru neostřikujte vysokotlakým čističem.

Doporučujeme výrobek vyčistit ihned po každém použití.
Čistěte výrobek pravidelně vlhkým hadrem a trochou mazacího mýdla. Nepoužívejte žádné čisticí prostředky ani rozpouštědla; mohly by poškodit plastové díly výrobku. Dbejte na to, aby se do vnitřního prostoru výrobku nemohla dostat žádná voda.

16. Skladování

Uložte výrobek a jeho příslušenství na tmavém, suchém místě, chráněném před mrazem a nedostupném pro děti. Optimální skladovací teplota se pohybuje mezi 5 a 30°C.
Elektrický přístroj uchovávejte v originálním obalu.
Elektrický přístroj zakryjte, aby byl chráněný před prachem nebo vlhkem.
Návod k obsluze uložte u přístroje.

17. Elektrické připojení

Instalovaný elektromotor je připojen v provozuschopném stavu. Přípojka musí odpovídat příslušným předpisům VDE a DIN.
Těmto předpisům musí odpovídat síťová přípojka zákazníka i použité prodlužovací kabely.

Používejte přenosný osobní ochranný spínač (PRCD), není-li v napájecí síti nainstalovaný proudový chránič (RCD) s jmenovitým chybovým proudem max. 0,03 A.

Vadný elektrický přívodní kabel
U elektrických přívodních kabelů často dochází k poškození izolace.

Jeho příčinami mohou být:
- Smáčknutá místa, je-li přívodní kabel veden oknem nebo štěrbinou ve dveřích.
- Prohnutí kvůli nevhodnému upevnění nebo vedení přívodního kabelu.
- Zlomení kvůli přejíždění přes přívodní kabel.
- Poškození izolace kvůli vytržení z elektrické zásuvky ve stěně.
- Praskliny v důsledku stárnutí izolace.

Tyto vadné elektrické přívodní kabely nesmí být používány a kvůli poškození izolace jsou životu nebezpečné.

Pravidelně kontrolujte, zda elektrické přívodní kabely nejsou poškozeny. Dávejte pozor, aby nebyl přívodní kabel při kontrole připojen do elektrické sítě.
Elektrické přívodní kabely musí odpovídat příslušným předpisům VDE a DIN. Používejte pouze přívodní kabely s označením H05VV-F.

Uvedení typového označení na přívodním kabelu je povinné.

U jednofázového motoru na střídavý proud doporučujeme pro stroje s vysokým rozběhovým proudem (od 3000 W) jištění C 16A nebo K 16A!

DIN EN 61000-3-11
- Výrobek splňuje požadavky normy EN 61000-3-11 a podléhá zvláštním připojovacím podmínkám. To znamená, že použití libovolných, volně vybraných připojovacích bodů není přípustné.
- Výrobek může při špatných podmínkách sítě způsobit přechodné výkyvy napětí.
- Výrobek je určen pro použití výhradně v připojovacích bodech, které
  a. nepřekračují maximální přípustnou impedanci sítě „Z max = 0.468 Ω“ nebo
  b. které mají trvalou proudovou zatížitelnost sítě nejméně 100 A na fázi.
- Vy jako uživatel musíte zajistit, v případě potřeby prostřednictvím dohody se svým dodavatelem energie, aby váš připojovací bod, na kterém chcete výrobek provozovat, splňoval jeden ze dvou uvedených požadavků a) nebo b).

Motor na střídavý proud 220 - 240 V~ / 50 Hz
Síťové napětí 220 - 240 V~ / 50 Hz

Síťová přípojka a prodlužovací vedení musí být 3žilové = P + N + SL. - (1/N/PE).
Prodlužovací kabel s příliš malým průřezem vodičů způsobuje výrazné snížení výkonu zahradního přístroje. U kabelů do délky 25 m je potřebný průřez vodičů minimálně 3 x 1,5 mm^2, u kabelů s délkou větší než 25 m musí být průměr vodičů minimálně 2,5 mm^2.
Síťová přípojka je jištěna maximálně 16 A.

18. Likvidace a recyklace

Upozornění k obalu



Balicí materiály jsou recyklovatelné. Obaly prosím likvidujte způsobem šetrným k životnímu prostředí.

Upozornění k zákonu o elektrických a elektronických zařízeních (ElektroG)



Odpadní elektrická a elektronická zařízení nepatří do domovního odpadu, ale musí se sbírat a likvidovat odděleně!

- Staré baterie nebo akumulátory, které nejsou trvale instalovány ve starém spotřebiči, je třeba před odevzdáním vyjmout! Jejich likvidaci upravuje zákon o bateriích.
- Majitelé nebo uživatelé elektrických a elektronických zařízení jsou ze zákona povinni je po použití vrátit.
- Koncový uživatel je zodpovědný za vymazání svých osobních údajů ze starého zařízení určeného k likvidaci!
- Symbol přeškrtnuté popelnice znamená, že se odpadní elektrická a elektronická zařízení nesmí likvidovat společně s domovním odpadem.
- Elektrická a elektronická zařízení můžete bezplatně odevzdat na následujících místech:
  - Veřejné skládky nebo sběrná místa odpadů (např. obecní stavební dvory)
  - Prodejní místa elektrospotřebičů (stacionární a online), pokud jsou obchodníci povinni je odebírat nebo to nabízejí dobrovolně.
  - Až tři kusy elektroodpadu od jednoho typu spotřebiče s délkou hrany maximálně 25 cm lze bezplatně vrátit výrobci, aniž by bylo nutné předtím zakoupit nový spotřebič od výrobce nebo jej odevzdat na jiném autorizovaném sběrném místě ve vašem okolí.
  - Pro další doplňující podmínky zpětného odběru výrobců a distributorů se obraťte na příslušný zákaznický servis.
- V případě, že výrobce dodá nový elektrospotřebič do soukromé domácnosti, může na žádost koncového uživatele zajistit bezplatný sběr elektroodpadu. Za tímto účelem kontaktujte zákaznický servis výrobce.
- Tato prohlášení se vztahují pouze na přístroje instalované a prodávané v zemích Evropské unie a podléhající evropské směrnici 2012/19/EU. V zemích mimo Evropskou unii mohou pro likvidaci elektroodpadu platit jiné předpisy.

19. Odstraňování poruch

Porucha	**Možná příčina**	**Řešení**
Motor samočinně ukončí štípání.	Přepěťové ochranné zařízení se aktivovalo.	Zavolejte kvalifikovaného elektrikáře.
Štípaný materiál se nerozštípne.	Materiál nesprávně usazen ve štípači dřeva.	Vložte štípaný materiál správným způsobem.
	Obvod štípaného materiálu překračuje kapacitu motoru.	Nařežte štípaný materiál na vhodnou velikost.
	Štípací klín je tupý.	Nabruste štípací klín.
	Uniká olej.	Vyhledejte netěsné místo, zavolejte prodejci.
Přítlačná deska vibruje, vytváří hluk.	Nedostatek oleje a přebytečné množství vzduchu v hydraulickém systému.	Zkontrolujte množství oleje, případně doplňte olej, jinak zavolejte prodejci.
Hydraulické čerpadlo píská	Příliš málo hydraulického oleje	Doplňte olej
Únik oleje u válce nebo na jiných místech.	Vzduchové bubliny v hydraulickém systému během provozu.	Před použitím uvolněte odvzdušňovací šroub o několik otáček.
	Odvzdušňovací šroub před dopravou nebyl dotažen.	Odvzdušňovací šroub před dopravou pevně dotáhněte.
	Vypouštěcí šroub volný.	Vypouštěcí šroub pevně dotáhněte.
	Olejový ventil a/nebo těsnění vadné.	Kontaktujte prodejce.

20. Záruční list

Vážena zakaznice, važeny zakazniku,

naše výrobky podléhají přísné kontrole kvality. Pokud i přesto tento přístroj bezvadně nefunguje, velice toho litujeme a prosíme Vás, abyste se obrátili na náš zákaznický servis, jehož adresa je uvedena na tomto záručním listu. Rádi Vám budeme k dispozici také telefonicky na níže uvedeném servisním čísle. Pro uplatňování nároků na záruku platí následující:

- Tyto záruční podmínky upravují dodatečný záruční servis. Vašich zákonných nároků na záruku se tato záruka netýká. Náš záruční servis je pro Vás bezplatný.
- Záruční servis se vztahuje výhradně na nedostatky, které lze odvodit z vad materiálu nebo výrobních vad a je také omezen pouze na odstranění těchto nedostatků, resp. výměnu přístroje. Dbejte prosím na to, že naše přístroje nebyly podle svého účelu určení konstruovány pro živnostenské, řemeslnické nebo průmyslové použití. Záruční smlouva tak není realizována, pokud byl přístroj používán v živnostenských, řemeslných nebo průmyslových podnicích a při srovnatelných činnostech. Z naší záruky je dále vyloučeno poskytnutí náhrady za dopravní škody, škody způsobené nedodržováním montážního návodu nebo z důvodů neodborné instalace, nedodržování návodu k použití (jako např. připojení na chybné síťové napětí nebo druh proudu), nedovoleného nebo neodborného používání (jako např. přetížení přístroje nebo použití neschválených vložných nástrojů nebo příslušenství), nedodržování pokynů pro údržbu a bezpečnostních pokynů, vniknutí cizích těles do přístroje (jako např. písek, kameny nebo prach), použití násilí nebo poškození v důsledku cizích vlivů (jako např. škody způsobené pádem), jakož také běžného opotřebení způsobeného používáním.

Nárok na záruku zaniká, pokud bylo do přístroje již zasahováno

- Záruční doba činí 3 roky a začíná datem koupě přístroje. Nároky na záruku před vypršením záruční doby je třeba uplatňovat během dvou týdnů od zjištění defektu. Uplatňování nároků na záruku po vypršení záruční doby je vyloučeno. Oprava nebo výměna přístroje nevede k prodloužení záruční doby, ani k zahájení nové záruční doby za provedený výkon pro přístroj nebo pro případné zamontované náhradní díly. Toto platí také v případě servisu v místě Vašeho bydliště.
- Pro uplatnění nároku ze záruky se prosím obraťte na adresu servisu uvedenou dole. Pokud se reklamace uplatňuje v záruční době, dáme Vám k dispozici formulář pro vrácení, pomocí kterého nám můžete vadný přístroj zdarma zaslat zpět. Popište nám prosím pokud možno přesně důvod reklamace. Je-li defekt přístroje v našem záručním servisu obsažen, obdržíte obratem opravený nebo nový přístroj.

Samozřejmě rádi za úhradu nákladů odstraníme defekty na přístroji, které nespadají nebo již nespadají do rozsahu záruky. K tomu nám přístroj prosím zašlete na naši servisní adresu.

Servisní horká linka (CZ):
00800 4003 4003
(0,00 €/Min.)

Adresa elektronické pošty (CZ):
service.CZ@scheppach.com

Adresa servisního střediska (CZ):
GARLAND distributor s.r.o.
Hradecká 1136
CZ - 50601 Jicín



Na stránkách www.lidl-service.com si můžete stáhnout tyto a mnoho dalších manuálů, produktových videí a instalačních softwarů.
Pomocí kódu QR můžete přímo na stránce servisních služeb Lidl (www.lidl-service.com) otevřít svůj návod k obsluze zadáním čísla výrobku (IAN) 402465_2110.

Spis treści: Strona:

1. Wyjaśnienie symboli na urządzeniu....56
2. Wprowadzenie....58
3. Opis produktu (rys. 1, 2 + 5)....58
4. Zakres dostawy (rys. 1, 2 + 5)....58
5. Użytkowanie zgodne z przeznaczeniem....59
6. Wskazówki dotyczące bezpieczeństwa....59
7. Dodatkowe wskazówki dotyczące bezpieczeństwa....60
8. Dane techniczne....60
9. Rozpakowanie....60
10. Budowa....61
11. Przed uruchomieniem....62
12. Wskazówki dotyczące pracy....63
13. Transport (rys. 20)....64
14. Konserwacja....64
15. Czyszczenie....65
16. Przechowywanie....66
17. Przyłącze elektryczne....66
18. Utylizacja i ponowne wykorzystanie....66
19. Pomoc dotycząca usterek....67
20. Gwarancja....68
21. Rysunek eksplozji....82
22. Deklaracja zgodności....84

1. Wyjaśnienie symboli na urządzeniu

	PL	Przed uruchomieniem przeczytać podręcznik.
	PL	Należy stosować nauszniki ochronne. Hałas może powodować utratę słuchu.
	PL	Nosić obuwie ochronne.
	PL	Nosić okulary ochronne.
	PL	Używać rękawic roboczych.
	PL	Demontowanie lub modyfikowanie osłon i zabezpieczeń jest zabronione.
	PL	Nie dopuszczać do rozlania oleju hydraulicznego na ziemi. Zużyty olej utylizować w lokalnym punkcie zbiórki zużytego oleju. Wylewanie starego oleju na ziemię lub mieszanie go z odpadami jest zabronione.
	PL	Uwaga! Przed rozpoczęciem czynności związanych z naprawą, konserwacją i czyszczeniem zatrzymać silnik i wyciągnąć wtyczkę sieciową.
	PL	Uwaga, napięcie sieciowe! Nie otwierać maszyny!
	PL	Nie wkładać rąk w obszar łupania! Niebezpieczeństwo odniesienia obrażeń! Niebezpieczeństwo przecięcia i zmiażdżenia!
	PL	Nie wolno sięgać do wnętrza maszyny bez zabezpieczenia!
	PL	Uwaga! Ruchome elementy!
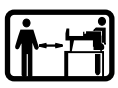	PL	W obszarze roboczym maszyny może przebywać tylko operator. Osoby postronne oraz zwierzęta domowe i hodowlane trzymać z dala od strefy zagrożenia (minimalny odstęp 5 m).
	PL	Chronić urządzenie przed deszczem, nie zostawiać urządzenia na zewnątrz podczas deszczu!
	PL	Ustawienie ograniczenia skoku

	PL	Ryzyko poparzenia przez gorące powierzchnie! Nie dotykać!
	PL	Punkt zawieszenia dla haków dźwigowych.
	PL	Punkt mocowania służy do zabezpieczenia maszyny podczas transportu.
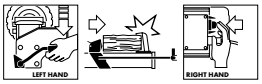	PL	Maszynę należy zawsze obsługiwać dwoma rękami!
⚠ Uwaga!	PL	Miejsca w niniejszej instrukcji obsługi, które dotyczą bezpieczeństwa użytkownika, zostały oznaczone następującym znakiem
ZAGROŻENIE!	PL	Słowo sygnalizacyjne oznaczające sytuację bezpośredniego niebezpieczeństwa, która, jeśli jej się nie uniknie, spowoduje śmierć lub poważne obrażenia ciała.
OSTRZEŻENIE!	PL	Słowo sygnalizacyjne oznaczające sytuację potencjalnego niebezpieczeństwa, która, jeśli jej się nie uniknie, może spowodować śmierć lub poważne obrażenia ciała.
OSTROŻNIE!	PL	Słowo sygnalizacyjne oznaczające sytuację potencjalnego niebezpieczeństwa, która, jeśli jej się nie uniknie, może spowodować niewielkie lub umiarkowane obrażenia ciała.
WSKAZÓWKA	PL	Słowo sygnalizacyjne oznaczające sytuację potencjalnego niebezpieczeństwa, która, jeśli jej się nie uniknie, może spowodować uszkodzenie produktu lub własności/ posiadanego mienia.

2. Wprowadzenie

PRODUCENT:
Scheppach GmbH
Günzburger Straße 69
D-89335 Ichenhausen

SZANOWNY KLIENCIE,
Życzymy dużo satysfakcji i powodzenia podczas pracy z nowym produktem.

WSKAZÓWKA:
Zgodnie z obowiązującą ustawą o odpowiedzialności cywilnej za produkt, producent nie odpowiada za szkody powstałe przy tym produkcie lub przez ten produkt w przypadku:

- nieprawidłowej obsługi,
- nieprzestrzegania instrukcji obsługi,
- napraw wykonywanych przez osoby trzecie, specjalistów nieautoryzowanych,
- montażu i wymiany nieoryginalnych części zamiennych,
- użytkowania niezgodnego z przeznaczeniem,
- Awarie instalacji elektrycznej w przypadku nieprzestrzegania przepisów elektrycznych oraz postanowień VDE 0100, DIN 57113 / VDE0113.

Przestrzegać:
Przed przystąpieniem do montażu i uruchomienia przeczytać cały tekst instrukcji obsługi.
Instrukcja obsługi ma na celu ułatwienie zapoznania się z produktem i wykorzystania możliwości użytkowania go zgodnie z przeznaczeniem.
Instrukcja obsługi zawiera ważne wskazówki dotyczące bezpiecznej, fachowej i ekonomicznej pracy z niniejszym produktem oraz sposobu unikania zagrożeń, oszczędności kosztów napraw, redukcji czasów przestoju i zwiększenia niezawodności i żywotności produktu.
Dodatkowo oprócz zasad bezpieczeństwa zawartych w niniejszej instrukcji obsługi należy przestrzegać przepisów danego kraju obowiązujących dla eksploatacji produktu.
Instrukcję obsługi przechowywać przy produkcie, w torebce plastikowej chroniącej przed zanieczyszczeniem i wilgocią. Każda osoba obsługująca musi przeczytać ją przed przystąpieniem do pracy i dokładnie jej przestrzegać.
Przy produkcie mogą pracować wyłącznie osoby, które zostały przeszkolone w zakresie użytkowania produktu i poinstruowane o związanych z tym zagrożeniach. Przestrzegać ustawowego wieku minimalnego.
Oprócz wskazówek dotyczących bezpieczeństwa zawartych w niniejszej instrukcji obsługi i specjalnych przepisów danego kraju należy przestrzegać ogólnie uznanych zasad technicznych dotyczących eksploatacji maszyn o tej samej budowie.
Nie ponosimy odpowiedzialności za wypadki ani szkody powstałe wskutek nieprzestrzegania niniejszej instrukcji oraz wskazówek dotyczących bezpieczeństwa.

3. Opis produktu (rys. 1, 2 + 5)

1. Urządzenie ochronne
2. Klin rozdzielnik
3. Uchwyt
4. Osłona blaszana przednia
5. Przycisk wyzwalający
6. Śruba odpowietrzająca
7. Uchwyt U
8. Pierścień ograniczenia skoku
9. Śruba spustowa oleju z prętowym wskaźnikiem poziomu oleju
10. Powierzchnia nośna
11. Płyta dociskowa
12. Osłona dźwigni obsługowej
13. Dźwignia obsługowa
14. Silnik
15. Koła transportowe
16. Podkładki
17. Zawleczka zabezpieczająca
18. Kołpak koła
19. Podpora ukośna
20. Osłona blaszana tylna
21. Podpory ukośne (2x)
22. Oś koła podstawy
23. Belka poprzeczna podstawy
24. Wsporniki kół podstawy
25. Stojak podstawy
26. Stół odkładczy 1
27. Stół odkładczy 2
28. Stół odkładczy 3
29. Łuparka klinowa do drewna
30. Urządzenie ochronne górne 1
31. Urządzenie ochronne górne 2
32. Urządzenie ochronne lewe
33. Urządzenie ochronne tylne 1
34. Urządzenie ochronne tylne 2
35. Urządzenie ochronne przednie
36. Torebka
37. Śruby stojaka (4x śruby z nakrętkami)
38. Śruby wspornika kół podstawy (2x śruby z podkładkami, pierścienie sprężyste i nakrętki)
39. Śruby podstawy (4x śruby sześciokątne)
40. Nóżka
41. Śruby stojaka (5x śruby z nakrętkami)

4. Zakres dostawy (rys. 1, 2 + 5)

- Instrukcja obsługi
- Torebka (A, B, C, D, E, F) (36)
- Uchwyt (3)
- Łuparka klinowa (29)
- Urządzenie ochronne górne 1 (30)
- Urządzenie ochronne górne 2 (31)
- Urządzenie ochronne lewe (32)
- Urządzenie ochronne tylne 1 (33)
- Urządzenie ochronne tylne 2 (34)
- Urządzenie ochronne przednie (35)
- Stół odkładczy 1 (26)
- Stół odkładczy 2 (27)
- Stół odkładczy 3 (28)

- Podpory ukośne (2x) (21)
- Podpora ukośna (19)
- Oś koła podstawy (22)
- Belka poprzeczna podstawy (23)
- Wsporniki kół podstawy (24)
- Stojak podstawy (25)
- Śruby wspornika kół podstawy (2x śruby M8x25 mm z podkładkami, pierścienie sprężyste i nakrętki) (38)
- Śruby podstawy (4x śruby sześciokątne M10x20 mm) (39)
- Stojak (40)
- Śruby stojaka (2x śruby zamykające M8x10 mm z nakrętkami) (41)

5. Użytkowanie zgodne z przeznaczeniem

łuparka jest przeznaczona wyłącznie do rozdrabniania drewna opałowego zgodnie z kierunkiem włókien.

Maszynę wolno użytkować wyłącznie zgodnie z jej przeznaczeniem. Każde użycie wykraczające poza to jest niezgodne z przeznaczeniem. Za wynikające z tego szkody i obrażenia wszelkiego rodzaju odpowiada użytkownik/operator, a nie producent.
Do zgodnego z przeznaczeniem wykorzystywania zalicza się również przestrzeganie wskazówek dotyczących bezpieczeństwa, a także instrukcji montażu i wskazówek dot. eksploatacji, zawartych w instrukcji obsługi.
Osoby obsługujące i konserwujące maszynę muszą dobrze znać jej działanie oraz zostać poinformowane o ewentualnych zagrożeniach.
Ponadto należy jak najdokładniej przestrzegać obowiązujących przepisów dotyczących zapobiegania nieszczęśliwym wypadkom.
Podobnie zaleca się przestrzeganie wszelkich innych ogólnych zasad z dziedziny medycyny pracy i bezpieczeństwa technicznego.
Samowolne modyfikacje maszyny wykluczają odpowiedzialność producenta za spowodowane tym szkody.

- Hydrauliczna łuparka klinowa nadaje się tylko do pracy poziomej. Drewno może być łupane tylko poziomo zgodnie z kierunkiem słojów. Maksymalny wymiar drewna do rozłupania wynosi 52 cm.
- Nigdy nie łupać drewna w pozycji pionowej lub w poprzek kierunku włókien!
- Przestrzegać wskazówek producenta dotyczących bezpieczeństwa, pracy i konserwacji oraz wymiarów podanych w rozdziale Dane techniczne.
- Przestrzegać odnośnych przepisów bezpieczeństwa pracy oraz pozostałych, ogólnie uznanych zasad bezpieczeństwa technicznego.
- Użytkowanie, konserwacja i naprawa maszyny są dozwolone wyłącznie dla osób, które zostały wykwalifikowane w tym zakresie i poinformowane o zagrożeniach. Samowolne modyfikacje maszyny wykluczają odpowiedzialność producenta za wynikające stąd szkody.
- Maszynę wolno użytkować wyłącznie z oryginalnym wyposażeniem i narzędziami producenta.
- Każde użycie wykraczające poza wyżej podane jest uważane za niezgodne z przeznaczeniem. Za wynikające stąd szkody producent nie odpowiada; ryzyko ponosi wyłącznie użytkownik.
- Należy zachować czyste i wolne od przeszkód miejsce pracy.
- Produkt należy obsługiwać wyłącznie na płaskiej i twardej powierzchni.
- Przed każdym uruchomieniem należy sprawdzić prawidłowość działanie rozdzielacza.
- Produkt należy eksploatować wyłącznie w miejscach położonych maksymalnie 1000 m nad poziomem morza.

Należy pamiętać, że zgodnie z przeznaczeniem nasze produkty nie zostały skonstruowane do użytku komercyjnego, rzemieślniczego lub przemysłowego. Nie ponosimy odpowiedzialności w przypadku, gdy produkt jest stosowany w zakładach komercyjnych, rzemieślniczych i przemysłowych oraz do podobnych działalności.

6. Wskazówki dotyczące bezpieczeństwa

⚠ OSTRZEŻENIE: Podczas stosowania narzędzi elektrycznych należy przestrzegać wymienionych poniżej podstawowych zasad bezpieczeństwa, aby zmniejszyć ryzyko pożaru, porażenia prądem i obrażeń ciała. Przeczytać wszystkie instrukcje przed przystąpieniem do posługiwania się tym narzędziem.

- Przestrzegać wszystkich wskazówek bezpieczeństwa i wskazówek dotyczących zagrożeń umieszczonych na maszynie.
- Wszystkie wskazówki dotyczące bezpieczeństwa i zagrożeń, umieszczone na maszynie należy utrzymywać w stanie czytelnym.
- Nie wolno demontować lub powodować bezużyteczności urządzeń zabezpieczających przy maszynie.
- Sprawdzić przewody przyłączeniowe sieci. Nie stosować uszkodzonych przewodów przyłączeniowych.
- Przed uruchomieniem sprawdzić prawidłowe działanie obsługi oburęcznej.
- Operator musi mieć ukończone 18 lat. Osoby uczące się muszą mieć ukończone minimum 16 lat , jednak mogą pracować przy maszynie wyłącznie pod nadzorem.
- Nie pozwalać dzieciom pracować z użyciem tego produktu.
- Podczas pracy należy nosić rękawice robocze i obuwie ochronne, okulary ochronne, odzież ściśle przylegającą do ciała i nauszniki ochronne (środki ochrony indywidualnej).
- Ostrożnie podczas pracy: Niebezpieczeństwo odniesienia obrażeń palców i dłoni ze strony obracającego się narzędzia rozdzielającego.
- Prace związane z przezbrojeniem, nastawą i czyszczeniem, a także konserwacją i usuwaniem usterek należy przeprowadzać tylko przy wyłączonym silniku. Wyjąć wtyczkę sieciową!
- Instalacje, naprawy i prace konserwacyjne przy instalacji elektrycznej mogą być wykonywane wyłącznie przez specjalistów.

- Po zakończeniu naprawy lub konserwacji należy natychmiast zamontować z powrotem wszystkie urządzenia ochronne i zabezpieczające.
- Przed opuszczeniem stanowiska pracy wyłączyć silnik. **Wyjąć wtyczkę sieciową!**
- **Usuwanie urządzenia ochronnego oraz praca bez urządzenia ochronnego jest surowo zabroniona.**
- Ze względu na właściwości drewna (np. zrosty, kłody o nieregularnym kształcie itd.), podczas pracy mogą pojawić się zagrożenia związane z wyrzucaniem elementów, zablokowaniem łuparki oraz zmiażdżeniami.

7. Dodatkowe wskazówki dotyczące bezpieczeństwa

- Łuparkę do drewna musi obsługiwać tylko **jedna osoba**.
- Nigdy nie rozłupywać pni, **które zawierają gwoździe, drut lub inne** przedmioty.
- Rozłupane drewno i wióry drewniane stwarzają **zagrożenie w obszarze roboczym.** Istnieje niebezpieczeństwo potknięcia się, poślizgnięcia się lub upadku. Utrzymywać zawsze porządek w obszarze roboczym.
- Nigdy nie kłaść dłoni na ruchomych elementach, gdy maszyna jest włączona.
- Rozłupywać tylko kawałki drewna o długości **wynoszącej maksymalnie** 52 cm.

⚠ **Ostrzeżenie!** Niniejsze narzędzie elektryczne wytwarza podczas pracy pole elektromagnetyczne. Pole to może w pewnych okolicznościach wpływać negatywnie na aktywne lub pasywne implanty medyczne. W celu zmniejszenia ryzyka poważnych lub śmiertelnych obrażeń, osobom z implantami medycznymi przed użyciem narzędzia elektrycznego zalecamy konsultację z lekarzem i producentem.

Ryzyka szczątkowe

Maszyna została skonstruowana zgodnie z najnowszym stanem techniki i uznanymi zasadami techniki bezpieczeństwa. Jednak podczas pracy mogą się pojawić poszczególne ryzyka szczątkowe.

- Niebezpieczeństwo odniesienia obrażeń palców i dłoni ze strony narzędzia rozłupującego w przypadku nieprawidłowego prowadzenia przedmiotu obrabianego.
- Obrażenia w wyniku wyrzuconego przedmiotu obrabianego w przypadku nieprawidłowego zamocowania lub prowadzenia.
- Zagrożenie zdrowia spowodowane prądem w przypadku stosowania nieprawidłowych elektrycznych przewodów przyłączeniowych.
- Przed podjęciem prac nastawczych lub konserwacyjnych zwolnić przycisk Start i wyciągnąć wtyczkę sieciową.
- Ponadto, pomimo wszelkich podjętych kroków, mogą się pojawić ukryte ryzyka szczątkowe.
- Ryzyka szczątkowe można zminimalizować przestrzegając rozdziału „Wskazówki bezpieczeństwa" oraz „Użytkowanie zgodne z przeznaczeniem", jak i całej instrukcji obsługi.
- Unikać przypadkowego uruchamiania maszyny: podczas wkładania wtyczki do gniazda przycisk uruchamiający nie może być wciśnięty.

  Stosować narzędzie zalecane w niniejszej instrukcji obsługi. W ten sposób zapewni się optymalną wydajność maszyny.
- Nie zbliżać rąk do obszaru roboczego, gdy maszyna jest uruchomiona.

8. Dane techniczne

Wymiary montażowe dł. x szer. x wys.	1160 x 425 x 610 mm
Drewno ø min. - maks.	50 - 250 mm
Długość kawałka drewna - maks.	200 - 520 mm
Silnik	220 - 240 V~ / 50 Hz
Prędkość obrotowa	2800 obr./min
Moc	2200 W (S3 25%)
Siła rozdzielająca	maks. 6 t
Skok siłownika	370 mm
Przepływ w cylindrze	3,08 cm/s
Powrót cylindra	5,29 cm/s
Ilość oleju (HLP 32)	3,5 l
Ciśnienie robocze	20,8 Mpa
Ciężar z podstawą	57,6 kg
Ciężar ze stojakiem	54 kg
Tryb pracy*	S3 25%
Stopień ochrony	IP54

Zmiany techniczne zastrzeżone!

Hałas i drgania

⚠ Ostrzeżenie: Hałas może negatywnie oddziaływać na zdrowie. Jeżeli hałas wytwarzany przez maszynę przekracza 85 dB (A), należy nosić odpowiednie nauszniki ochronne.

Parametry hałasu

Poziom mocy akustycznej L_{WA}	96 dB (A)
Poziom ciśnienia akustycznego L_{pA}	89,8 dB (A)
Niepewność $K_{WA/pA}$	3 dB (A)

*Tryb pracy S3, praca okresowa przerywana bez wpływu procesu rozruchu na nagrzewanie się silnika. Eksploatacja składa się z czasu rozruchu, z czasu pracy pod stałym obciążeniem i z czasu biegu jałowego. Czas pracy wynosi 10 min, względny czas włączenia wynosi 25% czasu pracy.

Siła nacisku

Poziom mocy wbudowanej pompy hydraulicznej może osiągnąć krótkoterminowy poziom ciśnienia dla siły rozdzielającej do 6 ton. W ustawieniu podstawowym rozłupywarki hydrauliczne są fabrycznie ustawione na poziom mocy niższy o ok. 10%. Z przyczyn związanych z bezpieczeństwem, ustawienia podstawowe nie mogą być zmieniane przez użytkownika. Należy pamiętać, że na lepkość oleju hydraulicznego mają wpływ warunki zewnętrzne, takie jak temperatura pracy i otoczenia, ciśnienie i wilgotność powietrza. Ponadto, tolerancje produkcyjne i błędy konserwacyjne mogą wpływać na osiągalny poziom ciśnienia.

9. Rozpakowanie

- Otworzyć opakowanie i wyjąć ostrożnie produkt.
- Usunąć materiał opakowaniowy oraz zabezpieczenia opakowania/transportowe (jeśli występują).
- Sprawdzić, czy zakres dostawy jest kompletny.

- Sprawdzić produkt i elementy wyposażenia pod kątem uszkodzeń w trakcie transportu. W przypadku reklamacji natychmiast poinformować o tym dostawcę. Późniejsze reklamacje nie będą uznawane.
- W miarę możliwości zachować opakowanie do zakończenia okresu gwarancyjnego.
- Przed zastosowaniem produktu zapoznać się z nim na podstawie instrukcji obsługi.
- W przypadku akcesoriów i części zużywalnych i zamiennych stosować wyłącznie oryginalne części. Części zamienne można nabyć u swojego dystrybutora.
- Przy zamówieniach podawać nasze numery artykułów oraz typ i rok produkcji produktu.

⚠ Uwaga!
Urządzenie i materiały opakowaniowe nie mogą służyć jako zabawka dla dzieci! Dzieciom nie wolno bawić się workami z tworzywa sztucznego, foliami i drobnymi elementami! Istnieje niebezpieczeństwo połknięcia i uduszenia!

10. Budowa

Wskazówka
Ze względu na duży ciężar produktu zaleca się, aby montaż wykonywały co najmniej dwie osoby.

10.1 Montaż uchwytu (3) (torebka (36) A) (rys. 3)

Elementy niezbędne do montażu:
- Klucz imbusowy 5 mm

Narzędzia montażowe nie są objęte zakresem dostawy.

1. Przymocować uchwyt (3) do pałąka w kształcie litery U (7), stosując dwie śruby M6x16 (A).

Łuparka klinowa nadaje się do pracy na stole roboczym (patrz 10.2) lub na dostarczonej podstawie (10.3).

10.2 Montaż łuparki klinowej na stole roboczym (rys. 1 + 4)

1. Umieść łuparkę klinową na stole roboczym o wysokości 73,5 cm, stabilnym, prostym i płaskim.
2. Przymocować łuparkę klinową do stołu roboczego za pomocą dwóch odpowiednich śrub i nakrętek (nie są zawarte w zakresie dostawy). Należy użyć do tego dwóch otwór znajdujących się w stojaku (40).

10.3 Montaż podstawy (rys. 1 + 5)

Z powodów technicznych i ze względu na opakowanie klient musi samodzielnie zmontować podstawę.

Elementy niezbędne do montażu:
- Śrubokręt do wkrętów z rowkiem krzyżowym
- Klucz płaski SW 13 mm
- Klucz płaski SW 16 mm
- Szczypce (np. szczypce igłowe) do usuwania zawleczek zabezpieczających (17)

Narzędzia montażowe nie są objęte zakresem dostawy.

1. **Krok 1:** Ustawić łuparkę klinową (29) pionowo na podłodze z silnikiem (14) skierowanym w dół i podłożyć pod to odpowiednią podstawę. Do tego celu można wykorzystać np. styropianową wyściółkę opakowania lub koc.
2. Usunąć wstępnie zmontowany stojak (40) z łuparki klinowej (29). W tym celu należy poluzować śruby stojaka (41) za pomocą klucza płaskiego SW 13 mm.
3. Zdjąć wstępnie zmontowane koła transportowe (15) wraz z podkładkami (16), zawleczkami zabezpieczającymi (17) i kołpakami kół (18) z osi kół łuparki klinowej (29).
4. **Krok 2:** Nałożyć dwa wsporniki kół podstawy (24) na sworznie kół łuparki klinowej (29). Przykręcić dwie śruby M8 x 20 mm (38), podkładki, pierścienie sprężyste i nakrętki M8 do wsporników kół podstawy (24).
5. **Krok 3:** Wsunąć belkę poprzeczną podstawy (23) w uchwyt stojaka podstawy (25). Najpierw delikatnie przymocować belkę poprzeczną podstawy (23) za pomocą śruby M10 x 20 (39).
6. Nasunąć osie kół z podstawy (22) na belkę poprzeczną podstawy (23) i zamocować je za pomocą śruby M10 x 20 mm (39).
7. Zamontować koła transportowe (15) wraz z podkładkami (16), zawleczkami zabezpieczającymi (17) i kołpakami kół (18) na osiach kół podstawy (22).
8. **Krok 4:** Włożyć osie kół z podstawy (22) na wsporniki kół dla podstawy (24) i zamocować je za pomocą śruby M10 x 20 mm (39).
9. Zamocować stojak podstawy (25) na łuparce klinowej (29). Do tego celu należy użyć śrub M8 x 25 mm (37).
10. Teraz należy dokręcić śrubę M10 x 20 ramy belki poprzecznej podstawy (23) za pomocą klucza płaskiego (SW 16), aby ustawić położenie.
11. Umieść produkt na równej, stabilnej powierzchni.
12. Zamocować rozdzielacz z podstawą za pomocą dwóch śrub lub dwóch kołków do przytwierdzania do podłoża (nie są zawarte w zakresie dostawy) na stojaku podstawy (25).

10.4 Montaż stołu odkładczego 1 (26) (torebka (36) B) (rys. 6 + 7)

Elementy niezbędne do montażu:
- Śrubokręt do wkrętów z rowkiem krzyżowym
- Klucz imbusowy 5 mm
- Klucz płaski SW 10 mm

Narzędzia montażowe nie są objęte zakresem dostawy.

1. Przymocować stół odkładczy 1 (26) do osłony blaszanej z tyłu (20) i zamocować go za pomocą dwóch dołączonych śrub z łbem walcowym o gnieździe sześciokątnym i nakrętek (B).
2. Poluzować śrubę z łbem walcowym o gnieździe sześciokątnym z podkładką znajdującą się na blasze osłony silnika (patrz rys. 6).
3. Umieścić wolny koniec podpory ukośnej (19) pomiędzy podkładką a mocowaniem koła, ponownie dokręcić śrubę z łbem walcowym o gnieździe sześciokątnym (B).
4. Przymocować zamknięty koniec podpory ukośnej (19) do stołu odkładczego 1 (26) za pomocą wkrętu z rowkiem krzyżowym i nakrętki (B) (rys. 7).

10.5 Montaż stołu odkładczego 2 (27) i stołu odkładczego 3 (28) (torebka (36) C + D + E) (rys. 8 + 9 + 10)

Elementy niezbędne do montażu:
• Klucz imbusowy 5 mm
• Klucz płaski SW 10 mm
Narzędzia montażowe nie są objęte zakresem dostawy.

1. Przymocować stół odkładczy 2 (27) po tej samej stronie co osłonę blaszaną (20). Przymocować stół odkładczy do łuparki z użyciem dwóch śrub z łbem walcowym o gnieździe sześciokątnym i pierścieni sprężystych (C + D). Należy zwrócić uwagę, by stół i osłona blaszana były ustawione równo względem siebie.
2. Poluzować lewą z dwóch śrub stojaka (25).
3. Umieścić otwarty koniec podpory ukośnej (21) pomiędzy śrubą a mocowaniem stojaka i lekko dokręcić śrubę.
4. Przymocować zamknięty koniec podpory ukośnej (21) do stołu odkładczego 2 (27) za pomocą wkrętu z rowkiem krzyżowym i nakrętki (C + D). Wyrównać stoły odkładcze i dokręcić śruby.
5. Powtórz kroki 1 - 4 po przeciwnej stronie (patrz rys. 9).
6. Wyrównać oba stoły odkładcze (27 i 28) względem siebie i zamocować je za pomocą wkrętów z rowkiem krzyżowym i nakrętek (E) (patrz rys. 10).

10.6 Montaż urządzenia ochronnego (30 - 35) (torebka (17) F) (rys. 11 + 12)

Elementy niezbędne do montażu:
• Śrubokręt do wkrętów z rowkiem krzyżowym
• Klucz płaski SW 10 mm
Narzędzia montażowe nie są objęte zakresem dostawy.

1. Połączyć urządzenia ochronne (33) oraz (34) ze sobą, zamocować je z użyciem dwóch wkrętów z rowkiem krzyżowym, klamer mocujących i nakrętek (F).
2. Przymocować urządzenia ochronne (33, 34) do przewidzianych dla nich otworów z boku stołu odkładczego 1 (26) i stołu odkładczego 2 (27) (patrz rys. 6 + 8). Przymocować urządzenie ochronne (32) do otworów znajdujących się w stole odkładczym 1 (26). Zamocować urządzenie ochronne (35) z użyciem siedmiu wkrętów z rowkiem krzyżowym, klamer mocujących i nakrętek (F). Zamontować urządzenie ochronne (32) na osłonie dźwigni obsługowej (12) z użyciem wkręta z rowkiem krzyżowym i nakrętki (F).
3. Przymocować urządzenia ochronne (30 + 31) na górze. Zamocować je z użyciem ośmiu wkrętów z rowkiem krzyżowym, zacisków mocujących i nakrętek (F).
4. Połączyć urządzenia ochronne (30 + 31) ze sobą, używając do tego dwóch wkrętów z rowkiem krzyżowym, zacisków mocujących i nakrętek (F).
5. Na koniec należy dokładnie dokręcić wszystkie śruby.

11. Przed uruchomieniem

⚠ Uwaga!
Przed uruchomieniem produkt należy całkowicie zmontować!

⚠ OSTRZEŻENIE!
Zagrożenie zdrowia!
Wdychanie oparów oleju i spalin może spowodować poważne szkody dla zdrowia, utratę przytomności, a w skrajnych przypadkach śmierć.
- Nie wdychać oparów oleju ani spalin.
- Urządzenie może być użytkowane wyłącznie na zewnątrz pomieszczeń.

WSKAZÓWKA!
Uszkodzenie produktu
Eksploatacja urządzenia bez oleju hydraulicznego lub ze zbyt małą jego ilością może spowodować uszkodzenie silnika.
- Przed uruchomieniem urządzenia uzupełnić olej. Produkt jest dostarczany bez oleju.

WSKAZÓWKA!
Szkody środowiskowe!
Rozlany olej może trwale zanieczyścić środowisko. Ciecz ta jest wysoce toksyczna i może szybko spowodować zanieczyszczenie wody.
- Olej należy wlewać/spuszczać wyłącznie na równych, utwardzonych powierzchniach.
- W tym celu należy użyć króćca wlewowego lub lejka.
- Spuszczony olej zebrać do odpowiedniego pojemnika.
- Rozlany olej należy natychmiast starannie wytrzeć, a użytą w tym celu ścierkę zutylizować zgodnie z lokalnymi przepisami.
- Olej zutylizować zgodnie z lokalnymi przepisami.

Przed każdym użyciem sprawdzić, czy
• czy przewody przyłączeniowe są w poprawnym stanie (zwracać uwagę na pęknięcia, nacięcia itp.);
• maszyna nie jest uszkodzona;
• wszystkie śruby są poprawnie dokręcone;
• nie ma wycieków z instalacji hydraulicznej;
• poziom oleju
• oraz urządzenia zabezpieczające.

11.1 Kontrola poziomu oleju (rys. 13 + 14)

Instalacja hydrauliczna jest zamkniętym systemem zawierającym zbiornik oleju, pompę oleju i zawór sterujący. W momencie dostawy w systemie znajduje się już olej. Poziom oleju należy regularnie kontrolować, zawsze przed pierwszym uruchomieniem. Zbyt niski poziom oleju może spowodować uszkodzenie pompy, w razie potrzeby uzupełnić olej.

1. Wyciągnąć wtyczkę sieciową i ustawić łuparkę klinową w pozycji pionowej, tak aby prętowy wskaźnik poziomu oleju (9) był skierowany pionowo do góry.
2. Zdjąć uchwyt (3) ze wspornika w kształcie litery U (7), poluzowując śruby M6 x 16 (A) (patrz rys. 3).
3. Wykręcić prętowy wskaźnik poziomu oleju (9) za pomocą klucza imbusowego SW8 (poza zakresem dostawy).
4. Przetrzeć prętowy wskaźnik poziomu oleju (9) czystą, niestrzępiącą się szmatką.
5. Założyć z powrotem śrubę spustową oleju z prętowym wskaźnikiem poziomu oleju (9) i wkręcić całkowicie śrubę spustową oleju z prętowym wskaźnikiem poziomu oleju (9).

6. Wykręcić ponownie śrubę spustową oleju z prętowym wskaźnikiem poziomu oleju (9).
7. Poziom oleju musi znajdować się w obrębie środkowego zaznaczenia na prętowym wskaźniku poziomu oleju.
8. Ponownie wsadzić prętowy wskaźnik poziomu oleju (9) i dokręcić za pomocą klucza imbusowego SW8 (poza zakresem dostawy).
9. Przymocować uchwyt (3) do pałąka w kształcie litery U (7), stosując dwie śruby M6x16 (A).

11.2 Dopełnianie oleju hydraulicznego (rys. 14)

1. Wyciągnąć wtyczkę sieciową i ustawić łuparkę klinową w pozycji pionowej, tak aby prętowy wskaźnik poziomu oleju (9) był skierowany pionowo do góry.
2. Zdjąć uchwyt (3) ze wspornika w kształcie litery U (7), poluzowując śruby M6 x 16 (A) (patrz rys. 3).
3. Wykręcić prętowy wskaźnik poziomu oleju (9) za pomocą klucza imbusowego SW8 (poza zakresem dostawy).
4. Przetrzeć prętowy wskaźnik poziomu oleju (9) czystą, niestrzępiącą się szmatką.
5. Założyć z powrotem śrubę spustową oleju z prętowym wskaźnikiem poziomu oleju (9) i wkręcić całkowicie śrubę spustową oleju z prętowym wskaźnikiem poziomu oleju (9).
6. Wykręcić ponownie śrubę spustową oleju z prętowym wskaźnikiem poziomu oleju (9).
7. Ostrożnie uzupełnić olej hydrauliczny (ok. 3,5 l) za pomocą odpowiedniego lejka lub króćca wlewowego, jeśli poziom oleju nie znajduje się na środkowym oznaczeniu na prętowym wskaźniku poziomu oleju (patrz rys. 13). Nie przepełniać oleju hydraulicznego.
8. Ponownie wsadzić prętowy wskaźnik poziomu oleju (9) i dokręcić za pomocą klucza imbusowego SW8 (poza zakresem dostawy).
9. Przymocować uchwyt (3) do pałąka w kształcie litery U (7), stosując dwie śruby M6x16 (A).

12. Wskazówki dotyczące pracy

12.1 Śruba odpowietrzająca (rys. 15)

Przed każdym rozpoczęciem pracy należy koniecznie poluzować śrubę odpowietrzającą (6) o kilka obrotów, aby zapewnić cyrkulację powietrza w zbiorniku oleju. Jeśli podczas pracy pozostanie ona zaciśnięta, ruchy hydrauliczne spowodują nadciśnienie, które może doprowadzić do uszkodzenia łuparki klinowej!

Uwaga:

- Przed każdym transportem produktu należy koniecznie mocno dokręcić śrubę odpowietrzającą (6), aby zapobiec wyciekowi oleju.
- Przy niskich temperaturach pozostawić łuparkę klinową na biegu jałowym przez 5 minut, aż olej odpowiednio się rozgrzeje.

12.2 Włączanie / wyłączanie (rys. 16)

Łuparka klinowa jest przystosowana do obsługi oburęcznej – lewa ręka obsługuje dźwignię obsługową (13), prawa ręka obsługuje przycisk zwalniający (5). Zwolnienie obu elementów sterujących spowoduje cofnięcie się płyty dociskowej (11).

Jeżeli przycisk zwalniający (5) jest wyłączony, a dźwignia obsługowa (13) jest uruchomiona, płyta dociskowa (11) pozostaje w aktualnym położeniu.

1. Włożyć wtyczkę sieciową łuparki klinowej do gniazdka.
2. Podczas prowadzenia przewodu zasilającego należy zwrócić uwagę, aby nie był on prowadzony nad płytą dociskową (11) ani w pobliżu klina rozdzielnika (2). Należy również unikać miejsc, w których istnieje ryzyko uszkodzenia lub rozdarcia.
3. Umieścić drewniany klocek na prowadnicy pomocniczej. Prowadnice utrzymują drewniany klocek w środku klina rozdzielnika. Jeśli drewniany klocek nie jest dobrze dopasowany lub „przylegający", należy go obrócić.
4. Lewą ręką nacisnąć w dół dźwignię obsługową (13), a prawą ręką uruchomić proces rozłupywania przez naciśnięcie przycisku zwalniającego (5).
5. Płyta dociskowa (11) przesuwa się do przodu i przepycha drewno przez klin rozdzielnik (2).

12.2.1 Ochrona termiczna

W przypadku przeciążenia i przegrzania ze względów bezpieczeństwa odłączyć zintegrowane wyłączanie ochronne produktu.

1. Zaczekać ok. 15 minut aż silnik ostygnie.
2. Ponownie uruchomić produkt.

12.3 Rozłupywanie drewna

⚠ OSTRZEŻENIE!
Niebezpieczeństwo odniesienia obrażeń!
Suche i sezonowane drewno może eksplodować podczas rozłupywania i zranić operatora w twarz.
Podczas procesu rozłupywania może dojść do obtłuczenia lub odcięcia części ciała na skutek wsuwania hydraulicznego klina rozdzielnika.
Kawałki drewna, które powstają podczas rozłupywania, mogą spaść.

- Nosić odpowiednią odzież ochronną.

Należy upewnić się, że w drewnie przeznaczonym do rozłupywania nie ma gwoździ ani ciał obcych. Końce rozdzielanego materiału należy przyciąć prosto. Gałęzie należy ścinać równo z ziemią. Kawałki drewna przycięte pod kątem mogą się wyślizgnąć podczas procesu rozdzielania! Rozłupywać tylko prosto przepiłowane drewno.
Należy postępować przy tym w następujący sposób:

1. Rozdzielany materiał położyć prosto na powierzchni nośnej (10).
2. Teraz lewą ręką należy obsługiwać dźwignię obsługową (13), a prawą przycisk zwalniający (5).
3. Przesunąć dźwignię obsługową (13) do dołu i uruchomić proces rozdzielania przez naciśnięcie przycisku zwalniającego (5).
4. Jeżeli przycisk zwalniający (5) jest wyłączony, a dźwignia obsługowa (13) jest uruchomiona, płyta dociskowa (11) pozostaje w aktualnym położeniu. Zwolnienie obu elementów sterujących spowoduje cofnięcie się płyty dociskowej (11).

5. Teraz można skrócić skok powrotny płyty dociskowej (11), ustawiając ją w żądanym położeniu za pomocą śruby z chwytem gwiazdowym na pierścieniu ograniczenia skoku (8) (patrz 12.4).

Jeżeli w ciągu 5 sekund nie uda się rozłupać kawałka rozdzielanego materiału, należy natychmiast przerwać proces. Rozdzielany materiał jest prawdopodobnie zbyt twardy jak na możliwości maszyny. Obrócić rozdzielany materiał o 90° i spróbować ponownie.

⚠ Wskazówka:
Ciągła praca przez ponad 5 sekund może spowodować przegrzanie. Produkt może ulec uszkodzeniu.

12.4 Ograniczenie skoku (rys. 1)

Jeżeli rozdzielany materiał jest krótki, zaleca się ograniczenie skoku płyty dociskowej (11).

1. W tym celu należy nacisnąć dźwignię obsługową (13) i przycisk zwalniający (5) i przesunąć płytę dociskową (11) tuż przed krótkim rozdzielanym materiałem.
2. Zwolnić przycisk zwalniający (5).
3. Ustawić pierścień ograniczenia skoku (8) w żądanej pozycji, w której powinna zatrzymać się płyta dociskowa (11), poluzowując śrubę z chwytem gniazdowym.
4. Ponownie dokręcić śrubę z chwytem gwiazdowym.
5. Następnie można ponownie zwolnić dźwignię obsługową (13).
6. Płyta dociskowa (11) pozostaje teraz w wybranej pozycji podczas rozłupywania.

12.5 Nieprawidłowe wyposażenie (rys. 17)

⚠ Uwaga!
Niebezpieczeństwo odniesienia obrażeń!
Nigdy nie rozdzielać kilku kawałków jednocześnie! Istnieje ryzyko niekontrolowanego wyrzucenia jednej z części z maszyny.

- Rozdzielany materiał należy zawsze kłaść płasko na powierzchni nośnej! Nie może się on ześlizgiwać ani być ustawiony pod kątem. Klin rozdzielnik (2) jest przeciążony, jeżeli proces rozdzielania nie jest wykonywany na całej krawędzi skrawającej, lecz tylko w górnej części.
- Rozdzielany materiał musi zawsze ściśle przylegać do prowadnic i powierzchni nośnej (10). Należy się upewnić, że rozdzielany materiał nie skręca się podczas rozłupywania, nie podskakuje ani nie wyślizguje się.
- Nie należy przeciążać klina rozdzielnika (2) przez wymuszone rozłupywanie na górnym końcu. Może to spowodować pęknięcie klina rozdzielnika lub uszkodzenie łuparki klinowej.
- Rozdzielany materiał należy zawsze rozłupywać w kierunku włókien drewna.
- Nigdy nie wkładać drewna do łuparki klinowej w kierunku poprzecznym. Może to być niebezpieczne i/lub poważnie uszkodzić łuparkę klinową.

12.6 Zaklinowany rozdzielany materiał (rys. 18 + 19)

⚠ UWAGA!
Niebezpieczeństwo odniesienia obrażeń!
Istnieje ryzyko, że rozdzielany materiał zakleszczy się podczas procesu rozdzielania. Należy pamiętać, że drewno jest pod dużym napięciem, gdy jest usuwane i palce mogą zostać zmiażdżone w szczelinie łupanej.

- Nie sięgać do działającej łuparki klinowej.
- Nie wolno wkładać żadnych przedmiotów do działającej łuparki klinowej (np. młotek lub podobne).

Nigdy nie próbować wybijać lub piłować zaklinowanego rozdzielanego materiału z łuparki klinowej. Może to prowadzić do wypadków i uszkodzenia produktu.

Należy postępować w następujący sposób:

1. Zwolnić dźwignię obsługową (13) i przycisk zwalniający (5), aby przywrócić płytę dociskową (11) do pozycji wyjściowej (patrz rys. 16).
2. Pod rozdzielany materiał podłożyć klin (patrz rys. 19).
3. Wyzwolić proces rozdzielania tak, aby płyta dociskowa (11) wepchnęła klin daleko pod rozdzielany materiał, który ma zostać usunięty.
4. Powtarzać powyższe czynności z nowymi klinami tak długo, aż rozdzielany materiał zostanie wypchnięty z łuparki klinowej do góry.

13. Transport (rys. 20)

⚠ Uwaga!
Przed transportem należy odłączyć wtyczkę sieciową od zasilania.

Łuparka klinowa do drewna wyposażona jest w dwa koła i uchwyt umożliwiające łatwy transport.
Aby przetransportować produkt, należy jedną ręką chwycić uchwyt (3) łuparki klinowej i podnieść ją z przodu z podłoża. Ułatwia to transport łuparki klinowej (rys. 20).
Przed każdym transportem produktu należy mocno dokręcić śrubę odpowietrzającą (6), aby zapobiec wyciekowi oleju. (patrz 12.1). Jeśli śruba odpowietrzająca pozostanie dokręcona, ruchy spowodują powstanie nadciśnienia, które może spowodować uszkodzenie produktu.

14. Konserwacja

⚠ OSTRZEŻENIE!
Niebezpieczeństwo odniesienia obrażeń!
Produkt może nieoczekiwania się uruchomić i doprowadzić do obrażeń.

- Przed rozpoczęciem konserwacji należy wyłączyć silnik.
- Przed podjęciem wszelkich czynności związanych z konserwacją wyciągnąć wtyczkę sieciową.

⚠ OSTRZEŻENIE!
Zagrożenie zdrowia!
Wdychanie oparów oleju i spalin może spowodować poważne szkody dla zdrowia, utratę przytomności, a w skrajnych przypadkach śmierć.

- Nie wdychać oparów oleju ani spalin.

- Urządzenie może być użytkowane wyłącznie na zewnątrz pomieszczeń.

WSKAZÓWKA!

Uszkodzenie produktu

Eksploatacja urządzenia bez oleju hydraulicznego lub ze zbyt małą jego ilością może spowodować uszkodzenie silnika.

- Przed uruchomieniem urządzenia uzupełnić olej. Produkt jest dostarczany bez oleju.

WSKAZÓWKA!

Szkody środowiskowe!

Rozlany olej może trwale zanieczyścić środowisko. Ciecz ta jest wysoce toksyczna i może szybko spowodować zanieczyszczenie wody.

- Olej należy wlewać/spuszczać wyłącznie na równych, utwardzonych powierzchniach.
- W tym celu należy użyć króćca wlewowego lub lejka.
- Spuszczony olej zebrać do odpowiedniego pojemnika.
- Rozlany olej należy natychmiast starannie wytrzeć, a użytą w tym celu ścierkę zutylizować zgodnie z lokalnymi przepisami.
- Olej zutylizować zgodnie z lokalnymi przepisami.

Zalecamy Państwu:

- Klin rozdzielnik jest częścią zużywającą się, którą w razie potrzeby należy ponownie oszlifować (patrz 14.3).
- Kombinowane dwuręczne urządzenie zabezpieczające musi pracować bez zakłóceń. Od czasu do czasu smarować kilkoma kroplami oleju.
- Powierzchnię nośną utrzymywać zawsze w czystości.
- Nasmarować prowadnice niewielką ilością smaru.

Regularnie kontrolować poziom oleju!

Zbyt niski poziom oleju powoduje uszkodzenie pomp! (Patrz 11.1)

Należy regularnie sprawdzać szczelność połączeń hydraulicznych i połączeń śrubowych, a w razie potrzeby dokręcić je.

Zalecamy oleje serii HLP 32.

Kiedy wymieniać olej?

Olej należy wymieniać co 150 godzin pracy.

14.1 Wymiana oleju hydraulicznego (rys. 13 - 14)

1. Wyciągnąć wtyczkę sieciową i ustawić łuparkę klinową w pozycji pionowej.
2. Zdjąć uchwyt (3) ze wspornika w kształcie litery U (7), poluzowując śruby M6 x 16 (A) (patrz rys. 3).
3. Umieścić odpowiedni pojemnik wyłapujący pod śrubą spustową oleju (9).
4. Wykręcić prętowy wskaźnik poziomu oleju (9) za pomocą klucza imbusowego SW8 (poza zakresem dostawy).
5. Całkowicie spuścić olej hydrauliczny.
6. Ostrożnie uzupełnić olej hydrauliczny (ok. 3,5 l) za pomocą odpowiedniego lejka lub króćca wlewowego. Nie przepełniać oleju hydraulicznego.
7. Sprawdzić poziom oleju. Przetrzeć prętowy wskaźnik poziomu oleju (9) czystą, niestrzępiącą się szmatką.
8. Założyć z powrotem śrubę spustową oleju z prętowym wskaźnikiem poziomu oleju (9) i wkręcić całkowicie śrubę spustową oleju z prętowym wskaźnikiem poziomu oleju (9).
9. Wykręcić ponownie śrubę spustową oleju z prętowym wskaźnikiem poziomu oleju (9).
10. Poziom oleju musi znajdować się w obrębie środkowego zaznaczenia na prętowym wskaźniku poziomu oleju (patrz rys. 13). W razie potrzeby uzupełnić olejem hydraulicznym.
11. Ponownie wsadzić prętowy wskaźnik poziomu oleju (9) i dokręcić za pomocą klucza imbusowego SW8 (poza zakresem dostawy).
12. Po wymianie oleju hydraulicznego do układu hydraulicznego może dostać się powietrze. Dlatego należy kilkakrotnie uruchomić łuparkę klinową na biegu jałowym.
    Wskazówka: Należy pamiętać o poluzowaniu śruby odpowietrzającej (6) o kilka obrotów, aby zapewnić cyrkulację powietrza w zbiorniku oleju (rys. 15).
13. Następnie ponownie sprawdzić poziom oleju i w razie potrzeby uzupełnić olejem hydraulicznym.
14. Przymocować uchwyt (3) do pałąka w kształcie litery U (7), stosując dwie śruby M6x16 (A).

Przyłącza i naprawy

Podłączanie oraz naprawy wyposażenia elektrycznego mogą być przeprowadzane przez wykwalifikowanego elektryka.

W przypadku pytań proszę o podanie następujących danych:

- Rodzaj prądu silnika
- Dane z tabliczki identyfikacyjnej maszyny
- Dane z tabliczki identyfikacyjnej silnika

Informacje serwisowe

Należy pamiętać, że w przypadku tego produktu poniższe części podlegają naturalnemu zużyciu lub zużyciu uwarunkowanemu użytkowaniem, bądź są potrzebne jako materiały zużywalne.

Części zużywalne*: Klin rozdzielnik, olej hydrauliczny, prowadnice dźwigara łuparki

* opcjonalnie w zakresie dostawy!

15. Czyszczenie

⚠ OSTRZEŻENIE!

Niebezpieczeństwo odniesienia obrażeń!

Produkt może nieoczekiwania się uruchomić i doprowadzić do obrażeń.

- Przed rozpoczęciem czyszczenia należy wyłączyć silnik.
- Przed podjęciem wszelkich czynności związanych z czyszczeniem wyciągnąć wtyczkę sieciową.

WSKAZÓWKA!

Niebezpieczeństwo uszkodzenia!

Jeżeli do zespołu silnika przedostanie się woda może to doprowadzić do jego uszkodzenia.

- Czyścić produkt za pomocą szczotki.
- Produktu nie należy zanurzać w wodzie lub innych cieczach, a zespołu silnika nie spryskiwać przy pomocy myjki wysokociśnieniowej.

Zalecamy czyszczenie produktu bezpośrednio po każdym użyciu.

Produkt należy czyścić regularnie przy pomocy wilgotnej szmatki i szarego mydła. Nie używać detergentów ani rozpuszczalników; mogą one spowodować korozję plastikowych części produktu wykonanych. Zwracać uwagę, aby do wnętrza produktu nie dostała się woda.

16. Przechowywanie

Produkt i jego wyposażenie przechowywać w miejscu zaciemnionym, suchym i zabezpieczonym przed mrozem oraz niedostępnym dla dzieci. Optymalna temperatura przechowywania wynosi od 5 do 30°C.
Narzędzie elektryczne przechowywać w oryginalnym opakowaniu.
Przykryć narzędzie elektryczne, by chronić je przed pyłem lub wilgocią.
Zachować instrukcję obsługi urządzenia elektrycznego.

17. Przyłącze elektryczne

Zainstalowany silnik elektryczny jest gotowy do eksploatacji. Przyłącze odpowiada właściwym przepisom VDE (Związek Elektryków Niemieckich) oraz normom DIN.
Przyłącze sieciowe udostępniane przez klienta oraz przedłużacz muszą być zgodne z powyższymi przepisami.

Stosować wyłącznik do ochrony osób ze zmianą pozycji (PRCD), jeżeli w sieci zasilającej nie zaplanowano wyłącznika ochronnego różnicowo-prądowego (RCD) ze znamionowym prądem niedziałania maks. 0,03 A.

Uszkodzony elektryczny przewód przyłączeniowy
Na przewodach elektrycznych powstają często uszkodzenia izolacji.

Przyczyną może być:
- Ściskanie, w przypadku gdy przewody są prowadzone przez okna lub szczeliny w drzwiach.
- Zagięcia, w przypadku nieprawidłowego zamocowania lub prowadzenia przewodów.
- Przecięcia, w przypadku najeżdżania na przewody.
- Uszkodzenia izolacji, w przypadku wyrywania z gniazdka naściennego.
- Pęknięcia, spowodowane starzeniem się izolacji.

Uszkodzonych przewodów elektrycznych nie wolno używać - ze względu na uszkodzenie izolacji zagrażają życiu.
Przewody elektryczne należy regularnie kontrolować pod kątem uszkodzeń. Pamiętać, by podczas sprawdzania przewodu nie był on podłączony do sieci elektrycznej.
Przewody elektryczne muszą odpowiadać właściwym przepisom VDE (Związek Elektryków Niemieckich) oraz normom DIN. Stosować wyłącznie przewody elektryczne z oznaczeniem H05VV-F.

Przestrzegać informacji znajdującej się na oznaczeniu typu umieszczonym na przewodzie.

W przypadku jednofazowego silnika prądu przemiennego zalecamy, dla maszyn o wysokim prądzie rozruchowym (od 3000 watów), zabezpieczenie C 16A lub K 16A!

DIN EN 61000-3-11
- Produkt spełnia wymagania dyrektywy EN 61000-3-11 i podlega szczególnym warunkom przyłączenia. Oznacza to, że zabronione jest jego podłączanie do dowolnie wybieranych punktów przyłączeniowych.
- W przypadku niekorzystnych warunków sieciowych produkt może powodować przejściowe wahania napięcia.
- Produkt jest przewidziany wyłącznie do zastosowania w punktach przyłączeniowych, które
  a. nie przekraczają maksymalnej dopuszczalnej impedancji sieci „Z max = 0.468 Ω", lub
  b. posiadają obciążalności sieci prądem ciągłym wynoszącą co najmniej 100 A na fazę.
- Użytkownik musi zapewnić, jeżeli to konieczne, w porozumieniu z zakładem energetycznym, by punkt przyłączeniowy, w którym ma być eksploatowane narzędzie, spełniał jedno z dwóch wyżej wymienionych wymagań a) lub b).

Silnik prądu przemiennego 220 - 240 V~ / 50 Hz
Napięcie sieciowe 220 - 240 V~ / 50 Hz

Przyłącze sieciowe wraz z przedłużaczem musi być 3-żyłowe = P + N + SL. - (1/N/PE).
Przedłużacz o zbyt małym przekroju żył powoduje znaczne obniżenie wydajności urządzenia ogrodniczego. Kable o długości do 25 m muszą mieć przekrój co najmniej 3 x 1,5 mm^2, a kable o długości powyżej 25 m muszą mieć przekrój żyły co najmniej 2,5 mm^2.
Przyłącze sieciowe musi być zabezpieczone bezpiecznikiem maks. 16 A.

18. Utylizacja i ponowne wykorzystanie

Wskazówki dotyczące opakowania



Materiały opakowaniowe nadają się do recyklingu. Proszę pozbyć się opakowań w sposób przyjazny dla środowiska.

Informacje na temat ustawy o sprzęcie elektrycznym i elektronicznym (ElektroG)



Zużyte urządzenia elektryczne i elektroniczne nie wchodzą w skład odpadów domowych, lecz muszą być zbierane i usuwane oddzielnie!
- Stare baterie lub akumulatory, które nie są na stałe zainstalowane w starym urządzeniu, należy usunąć przed oddaniem go do serwisu! Ich utylizacja jest regulowana ustawą o bateriach.
- Właściciele lub użytkownicy urządzeń elektrycznych i elektronicznych są prawnie zobowiązani do ich zwrotu po zakończeniu użytkowania.
- Użytkownik końcowy jest odpowiedzialny za usunięcie swoich danych osobowych ze starego urządzenia przeznaczonego do utylizacji!

- Symbol przekreślonego kosza na śmieci oznacza, że zużytego urządzenia elektrycznego i elektronicznego nie wolno wyrzucać razem z odpadami domowymi.
- Zużyte urządzenia elektryczne i elektroniczne można bezpłatnie oddawać w następujących miejscach:
  - Publiczne punkty utylizacji lub zbiórki odpadów (np. place przy budynkach komunalnych)
  - Punkty sprzedaży urządzeń elektrycznych (stacjonarne i internetowe), o ile dystrybutorzy są zobowiązani do ich odbioru lub oferują je dobrowolnie.
  - Do trzech sztuk urządzeń elektrycznych i elektronicznych każdego typu, o długości krawędzi nie większej niż 25 centymetrów, można bezpłatnie zwrócić do producenta bez konieczności wcześniejszego zakupu nowego urządzenia od producenta lub można je oddać do innego autoryzowanego punktu zbiórki w swojej okolicy.
  - W celu uzyskania informacji na temat dodatkowych warunków przyjmowania zwrotów przez producentów i dystrybutorów należy skontaktować się z odpowiednim działem obsługi klienta.
- W przypadku dostarczenia przez producenta nowego urządzenia elektrycznego do prywatnego gospodarstwa domowego, może ono zorganizować bezpłatną zbiórkę zużytych urządzeń elektrycznych i elektronicznych na wniosek użytkownika końcowego. W tym celu należy skontaktować się z działem obsługi klienta producenta.

Niniejsze oświadczenia dotyczą wyłącznie urządzeń zainstalowanych i sprzedawanych w krajach Unii Europejskiej i podlegają Dyrektywie Europejskiej 2012/19/UE. W krajach spoza Unii Europejskiej mogą obowiązywać inne przepisy dotyczące utylizacji ZSEE.

19. Pomoc dotycząca usterek

Usterka	**Możliwa przyczyna**	**Środek zaradczy**
Silnik automatycznie kończy proces rozdzielania.	Zadziałało urządzenie zabezpieczające przed przepięciami.	Skontaktować się z wykwalifikowanym elektrykiem.
Rozdzielany materiał nie zostanie rozdzielony.	Łuparka klinowa nieprawidłowo wyposażona.	Prawidłowo umieścić rozdzielany materiał.
	Objętość rozdzielanego materiału przekracza wydajność silnika.	Ciąć rozdzielany materiał na bardziej odpowiedni wymiar.
	Klin rozdzielnik jest tępy.	Szlifować klin rozdzielnik.
	Olej wycieka.	Zlokalizować wyciek, skontaktować się z dystrybutorem.
Płyta dociskowa wibruje i generuje hałas.	Brak oleju i nadmiar powietrza w układzie hydraulicznym.	Sprawdzić poziom oleju, w razie potrzeby uzupełnić olej, w przeciwnym razie skontaktować się z dystrybutorem.
Pompa hydrauliczna gwiżdże	Zbyt mało oleju hydraulicznego	Uzupełnianie oleju
Wyciek oleju przy cylindrze lub w innych miejscach.	Wlot powietrza do instalacji hydraulicznej podczas pracy.	Przed użyciem poluzować śrubę odpowietrzającą o kilka obrotów.
	Śruba odpowietrzająca nie dokręcona przed transportem.	Przed transportem dokręcić śrubę odpowietrzającą.
	Poluzowana śruba spustowa oleju.	Mocno dokręcić śrubę spustową oleju.
	Uszkodzony zawór oleju i/lub uszczelki.	Skontaktować się z dystrybutorem.

20. Gwarancja

Drodzy Klienci,

Wszystkie nasze produkty przechodzą przez rygorystyczną kontrolę jakości, aby zapewnić, że dotrą do Państwa w idealnym stanie. W mało prawdopodobnej sytuacji wystąpienia usterki w Państwa urządzeniu, proszę skontaktować się z naszym działem serwisu pod adresem podanym w niniejszej karcie gwarancyjnej. Oczywiście, jeśli wolelibyście Państwo do nas zadzwonić, jesteśmy również gotowi zaoferować pomoc pod numerem telefonu serwisu wydrukowanym poniżej. Proszę zwrócić uwagę na następujące warunki gwarancyjne, jakich należy przestrzegać w celu zgłaszania roszczeń gwarancyjnych:

- Te warunki gwarancji dotyczą dodatkowych uprawnień gwarancyjnych i w żadnym stopniu nie ograniczają Państwa praw ustawowych. Niniejsza gwarancja jest oferowana bezpłatnie.
- Nasza gwarancja obejmuje jedynie problemy wynikające z wad materiałowych lub wad wykonania i ogranicza się do usunięcia tych wad lub wymiany urządzenia. Proszę zwrócić uwagę, że nasze urządzenia nie są przeznaczone do użytkowania w zastosowaniach komercyjnych, handlowych lub przemysłowych. W związku z powyższym, gwarancja traci ważność, jeśli urządzenie zostanie wykorzystane w zastosowaniach komercyjnych, handlowych lub przemysłowych lub w innych równoważnych zastosowaniach. Gwarancja nie obejmuje również następujących kwestii: odszkodowanie za uszkodzenia w transporcie, uszkodzenia spowodowane nieprzestrzeganiem instrukcji instalacji/montażu lub uszkodzenia spowodowane niefachową instalacją, nieprzestrzeganiem instrukcji obsługi (np. podłączenie do błędnego napięcia lub natężenia sieciowego), błędnym lub nieodpowiednim użytkowaniem (np. przeciążenie urządzenia lub użycie niezatwierdzonych narzędzi lub akcesoriów), nieprzestrzeganiem przepisów konserwacji lub bezpieczeństwa, przedostaniem się ciał obcych do urządzenia (np. piasek, kamienie lub pył), rezultaty użycia siły lub zewnętrznych czynników (np. uszkodzenie spowodowane upuszczeniem urządzenia) i normalne zużycie wynikające z poprawnego użytkowania urządzenia.

Każda próba ingerencji w urządzenie lub jego modyfikacji skutkuje unieważnieniem gwarancji.

- Gwarancja obowiązuje przez 3 lata od dnia zakupu urządzenia. Roszczenia gwarancyjne należy składać przed upływem okresu gwarancji w okresie dwóch tygodni od zauważenia wady. Roszczenia gwarancyjne składane po upływie okresu gwarancji nie będą przyjmowane. Wraz z wymianą urządzenia lub jego części składowych rozpoczyna się ponownie okres gwarancyjny zgodnie z art. 581§1 Kodeksu Cywilnego. Dotyczy to również korzystania z serwisu na miejscu.
- W celu zgłoszenia roszczenia gwarancyjnego należy skorzystać z podanego poniżej adresu serwisu. Jeżeli reklamacja zostanie złożona w okresie objętym gwarancją, udostępnimy Państwu formularz zwrotu, który umożliwi bezpłatne odesłanie uszkodzonego urządzenia. Bardzo pomoże nam jak najbardziej szczegółowe opisanie przez Państwa charakteru problemu. Jeśli wada jest objęta gwarancją, urządzenie zostanie albo niezwłocznie naprawione i przekazane Państwu albo prześlemy Państwu nowe urządzenie.

Oczywiście z przyjemnością oferujemy także usługę odpłatnej naprawy wad, które nie są objęte zakresem niniejszej gwarancji, a także usługi pogwarancyjnej naprawy urządzeń. Aby skorzystać z takich usług, proszę przesłać urządzenie na adres naszego serwisu.

Infolinia serwisu (PL):
00800 4003 4003
(0,00 €/Min.)

Adres e-mail (PL):
service.PL@scheppach.com

Adres serwisu (PL):
Arconet Sp. Z o.o
ul.Grobelnego 4
PL - 05-300 Minsk Mazowiecki



Na stronie www.lidl-service.com można pobrać ten oraz wiele innych podręczników, filmów produktowych oraz programów instalacyjnych.
Za pomocą kodu QR przechodzi się bezpośrednio do strony serwisu Lidl (www.lidl-service.com), a po wpisaniu numeru artykułu (IAN) 402465_2110 można pobrać instrukcję obsługi.

Obsah: Strana:

1. Vysvetlenie symbolov na prístroji 70
2. Úvod 72
3. Popis produktu (obr. 1, 2 + 5) 72
4. Rozsah dodávky (obr. 1, 2 + 5) 72
5. Použitie v súlade s určením 73
6. Bezpečnostné upozornenia 73
7. Dodatočné bezpečnostné upozornenia 73
8. Technické údaje 74
9. Vybalenie 74
10. Zostavenie 74
11. Pred uvedením do prevádzky 76
12. Pracovné pokyny 76
13. Preprava (obr. 20) 78
14. Údržba 78
15. Čistenie 79
16. Skladovanie 79
17. Elektrická prípojka 79
18. Likvidácia a opätovné zhodnotenie 80
19. Odstraňovanie porúch 80
20. Záručný list 81
21. Rozložený výkres 82
22. Vyhlásenie o zhode 84

1. Vysvetlenie symbolov na prístroji

	SK	Pred uvedením do prevádzky si prečítajte príručku.
	SK	Noste ochranu sluchu. Vplyv hluku môže spôsobiť stratu sluchu.
	SK	Noste bezpečnostnú obuv.
	SK	Noste ochranné okuliare.
	SK	Používajte pracovné rukavice.
	SK	Je zakázané odstraňovať a meniť ochranné a bezpečnostné zariadenia.
	SK	Nedovoľte, aby sa na podlahu rozlial hydraulický olej. Použitý olej riadne zlikvidujte v miestnej zberni použitého oleja. Starý olej je zakázané vypúšťať do pôdy alebo zmiešavať s odpadom.
	SK	Pozor! Pred opravárenskými, údržbárskymi a čistiacimi prácami vypnite motor a vytiahnite sieťovú zástrčku.
	SK	Pozor, sieťové napätie! Neotvárajte stroj!
	SK	Nesiahajte do oblasti štiepania! Nebezpečenstvo poranenia! Nebezpečenstvo porezania a pomliaždenia!
	SK	Nesiahajte do stroja, ak nie ste chránení!
	SK	Pozor! Pohyblivé diely!
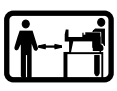	SK	V pracovnej oblasti stroja sa smie nachádzať iba obsluha. Nezúčastnené osoby, ako aj domáce a úžitkové zvieratá, držte mimo nebezpečnej oblasti (minimálna vzdialenosť 5 m).
	SK	Prístroj chráňte pred dažďom a pri daždi ho nenechávajte vonku!
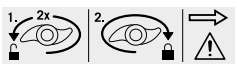	SK	Nastavenie obmedzenia zdvihu

	SK	Nebezpečenstvo popálenia spôsobené horúcimi povrchmi! Nedotýkajte sa!
	SK	Závesný bod pre žeriavový hák.
	SK	Upevňovací bod slúži na zaistenie stroja počas prepravy.
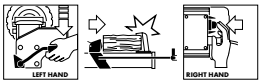	SK	Stroj obsluhujte oboma rukami!
⚠ Pozor!	SK	V tomto návode na obsluhu sme miesta, ktoré sa týkajú vašej bezpečnosti, označili práve týmto znakom
NEBEZPEČENSTVO!	SK	Signálne slovo na označenie bezprostredne hroziacej nebezpečnej situácie, ktorá, ak sa jej nezabráni, bude mať za následok smrť alebo vážne poranenie.
VAROVANIE!	SK	Signálne slovo na označenie možnej nebezpečnej situácie, ktorá, ak sa jej nezabráni, by mohla mať za následok smrť alebo vážne poranenie.
POZOR!	SK	Signálne slovo na označenie možnej nebezpečnej situácie, ktorá, ak sa jej nezabráni, môže viesť k ľahkému alebo stredne ťažkému poraneniu.
UPOZORNENIE	SK	Signálne slovo na označenie možnej nebezpečnej situácie, ktorá, ak sa jej nezabráni, môže viesť k materiálnym škodám na produkte alebo majetku/vlastníctve.

2. Úvod

VÝROBCA:
Scheppach GmbH
Günzburger Straße 69
D-89335 Ichenhausen

VÁŽENÝ ZÁKAZNÍK,
želáme Vám veľa zábavy a úspechov pri práci s Vaším novým výrobkom.

UPOZORNENIE:
Výrobca tohto výrobku neručí podľa platného zákona o ručení za výrobok za škody, ktoré vzniknú na tomto výrobku alebo budú spôsobené týmto výrobkom pri:

- neodbornej manipulácii,
- nedodržiavaní návodu na obsluhu,
- opravách tretími osobami, neautorizovanými odborníkmi,
- montáži a výmene neoriginálnych náhradných dielov,
- použití v rozpore s určením,
- Výpadky elektrického zariadenia pri nedodržiavaní elektrických predpisov a ustanovení VDE 0100, DIN 57113/ VDE0113.

Dodržiavajte:
Pred montážou a uvedením do prevádzky si prečítajte cely text návodu na obsluhu.
Návod na obsluhu vám má uľahčiť, aby ste sa oboznámili s výrobkom a používali ho v súlade s jeho určenými možnosťami použitia.
Návod na obsluhu obsahuje dôležité pokyny ako máte s výrobkom pracovať bezpečne, odborne a ekonomicky, ako máte predchádzať nebezpečenstvám, ušetriť náklady na opravu, znížiť doby výpadkov a zvýšiť spoľahlivosť a životnosť výrobku.
Okrem bezpečnostných ustanovení tohto návodu na obsluhu musíte bezpodmienečne dodržiavať predpisy svojej krajiny platné pre prevádzku výrobku.
Návod na obsluhu uchovávajte pri výrobku v plastovom obale, aby bol chránený pred nečistotami a vlhkosťou. Všetci obsluhujúci pracovníci si ho musia pred začiatkom práce prečítať a starostlivo ho dodržiavať.
Na výrobku smú pracovať len osoby, ktoré boli poučené v používaní výrobku a informované o nebezpečenstvách, ktoré sú s tým spojené. Treba dodržiavať požadovaný minimálny vek.
Okrem bezpečnostných upozornení obsiahnutých v tomto návode na obsluhu a osobitných predpisov vašej krajiny treba rešpektovať všeobecne uznávané technické pravidlá pre prevádzku konštrukčne rovnakých strojov.
Nepreberáme zodpovednosť za žiadne nehody ani škody, ku ktorým dôjde v dôsledku nedodržania tohto návodu a bezpečnostných upozornení.

3. Popis produktu (obr. 1, 2 + 5)

1. Ochranné zariadenie
2. Rozovierací klin
3. Rukoväť
4. Ochranný plech vpredu
5. Spúšťacie tlačidlo
6. Odvzdušňovacia skrutka
7. Oblúk v tvare U
8. Krúžok obmedzenia zdvihu
9. Vypúšťacia skrutka oleja s mierkou oleja
10. Dosadacia plocha
11. Prítlačná doska
12. Ochrana ovládacej páky
13. Ovládacia páka
14. Motor
15. Prepravné kolesá
16. Podložky
17. Poistná závlačka
18. Kryty kolies
19. Oporná vzpera
20. Ochranný plech vzadu
21. Oporné vzpery (2x)
22. Os kolesa podstavca
23. Priečna výstuha podstavca
24. Podpery kolies podstavca
25. Oporná noha podstavca
26. Odkladací stôl 1
27. Odkladací stôl 2
28. Odkladací stôl 3
29. Štiepačka dreva
30. Ochranné zariadenie hore 1
31. Ochranné zariadenie hore 2
32. Ochranné zariadenie vľavo
33. Ochranné zariadenie vzadu 1
34. Ochranné zariadenie vzadu 2
35. Ochranné zariadenie vpredu
36. Vrecko na príslušenstvo
37. Skrutky opornej nohy (4x skrutky s maticami)
38. Skrutky podpier kolies podstavca (2x skrutky s podložkami, pružnými podložkami a maticami)
39. Skrutky podstavca (4x skrutky so šesťhrannou hlavou)
40. Oporná noha
41. Skrutky opornej nohy (5x skrutky s maticami)

4. Rozsah dodávky (obr. 1, 2 + 5)

- Návod na obsluhu
- Vrecko na príslušenstvo (A, B, C, D, E, F) (36)
- Rukoväť (3)
- Štiepačka dreva (29)
- Ochranné zariadenie hore 1 (30)
- Ochranné zariadenie hore 2 (31)
- Ochranné zariadenie vľavo (32)
- Ochranné zariadenie vzadu 1 (33)
- Ochranné zariadenie vzadu 2 (34)
- Ochranné zariadenie vpredu (35)
- Odkladací stôl 1 (26)
- Odkladací stôl 2 (27)
- Odkladací stôl 3 (28)
- Oporné vzpery (2x) (21)

- Oporná vzpera (19)
- Os kolesa podstavca (22)
- Priečna výstuha podstavca (23)
- Podpery kolies podstavca (24)
- Oporná noha podstavca (25)
- Skrutky podpier kolies podstavca (2x skrutky M8x25 mm s podložkami, pružnými podložkami a maticami) (38)
- Skrutky podstavca (4x skrutky so šesťhrannou hlavou M10x20 mm) (39)
- Oporná noha (40)
- Skrutky opornej nohy (2x skrutky s plochou guľovou hlavou a štvorhranom M8x10 mm s maticami) (41)

5. Použitie v súlade s určením

Štiepačka dreva je určená výlučne na drvenie palivového dreva v smere vlákien.

Stroj sa môže používať iba v súlade so svojím určením. Každé iné použitie presahujúce určenie je považované za používanie v rozpore s určením. Za škody z neho vzniknuté alebo poranenia akéhokoľvek druhu ručí používateľ/obsluha a nie výrobca. Súčasťou používania v súlade s určením je aj dodržiavanie bezpečnostných upozornení, ako aj návodu na montáž a prevádzkových pokynov v návode na obsluhu.
Osoby, ktoré obsluhujú stroj a vykonávajú údržbu, musia byť oboznámené so strojom a možnými nebezpečenstvami.
Okrem toho sa musia čo najdôkladnejšie dodržiavať predpisy na zabránenie úrazom.
Musia sa dodržiavať aj iné všeobecné pracovno-lekárske a bezpečnostno-technické pravidlá.
Pri škodách vzniknutých v dôsledku zmien na stroji sa vylučuje záruka výrobcu.

- Hydraulická štiepačka dreva je vhodná len na ležiacu prevádzku. Drevá sa smú štiepať len naležato v smere vlákien. Rozmer štiepaných driev predstavuje maximálne 52 cm.
- Drevo nikdy neštiepajte nastojato ani proti smeru vlákien!
- Musia sa dodržiavať bezpečnostné, pracovné predpisy a predpisy týkajúce sa údržby, ako aj rozmery uvedené v technických údajoch.
- Dodržiavajte príslušné predpisy BOZP a ostatné všeobecne prijaté bezpečnostnotechnické pravidlá.
- Stroj smú používať, udržiavať alebo opravovať iba osoby, ktoré sú s ním oboznámené a poučené o nebezpečenstvách. Pri škodách vzniknutých v dôsledku svojvoľných zmien na stroji je vylúčená záruka výrobcu.
- Stroj sa smie používať iba spolu s originálnym príslušenstvom a originálnymi nástrojmi od výrobcu.
- Akékoľvek iné použitie je považované za použitie v rozpore s určením. Za škody z toho vzniknuté výrobca neručí, riziko znáša samotný používateľ.
- Pracovnú oblasť udržiavajte čistú a bez prekážok.
- Produkt prevádzkujte iba na rovnom a pevnom podklade.
- Pred každým uvedením do prevádzky skontrolujte, či štiepačka riadne funguje.
- Produkt prevádzkujte iba v oblastiach, ktoré ležia maximálne 1 000 m nad morom.

Majte na pamäti, že naše výrobky neboli v súlade s určením skonštruované na komerčné, remeselné ani priemyselné použitie. Ak sa výrobok používa v komerčných, remeselných alebo priemyselných podnikoch, ako aj na podobné činnosti, nepreberáme žiadnu záruku.

6. Bezpečnostné upozornenia

⚠ VAROVANIE: Keď používate elektrické náradie, mali by ste dodržiavať nasledujúce zásadné bezpečnostné opatrenia, aby sa znížilo riziko vzniku ohňa, zásahu elektrickým prúdom a poranení osôb. Pred prácou s týmto nástrojom si prosím prečítajte všetky pokyny.

- Dodržiavajte všetky bezpečnostné upozornenia a upozornenia na nebezpečenstvá na stroji.
- Všetky bezpečnostné upozornenia a upozornenia na nebezpečenstvá na stroji udržiavajte v čitateľnom stave.
- Bezpečnostné zariadenia na stroji sa nesmú demontovať ani stať nepoužiteľnými.
- Skontrolujte sieťové prípojné vedenia. Nepoužívajte chybné prípojné vedenia.
- Pred uvedením do prevádzky skontrolujte, či obojručná obsluha správne funguje.
- Obsluhujúca osoba musí mať minimálne 18 rokov. Učni musia mať minimálne 16 rokov, no smú na stroji pracovať iba za dozoru.
- Deti nesmú s týmto produktom pracovať.
- Pri práci noste pracovné a bezpečnostné rukavice, ochranné okuliare, priliehavý pracovný odev a ochranu sluchu (OOP).
- Pozor pri prácach: Nebezpečenstvo poranenia pre prsty a ruky spôsobené štiepacím nástrojom.
- Prestavbové, nastavovacie a čistiace práce, ako aj údržbu a odstraňovanie porúch, vykonávajte iba pri vypnutom motore. Vytiahnite sieťovú zástrčku!
- Inštalácie, opravy a údržbové práce na elektroinštalácii smú vykonávať iba odborní pracovníci.
- Všetky ochranné a bezpečnostné zariadenia sa musia po ukončených opravárenských a údržbárskych prácach okamžite znovu namontovať.
- Pri opustení pracoviska vypnite motor. **Vytiahnite sieťovú zástrčku!**
- **Je prísne zakázané odstraňovať ochranné zariadenie a pracovať bez neho.**
- Pri štiepaní môže z dôvodu vlastností dreva (napr. v dôsledku zrastov, výrezov nepravidelného tvaru atď.) dôjsť k ohrozeniam ako vymrštenie dielov, zablokovanie štiepačky a pomliaždenia.

7. Dodatočné bezpečnostné upozornenia

- Štiepačku dreva smie obsluhovať iba **jedna osoba**.
- Nikdy neštiepajte kmene, **ktoré obsahujú klince, drôt alebo iné predmety**.
- Už naštiepané drevo a triesky vytvárajú **nebezpečnú pracovnú oblasť.** Hrozí nebezpečenstvo zakopnutia, pošmyknutia alebo pádu. Udržiavajte pracovnú oblasť vždy v poriadku.
- Pri zapnutom stroji nikdy nesiahajte rukami na pohybujúce sa časti stroja.

• Štiepajte iba drevo s **maximálnou dĺžkou** 52 cm.

⚠ **Varovanie!** Tento elektrický prístroj vytvára počas prevádzky elektromagnetické pole. Toto pole môže za určitých okolností ovplyvniť aktívne alebo pasívne implantáty. Na zníženie nebezpečenstva závažných alebo smrteľných poranení odporúčame osobám s implantátmi prekonzultovať situáciu so svojím lekárom a výrobcom implantátu ešte predtým, ako začnú obsluhovať elektrický prístroj.

Zvyškové riziká

Stroj je skonštruovaný podľa stavu techniky a prijatých bezpečnostnotechnických pravidiel. Napriek tomu sa môžu pri práci vyskytnúť jednotlivé zvyškové riziká.

- Nebezpečenstvo poranenia pre prsty a ruky štiepadlom pri nesprávnom vedení alebo uložení dreva.
- Poranenia v dôsledku odhodeného obrobku pri nesprávnom vedení alebo držaní.
- Ohrozenie zdravia prúdom pri použití elektrických prípojných vedení v rozpore s určením.
- Pred vykonaním nastavovacích alebo údržbových prác uvoľnite tlačidlo Štart a vytiahnite sieťovú zástrčku.
- Napriek všetkým prijatým opatreniam môžu pretrvávať zvyškové riziká, ktoré nie sú očividné.
- Zvyškové riziká je možné minimalizovať, ak sa spolu dodržiavajú „bezpečnostné upozornenia" a „použitie v súlade s určením", ako aj návod na obsluhu.
- Vyhýbajte sa náhodným uvedeniam stroja do prevádzky: pri zasunutí zástrčky do zásuvky sa nesmie stlačiť tlačidlo prevádzky. Používajte nástroj odporúčaný v návode na obsluhu. Tak dosiahnete, že stroj dosiahne optimálne výkony.
- Nikdy nevkladajte ruky do pracovnej oblasti, keď je stroj v prevádzke.

8. Technické údaje

Rozmery D x Š x V	1160 x 425 x 610 mm
Ø dreva min – max	50 – 250 mm
Dĺžka dreva – max.	200 – 520 mm
Motor	220 – 240 V~ / 50 Hz
Otáčky	2800 ot./min
Výkon	2200 W (S3 25 %)
Štiepacia sila	max. 6 t
Zdvih valca	370 mm
Valec, tok vpred	3,08 cm/s
Valec, spätný tok	5,29 cm/s
Množstvo oleja (HLP 32)	3,5 l
Prevádzkový tlak	20,8 Mpa
Hmotnosť s podstavcom	57,6 kg
Hmotnosť s opornou nohou	54 kg
Prevádzkový režim*	S3 25 %
Stupeň ochrany krytom	IP54

Technické zmeny vyhradené!

Hluk a vibrácie

⚠ Varovanie: hluk môže mať závažný vplyv na vaše zdravie. Pri hluku stroja vyššom ako 85 dB (A) noste, prosím, vhodnú ochranu sluchu.

Hodnoty hluku

Hladina akustického výkonu L_{WA}	96 dB (A)
Hladina akustického tlaku L_{pA}	89,8 dB (A)
Neistota $K_{WA/pA}$	3 dB (A)

*Prevádzkový režim S3, pravidelná prerušovaná prevádzka bez vplyvu priebehu rozbehu na zahriatie motora. Prevádzka sa skladá z času nábehu, času s konštantným zaťažením a času chodu naprázdno. Trvanie cyklu predstavuje 10 minút, relatívna doba zapnutia predstavuje 25 % trvania cyklu.

Tlaková sila

Úroveň výkonu zabudovaného hydraulického čerpadla môže dosiahnuť krátkodobú úroveň tlaku pre štiepaciu silu až do 6 ton. V základnom nastavení sú hydraulické rozbíjače nastavené z výroby na približne 10 % nižšiu úroveň výkonu. Z bezpečnostných dôvodov nesmie používateľ základné nastavenia prestavovať. Prosím dbajte na to, že vonkajšie okolnosti, ako napr. prevádzková a okolitá teplota, tlak vzduchu a vlhkosť ovplyvňujú viskozitu hydraulického oleja. Navyše môžu dosiahnuteľnú úroveň tlaku ohroziť výrobné tolerancie a údržbové chyby.

9. Vybalenie

- Otvorte balenie a opatrne vyberte výrobok.
- Odstráňte baliaci materiál, ako aj obalové a prepravné poistky (ak sú použité).
- Skontrolujte, či je rozsah dodávky kompletný.
- Skontrolujte výrobok a diely príslušenstva, či nedošlo k škodám pri preprave. V prípade reklamácií ihneď informujte dodávateľa. Neskoršie reklamácie nebudú uznané.
- Obal podľa možnosti uschovajte až do uplynutia záručnej doby.
- Pred použitím sa oboznámte s výrobkom na základe návodu na obsluhu.
- Pri príslušenstve, ako aj pri dieloch podliehajúcich opotrebovaniu a náhradných dieloch používajte iba originálne diely. Náhradné diely získate u svojho špecializovaného predajcu.
- Pri objednávkach uvádzajte naše čísla výrobkov, ako aj typ a rok výroby výrobku.

⚠ **Pozor!**

Prístroj a baliaci materiál nie sú hračkami pre deti! Deti sa nesmú hrať s plastovými vreckami, fóliami a malými dielmi! Existuje nebezpečenstvo prehltnutia a zadusenia!

10. Zostavenie

Upozornenie

Vzhľadom na vysokú hmotnosť produktu odporúčame použiť pri montáži minimálne dve osoby.

10.1 Montáž rukoväti (3) (vrecko na príslušenstvo (36) A) (obr. 3)

Na montáž potrebujete:

- Imbusový kľúč 5mm

Montážne náradie nie je v rozsahu dodávky.

1. Upevnite rukoväť (3) na oblúk v tvare U (7) pomocou dvoch skrutiek M6x16 (A).

Štiepačka dreva je vhodná na prevádzku na pracovnom stole (pozri 10.2) alebo na dodanom podstavci (10.3).

10.2 Montáž štiepačky dreva na pracovný stôl (obr. 1 + 4)

1. Postavte štiepačku na 73,5 cm vysoký, stabilný, rovný a plochý pracovný stôl.
2. Zafixujte štiepačku dreva dvomi vhodnými skrutkami a maticami (nie sú v rozsahu dodávky) na pracovný stôl. Na tento účel použite dva otvory na opornej nohe (40).

10.3 Montáž podstavca (obr. 1 + 5)

Z baliacotechnických dôvodov musí podstavec namontovať zákazník.

Na montáž potrebujete:
- Krížový skrutkovač
- Otvorený kľúč veľ. 13 mm
- Otvorený kľúč veľ. 16 mm
- Kliešte (napr. úzke ploché kliešte) na odstránenie poistnej závlačky (17)

Montážne náradie nie je v rozsahu dodávky.

1. **Krok 1:** postavte štiepačku dreva (29) kolmo s motorom (14) nadol na zem a podložte ju vhodnou podložkou. Použite na to napríklad polystyrénovú vypchávku balenia alebo deku.
2. Odstráňte zo štiepačky dreva (29) predmontovanú opornú nohu (40). Za týmto účelom uvoľnite skrutky opornej nohy (41) pomocou otvoreného kľúča veľ. 13 mm.
3. Odstráňte z osí kolies štiepačky dreva (29) predmontované prepravné kolesá (15) s podložkami (16), poistnými závlačkami (17) a krytmi kolies (18).
4. **Krok 2:** nasuňte dve podpery kolies pre podstavec (24) na čapy kolies štiepačky dreva (29). Zaskrutkujte obidve skrutky M8 x 20 mm (38), podložky, pružné podložky a matice M8 na podpery kolies podstavca (24).
5. **Krok 3:** zaveďte priečnu výstuhu podstavca (23) do držiaka opornej nohy podstavca (25). Zafixujte priečnu výstuhu podstavca (23) najskôr zľahka jednou skrutkou M10x20 (39).
6. Nasuňte osi kolies podstavca (22) na priečnu výstuhu podstavca (23) a upevnite ju jednou skrutkou M10 x 20 mm (39).
7. Namontujte prepravné kolesá (15) na osi kolies podstavca (22) s podložkami (16), poistnými závlačkami (17) a krytmi kolies (18).
8. **Krok 4:** nasuňte os kolesa podstavca (22) na podpery kolies pre podstavec (24) a upevnite každú jednou skrutkou M10 x 20 mm (39).
9. Upevnite opornú nohu podstavca (25) na štiepačku dreva (29). Použite na to skrutky M8 x 25 mm (37).
10. Teraz utiahnite skrutku M10x20 priečnej výstuhy podstavca (23) otvoreným kľúčom (veľ. 16), aby ste zafixovali jeho pozíciu.
11. Postavte produkt na rovný, stabilný podklad.
12. Zafixujte štiepačku k podkladu tým, že na opornej nohe podstavca (25) použijete dve skrutky alebo dva kotviace kolíky (nie sú v rozsah dodávky).

10.4 Montáž odkladacieho stola 1 (26) (vrecko na príslušenstvo (36) B) (obr. 6 + 7)

Na montáž potrebujete:
- Krížový skrutkovač
- Imbusový kľúč 5mm
- Otvorený kľúč veľ. 10 mm

Montážne náradie nie je v rozsahu dodávky.

1. Upevnite odkladací stôl 1 (26) na ochranný plech vzadu (20) a zafixujte ho pomocou dvoch priložených imbusových skrutiek a matíc (B).
2. Uvoľnite imbusovú skrutku s podložkou, ktorá sa nachádza na plechu krytu motora (pozri obr. 6).
3. Teraz zaveďte otvorený koniec opornej vzpery (19) medzi podložku a držiak kolesa, znovu pevne utiahnite imbusovú skrutku (B).
4. Upevnite zatvorený koniec opornej vzpery (19) na odkladací stôl 1 (26) pomocou skrutky s krížovou drážkou a matice (B) (obr. 7).

10.5 Montáž odkladacieho stola 2 (27) a odkladacieho stola 3 (28) (vrecko na príslušenstvo (36) C + D + E) (obr. 8 + 9 + 10)

Na montáž potrebujete:
- Imbusový kľúč 5mm
- Otvorený kľúč veľ. 10 mm

Montážne náradie nie je v rozsahu dodávky.

1. Upevnite odkladací stôl 2 (27) na rovnakej strane ako ochranný plech vzadu (20). Zafixujte odkladací stôl na štiepačku dreva pomocou dvoch imbusových skrutiek a pružných podložiek (C + D).
   Dbajte na to, aby stôl a ochranný plech prebiehali k sebe rovno.
2. Uvoľnite ľavú z dvoch skrutiek opornej nohy (25).
3. Teraz zaveďte otvorený koniec opornej vzpery (21) medzi skrutku a držiak opornej nohy a zľahka utiahnite skrutku.
4. Upevnite zatvorený koniec opornej vzpery (21) na odkladací stôl 2 (27) pomocou skrutky s krížovou drážkou a matice (C + D). Vyrovnajte odkladacie stoly a pevne utiahnite skrutky.
5. Zopakujte kroky 1 – 4 na protiľahlej strane (pozri obr. 9)
6. Vyrovnajte obidva odkladacie stoly (27 a 28) k sebe a zafixujte ich pomocou skrutiek s krížovou drážkou a matíc (E) (pozri obr. 10).

10.6 Montáž ochranného zariadenia (30 – 35) (vrecko na príslušenstvo (17) F) (obr. 11 + 12)

Na montáž potrebujete:
- Krížový skrutkovač
- Otvorený kľúč veľ. 10 mm

Montážne náradie nie je v rozsahu dodávky.

1. Navzájom spojte ochranné zariadenia (33) a (34), zafixujte ich pomocou dvoch skrutiek s krížovou drážkou, upínacích svoriek a matíc (F).

2. Upevnite ochranné zariadenia (33, 34) do na to určených otvorov naboku odkladacieho stola 1 (26) a odkladacieho stola 2 (27) (pozri obr. 6 + 8). Upevnite ochranné zariadenie (32) do na to určených otvorov na odkladacom stole 1 (26). Zafixujte ochranné zariadenie (35) pomocou siedmich skrutiek s krížovou drážkou, upínacích svoriek a matíc (F). Namontujte ochranné zariadenie (32) na ochranu ovládacej páky (12) pomocou skrutky s krížovou drážkou a matice (F).
3. Teraz upevnite ochranné zariadenia (30 + 31) na hornej strane. Zafixujte ho pomocou ôsmich skrutiek s krížovou drážkou, upínacích svoriek a matíc (F).
4. Navzájom zafixujte ochranné zariadenia (30 + 31) tým, že na to použijete dve skrutky s krížovou drážkou, upínacie svorky a matice (F).
5. Na záver všetky skrutky pevne utiahnite.

11. Pred uvedením do prevádzky

⚠ Pozor!
Pred uvedením do prevádzky je nevyhnutné výrobok úplne zmontovať!

⚠ VÝSTRAHA!
Ohrozenie zdravia!
Vdýchnutie olejových pár a spalín môže viesť k ťažkých poškodeniam zdravia, strate vedomia a v extrémnom prípade k smrti.
- Nevdychujte olejové pary a spaliny.
- Produkt prevádzkujte len v exteriéri.

UPOZORNENIE!
Poškodenie výrobku
Ak sa produkt prevádzkuje bez hydraulického oleja, ale je ho príliš málo, môže to viesť k poškodeniam motora.
- Pred uvedením do prevádzky doplňte olej. Produkt sa dodáva bez oleja.

UPOZORNENIE!
Poškodenia životného prostredia!
Vypustený olej môže trvalo znečistiť životné prostredie. Kvapalina je vysoko toxická a môže viesť k znečisteniu vody.
- Naplňte/vyprázdnite olej len na rovných a pevných povrchoch.
- Použite plniace hrdlo alebo lievik.
- Zachyťte vypustený olej do vhodnej nádoby.
- Okamžite a dôkladne utrite rozliaty olej a zlikvidujte handru podľa miestnych predpisov.
- Zlikvidujte olej podľa miestnych predpisov.

Pred každým použitím skontrolujte:
- prípojné vedenia na poškodené miesta (trhliny, rezy a pod.),
- stroj ohľadom prípadných poškodení,
- či sú všetky skrutky pevne utiahnuté,
- hydrauliku na netesné miesta a
- hladinu oleja a
- bezpečnostné zariadenia.

11.1 Kontrola hladiny oleja (obr. 13 + 14)
Hydraulické zariadenie je uzavretý systém s olejovou nádržou, olejovým čerpadlom a riadiacim ventilom. Pri dodaní je už olej v systéme.
Kontrolujte hladinu oleja pred prvým uvedením do prevádzky a pravidelne pred každým uvedením do prevádzky. Príliš nízka hladina oleja môže poškodiť olejové čerpadlo, prípadne doplňte olej.

1. Vytiahnite sieťovú zástrčku a postavte štiepačku dreva kolmo, aby bola mierka oleja (9) vyrovnaná kolmo nahor.
2. Odstráňte rukoväť (3) z oblúka v tvare U (7) tým, že uvoľníte skrutky M6x16 (A) (pozri obr. 3).
3. Odstráňte vypúšťaciu skrutku oleja s mierkou oleja (9) pomocou imbusového kľúča veľ. 8 (nie je v rozsahu dodávky).
4. Utrite mierku oleja (9) čistou handrou neuvoľňujúcou vlákna.
5. Nasaďte späť vypúšťaciu skrutku oleja s mierkou oleja (9) a úplne zaskrutkujte späť vypúšťaciu skrutku oleja s mierkou oleja (9).
6. Znova odstráňte vypúšťaciu skrutku oleja s mierkou oleja (9).
7. Hladina oleja musí byť siahať po strednú značku na mierke oleja.
8. Nasaďte späť vypúšťaciu skrutku oleja s mierkou oleja (9) a utiahnite ju pomocou imbusového kľúča veľ. 8 (nie je v rozsahu dodávky).
9. Upevnite rukoväť (3) na oblúk v tvare U (7) pomocou dvoch skrutiek M6x16 (A).

11.2 Doplnenie hydraulického oleja (obr. 14)
1. Vytiahnite sieťovú zástrčku a postavte štiepačku dreva kolmo, aby bola mierka oleja (9) vyrovnaná kolmo nahor.
2. Odstráňte rukoväť (3) z oblúka v tvare U (7) tým, že uvoľníte skrutky M6x16 (A) (pozri obr. 3).
3. Odstráňte vypúšťaciu skrutku oleja s mierkou oleja (9) pomocou imbusového kľúča veľ. 8 (nie je v rozsahu dodávky).
4. Utrite mierku oleja (9) čistou handrou neuvoľňujúcou vlákna.
5. Nasaďte späť vypúšťaciu skrutku oleja s mierkou oleja (9) a úplne zaskrutkujte späť vypúšťaciu skrutku oleja s mierkou oleja (9).
6. Znova odstráňte vypúšťaciu skrutku oleja s mierkou oleja (9).
7. Opatrne doplňte hydraulický olej (cca 3,5 l) vhodným lievikom alebo plniacim hrdlom, keď hladina oleja nesiaha po strednú značku na mierke oleja (pozri obr. 13). Hydraulický olej neprepĺňajte.
8. Nasaďte späť vypúšťaciu skrutku oleja s mierkou oleja (9) a utiahnite ju pomocou imbusového kľúča veľ. 8 (nie je v rozsahu dodávky).
9. Upevnite rukoväť (3) na oblúk v tvare U (7) pomocou dvoch skrutiek M6x16 (A).

12. Pracovné pokyny

12.1 Odvzdušňovacia skrutka (obr. 15)
Pred každým začatím práce sa musí odvzdušňovacia skrutka (6) bezpodmienečne povoliť o niekoľko otáčok, aby bola v olejovej nádrži zaručená cirkulácia vzduchu. Ak pri práci zostane utiahnutá, hydraulický pohyb vedie k pretlaku, ktorý môže poškodiť vašu štiepačku dreva!

Pozor:
- Pred každou prepravou produktu sa musí odvzdušňovacia skrutka (6) bezpodmienečne pevne priskrutkovať, aby sa zabránilo úniku oleja.
- Pri nízkych teplotách nechajte štiepačku 5 min. v chode naprázdno, kým sa olej patrične nezohreje.

12.2 Zapnutie/vypnutie (obr. 16)

Vaša štiepačka dreva je vybavená obojručnou obsluhou – ľavá ruka obsluhuje ovládaciu páku (13), pravá spúšťacie tlačidlo (5). Pustenie oboch ovládacích dielov vedie k tomu, že prítlačná doska (11) sa presunie späť. Ak sa vypne spúšťacie tlačidlo (5) a aktivuje sa ovládacia páka (13), prítlačná doska (11) zostane stáť v aktuálnej pozícii.

1. Zasuňte zástrčku štiepačky dreva do zásuvky.
2. Pri kladení napájacieho kábla dbajte na to, aby neviedol cez prítlačnú dosku (11) alebo blízko rozovieracieho klinu (2). Vyhnite sa tiež miestam, na ktorých hrozí nebezpečenstvo poškodenia alebo pretrhnutia.
3. Umiestnite klát na oporné vedenie. Vedenia držia klát v strede rozovieracieho klinu. Ak klát dobre neprilieha, resp. prilieha „bez vôle", musíte ho otočiť.
4. Ľavou rukou potlačte ovládaciu páku (13) nadol a stlačením spúšťacieho tlačidla (5) pravou rukou spustite štiepanie.
5. Prítlačná doska (11) sa presunie dopredu a pritlačí drevo cez rozovierací klin (2).

12.2.1 Tepelná ochrana

Z bezpečnostných dôvodov integrované ochranné odpojenie produkt pri preťažení a prehriatí odpojí.
1. Počkajte cca 15 minút, kým motor vychladne.
2. Reštartujte produkt.

12.3 Štiepanie dreva

⚠ VÝSTRAHA!
Nebezpečenstvo poranenia!
Suché a odležané drevo môže pri štiepaní výbušne vyskočiť a poraniť operátora na tvári.
Počas procesu štiepania môže v dôsledku zasunutia hydraulického rozovieracieho klinu dôjsť k pomliaždeniam alebo amputáciám častí tela.
Drevené diely, ktoré vzniknú počas procesu štiepania, môžu spadnúť.
- Noste zodpovedajúci ochranný odev.

Uistite sa, že štiepané drevo neobsahuje klince ani cudzie telesá. Konce štiepaného materiálu musia byť odrezané rovno. Konáre musia byť odpílené v jednej rovine. Šikmo odrezané kusy dreva sa môžu pri štiepaní skĺznuť! Štiepajte iba rovno odpílené drevá.
Postupujte pritom nasledovne:
1. Položte štiepaný materiál rovno na dosadaciu plochu (10).
2. Teraz ľavou rukou obsluhujte ovládaciu páku (13) a pravou spúšťacie tlačidlo (5).
3. Potlačte ovládaciu páku (13) nadol a stlačením spúšťacieho tlačidla (5) spustite štiepanie.
4. Ak sa vypne spúšťacie tlačidlo (5) a aktivuje sa ovládacia páka (13), prítlačná doska (11) zostane stáť v aktuálnej pozícii. Pustenie oboch ovládacích dielov vedie k tomu, že prítlačná doska (11) sa presunie späť.
5. Teraz môžete skrátiť spätný chod prítlačnej dosky (11) tým, že ju v požadovanej polohe zafixujete na krúžku obmedzenia zdvihu (8) pomocou hviezdicovej skrutky (pozri 12.4).

Ak sa kus štiepaného materiálu nedá rozštiepať do 5 sekúnd, bezodkladne zastavte štiepanie. Štiepaný materiál je pravdepodobne príliš tvrdý pre kapacitu vašej štiepačky dreva. Otočte štiepaný materiál o 90° a skúste to ešte raz.

⚠ Upozornenie:
Pri pretrvávajúce prevádzke dlhšej ako 5 sekúnd hrozí nebezpečenstvo prehriatia. Váš produkt by sa mohol poškodiť.

12.4 Obmedzenie zdvihu (obr. 1)

V prípade krátkeho štiepaného materiálu má zmysel obmedziť zdvih prítlačnej dosky (11).
1. Stlačte ovládaciu páku (13) a spúšťacie tlačidlo (5) a presuňte prítlačnú dosku (11) až tesne pred štiepaný materiál.
2. Pustite spúšťacie tlačidlo (5).
3. Prestavte krúžok obmedzenia zdvihu (8) do požadovanej pozície, v ktorej má prítlačná doska (11) zostať stáť, tým, že povolíte hviezdicovú skrutku.
4. Znova pevne utiahnite hviezdicovú skrutku.
5. Následne môžete opäť pustiť ovládaciu páku (13).
6. Prítlačná doska (11) zostane teraz pri štiepení stáť v nastavenej pozícii.

12.5 Chybné osadenie (obr. 17)

⚠ Pozor!
Nebezpečenstvo poranenia!
Nikdy neštiepajte viac kusov naraz! Hrozí nebezpečenstvo, že jeden z dielov sa nekontrolovane vymrští zo stroja.
- Položte štiepaný materiál vždy rovno na dosadaciu plochu! Nesmie sa posúvať ani sa nesmie dať postaviť našikmo. Rozovierací klin (2) sa preťaží, keď štiepanie neprebieha na celom ostrí, ale len v hornej časti.
- Štiepaný materiál musí vždy pevne priliehať k vedeniam a dosadacej ploche (10). Uistite sa, že štiepaný materiál sa počas štiepania neskrúti a že sa nemôže prudko vymrštiť alebo zosunúť.
- Nepreťažujte rozovierací klin (2) vynúteným štiepaním na hornom konci. Môže to mať za následok zlomenie rozovieracieho klinu alebo poškodenie štiepačky dreva.
- Štiepaný materiál vždy štiepajte v smere drevných vlákien.
- Nikdy neklaďte drevo do štiepačky dreva v priečnom smere. Môže to byť nebezpečné a/alebo vážne poškodiť štiepačku dreva.

12.6 Zaklinený štiepaný materiál (obr. 18 + 19)

⚠ POZOR!
Nebezpečenstvo poranenia!
Hrozí nebezpečenstvo, že sa rozvetvený štiepaný materiál pri štiepaní zasekne. Majte na pamäti, že drevo je pri uvoľňovaní pod veľkým napätím a mohli by ste si pomliaždiť prsty v štiepnej trhline.

- Nesiahajte do bežiacej štiepačky dreva.
- Do bežiacej štiepačky dreva nevkladajte žiadne predmety (napr. kladivo alebo niečo podobné).

Zaklinený štiepaný materiál sa nikdy nepokúšajte vyklepať alebo vypíliť z vašej štiepačky dreva. Môže to viesť k úrazom a poškodeniam na produkte.

Postupujte nasledovne:
1. Pustite ovládaciu páku (13) a spúšťacie tlačidlo (5), aby ste presunuli prítlačnú dosku (11) späť do východiskovej pozície (pozri obr. 16).
2. Podložte klin pod štiepaný materiál (pozri obr. 19).
3. Spustite štiepanie, aby prítlačná doska (11) zatlačila klin ďaleko pod uvoľňovaný štiepaný materiál.
4. Opakujte vyššie uvedené kroky s novými klinmi dovtedy, kým sa štiepaný materiál nevytlačí nahor zo štiepačky dreva.

13. Preprava (obr. 20)

⚠ Pozor!
Pred prepravou vytiahnite sieťovú zástrčku.

Na jednoduchú prepravu je štiepačka dreva vybavená dvomi kolesami a jednou rukoväťou.
Na prepravu produktu uchopte jednou rukou rukoväť (3) štiepačky dreva a zdvihnite ju vpredu zo zeme. Štiepačka dreva sa tak dá bez námahy prepravovať (obr. 20).
Pred každou prepravou produktu sa musí odvzdušňovacia skrutka (6) pevne priskrutkovať, aby sa zabránilo úniku oleja. (Pozri 12.1). Ak odvzdušňovaciu skrutku necháte utiahnutú, pohyby povedú k určitému pretlaku, ktoré môžu poškodiť produkt.

14. Údržba

⚠ VÝSTRAHA!
Nebezpečenstvo poranenia!
Produkt sa môže nečakane spustiť a spôsobiť tak poranenia.
- Pred všetkými údržbovými prácami vypnite motor.
- Pred všetkými údržbovými prácami vytiahnite sieťovú zástrčku.

⚠ VÝSTRAHA!
Ohrozenie zdravia!
Vdýchnutie olejových pár a spalín môže viesť k ťažkých poškodeniam zdravia, strate vedomia a v extrémnom prípade k smrti.
- Nevdychujte olejové pary a spaliny.
- Produkt prevádzkujte len v exteriéri.

UPOZORNENIE!
Poškodenie výrobku
Ak sa produkt prevádzkuje bez hydraulického oleja, ale je ho príliš málo, môže to viesť k poškodeniam motora.
- Pred uvedením do prevádzky doplňte olej. Produkt sa dodáva bez oleja.

UPOZORNENIE!
Poškodenia životného prostredia!
Vypustený olej môže trvalo znečistiť životné prostredie. Kvapalina je vysoko toxická a môže viesť k znečisteniu vody.
- Naplňte/vyprázdnite olej len na rovných a pevných povrchoch.
- Použite plniace hrdlo alebo lievik.
- Zachyťte vypustený olej do vhodnej nádoby.
- Okamžite a dôkladne utrite rozliaty olej a zlikvidujte handru podľa miestnych predpisov.
- Zlikvidujte olej podľa miestnych predpisov.

Odporúčame vám:
- Rozovierací klin je diel podliehajúci opotrebovaniu, ktorý sa má v prípade potreby prebrúsiť (pozri 14.3).
- Ľahkosť chodu kombinovaného obojručného ochranného zariadenia musí zostať zachovaná. Príležitostne dodatočne namažte niekoľkými kvapkami oleja.
- Udržiavajte dosadaciu plochu čistú.
- Namažte klzné koľajničky trochou tuku.

Pravidelne kontrolujte hladinu oleja!
Príliš nízka hladina oleja poškodzuje olejové čerpadlo! (Pozri 11.1)
Pravidelne kontrolujte tesnosť hydraulických prípojok a skrutkových spojov a prípadne ich dotiahnite.

Odporúčame oleje radu HLP 32.

Kedy vymením olej?
Olej sa vymieňa po 150 pracovných hodinách.

14.1 Výmena hydraulického oleja (obr. 13–14)
1. Vytiahnite sieťovú zástrčku a postavte štiepačku dreva kolmo.
2. Odstráňte rukoväť (3) z oblúka v tvare U (7) tým, že uvoľníte skrutky M6x16 (A) (pozri obr. 3).
3. Pod vypúšťaciu skrutku oleja (9) umiestnite vhodnú nádobu.
4. Odstráňte vypúšťaciu skrutku oleja s mierkou oleja (9) pomocou imbusového kľúča veľ. 8 (nie je v rozsahu dodávky).
5. Úplne vypustite hydraulický olej.
6. Opatrne doplňte hydraulický olej (cca 3,5 l) vhodným lievikom alebo plniacim hrdlom. Hydraulický olej neprepĺňajte.
7. Skontrolujte hladinu oleja. Utrite mierku oleja (9) čistou handrou neuvoľňujúcou vlákna.
8. Nasaďte späť vypúšťaciu skrutku oleja s mierkou oleja (9) a úplne zaskrutkujte späť vypúšťaciu skrutku oleja s mierkou oleja (9).
9. Znova odstráňte vypúšťaciu skrutku oleja s mierkou oleja (9).
10. Hladina oleja musí byť siahať po strednú značku na mierke oleja (pozri obr. 13). Prípadne doplňte trochu hydraulického oleja.
11. Nasaďte späť vypúšťaciu skrutku oleja s mierkou oleja (9) a utiahnite ju pomocou imbusového kľúča veľ. 8 (nie je v rozsahu dodávky).
12. Po výmene hydraulického oleja sa môže do hydraulického systému dostať vzduch. Preto aktivujte štiepačku dreva viackrát v chode naprázdno.

Upozornenie: Bezpodmienečne povoľte odvzdušňovaciu skrutku (6) o niekoľko otáčok, aby bola v olejovej nádrži zaručená cirkulácia vzduchu (obr. 15).

13. Následne znova skontrolujte hladinu oleja a prípadne ho doplňte.
14. Upevnite rukoväť (3) na oblúk v tvare U (7) pomocou dvoch skrutiek M6x16 (A).

Prípojky a opravy
Prípojky a opravy elektrickej výbavy smie vykonávať iba vyučený elektrikár.

V prípade otázok uveďte, prosím, nasledujúce údaje:
- druh prúdu motora,
- Údaje z typového štítka stroja
- údaje z typového štítka motora.

Servisné informácie
Je potrebné dbať na to, že pri tomto produkte podliehajú nasledujúce diely použitiu primeranému alebo prirodzenému opotrebovaniu, resp. nasledujúce diely sú potrebné ako spotrebné materiály.
Diely podliehajúce opotrebovaniu*: rozovierací klin, hydraulický olej, vedenia štiepacej žrde
* nie je nutne obsiahnuté v rozsahu dodávky!

15. Čistenie

⚠ VÝSTRAHA!
Nebezpečenstvo poranenia!
Produkt sa môže nečakane spustiť a spôsobiť tak poranenia.
- Pred všetkými čistiacimi prácami vypnite motor.
- Pred všetkými čistiacimi prácami vytiahnite sieťovú zástrčku.

UPOZORNENIE!
Nebezpečenstvo poškodenia!
Ak sa do motorovej jednotky dostane voda, dôsledkom môžu byť škody na motore.
- Vyčistite produkt kefou.
- Produkt neponárajte do vody alebo iných kvapalín a nepostrekujte motorovú jednotku vysokotlakovým čističom.

Výrobok odporúčame čistiť bezprostredne po každom použití. Výrobok pravidelne čistite iba vlhkou handričkou a mydlom. Nepoužívajte čistiace prostriedky ani rozpúšťadlá, mohli by poškodiť plastové diely výrobku. Dbajte na to, aby sa do vnútra výrobku nedostala voda.

16. Skladovanie

Produkt a jeho príslušenstvo skladujte na tmavom, suchom a nezamŕzajúcom mieste neprístupnom pre deti. Optimálna skladovacia teplota sa nachádza medzi 5 a 30 °C.
Elektrický prístroj skladujte v originálnom obale.
Elektrický prístroj zakryte, aby ste ho chránili pred prachom alebo vlhkosťou.
Návod na obsluhu skladujte pri elektrickom prístroji.

17. Elektrická prípojka

Nainštalovaný elektromotor je pripojený a pripravený na prevádzku. Pripojenie zodpovedá príslušným ustanoveniam VDE a DIN.
Sieťová prípojka na strane zákazníka, ako aj predlžovacie vedenie musia zodpovedať týmto predpisom.

Použite prenosný osobný ochranný spínač (PRCD), ak v elektrickej sieti nie je inštalovaný prúdový chránič (RCD) s menovitým chybným prúdom max. 0,03 A.

Poškodené elektrické prípojné vedenie
Na elektrických prípojných vedeniach často vznikajú škody na izolácii.

Príčinami môžu byť:
- Stlačené miesta, keď sa prípojné vedenia vedú cez okno alebo medzeru medzi dverami.
- Zalomené miesta v dôsledku neodborného upevnenia alebo vedenia prípojného vedenia.
- Rozrezané miesta vzniknuté pri prejazde cez prípojné vedenie.
- Škody na izolácii pri vytrhnutí zo zásuvky v stene.
- Trhliny pri zostarnutí izolácie.

Takéto poškodené elektrické prípojné vedenia sa nesmú používať a z dôvodu poškodenia izolácie sú životunebezpečné.
Elektrické prípojné vedenia pravidelne kontrolujte ohľadne poškodení. Dávajte pozor na to, aby pri kontrole prípojného vedenia nebolo vedenie pripojené k elektrickej sieti.
Elektrické prípojné vedenia musia zodpovedať príslušným ustanoveniam VDE a DIN. Používajte iba prípojné vedenia s označením H05VV-F.

Vytlačenie označenia typu na prípojnom kábli je predpis.

Pri motore na jednofázový striedavý prúd odporúčame pre stroje s vysokým nábehovým prúdom (od 3 000 W) istenie poistkami C 16A alebo K 16A!

DIN EN 61000-3-11
- Výrobok spĺňa požiadavky EN 61000-3-11 a podlieha špeciálnym podmienkam pripojenia. To znamená, že použitie na ľubovoľných voľne voliteľných prípojných bodoch nie je dovolené.
- Výrobok môže pri nevhodných sieťových pomeroch viesť k prechodným kolísaniam napätia.
- Výrobok je určený výhradne na používanie na prípojných bodoch, ktoré
  a. neprekročia maximálnu prípustnú impedanciu siete „Z max = 0,468 Ω“ alebo
  b. majú zaťažiteľnosť permanentným prúdom siete minimálne 100 A na fázu.
- Ako používateľ musíte zabezpečiť, v prípade potreby po konzultáciách s vaším dodávateľom elektrickej energie, aby váš prípojný bod, na ktorom chcete výrobok prevádzkovať, spĺňal jednu z dvoch uvedených požiadaviek a) alebo b).

Motor na striedavý prúd 220 – 240 V~ / 50 Hz
Sieťové napätie 220 – 240 V~ / 50 Hz

Sieťová prípojka a predlžovacie vedenie musí byť 3-žilové = P + N + SL. - (1/N/PE).
Predlžovací kábel s príliš malým prierezom vodiča spôsobuje výrazné zníženie výkonu záhradného prístroja. Pri kábloch s dĺžkou do 25 m je potrebný prierez vodiča min. 3 x 1,5 mm^2, pri kábloch s dĺžkou nad 25 m musí byť prierez vodiča min. 2,5 mm^2.
Sieťová prípojka má istenie maximálne 16 A.

18. Likvidácia a opätovné zhodnotenie

Upozornenia k baleniu



Baliace materiály sú recyklovateľné.
Balenia zlikvidujte, prosím, ekologicky.

Upozornenia k zákonu o elektrických a elektronických zariadeniach (ElektroG)



Staré elektrické a elektronické zariadenia nepatria do domového odpadu, ale sa musia odviezť na triedený zber, resp. likvidáciu!

- Staré batérie alebo akumulátory, ktoré nie sú pevne vstavané v starom zariadení, sa musia pred odovzdaním vybrať! Ich likvidáciu upravuje zákon o batériách.
- Vlastníci, resp. používatelia elektrických a elektronických zariadení, sú zo zákona povinní ich po upotrebení vrátiť.
- Zodpovednosť za vymazanie osobných údajov na starom zariadení určenom na likvidáciu nesie samotný koncový používateľ!
- Symbol prečiarknutej nádoby na odpad znamená, že staré elektrické a elektronické zariadenia sa nesmú likvidovať s domovým odpadom.
- Staré elektrické a elektronické zariadenia sa môžu bezplatne odovzdať na nasledujúcich miestach:
  - verejnoprávne likvidačné, resp. zberné strediská (napr. komunálne stavebné dvory),
  - predajne elektrických zariadení (kamenné a online), pokiaľ sú predajcovia povinní vziať ich späť alebo to ponúkajú dobrovoľne.
  - Na jeden druh zariadenia môžete výrobcovi odovzdať až tri staré elektrické zariadenia s dĺžkou hrany maximálne 25 centimetrov, bez predchádzajúcej kúpy nového zariadenia od tohto výrobcu, alebo odviezť do iného autorizovaného zberného strediska vo vašej blízkosti.
  - Ďalšie doplňujúce podmienky vzatia zariadení späť zo strany výrobcov a distribútorov sa dozviete v príslušnom zákazníckom servise.
- V prípade dodania nového elektrického zariadenia výrobcom do súkromnej domácnosti môže výrobca na žiadosť koncového používateľa zariadiť bezplatné vyzdvihnutie starého elektrického zariadenia. Spojte sa v tejto veci so zákazníckym servisom výrobcu.
- Tieto tvrdenia platia len pre zariadenia, ktoré sa inštalujú a predávajú v krajinách Európskej únie a ktoré podliehajú európskej smernici 2012/19/EÚ. V krajinách mimo Európskej únie môžu platiť odlišné ustanovenia pre likvidáciu starých elektrických a elektronických zariadení.

19. Odstraňovanie porúch

Porucha	Možná príčina	Náprava
Motor samočinne končí štiepanie.	Spustilo sa ochranné zariadenie proti prepätiu.	Zavolajte kvalifikovanému elektrikárovi.
Štiepaný materiál sa nerozštiepi.	Štiepačka dreva je nesprávne osadená.	Vložte správne štiepaný materiál.
	Rozsah štiepaného materiálu prekračuje kapacitu motora.	Napíľte štiepaný materiál na vhodnú veľkosť.
	Rozovierací klin je tupý.	Nabrúste rozovierací klin.
	Vyteká olej.	Lokalizujte netesné miesto, kontaktujte predajcu.
Prítlačná doska vibruje, vydáva zvuky.	Nedostatok oleja a prebytok vzduchu v hydraulickom systéme.	Skontrolujte hladinu oleja, príp. doplňte olej, inak kontaktujte predajcu.
Hydraulické čerpadlo píska.	Príliš málo hydraulického oleja	Doplňte olej
Olej vyteká z valca alebo iných miest.	Počas prevádzky sú v hydraulickom systéme vzduchové bubliny.	Pred použitím povoľte odvzdušňovaciu skrutku o niekoľko otáčok.
	Odvzdušňovacia skrutka nie je pred prepravou utiahnutá.	Pred prepravou pevne utiahnite odvzdušňovaciu skrutku.
	Vypúšťacia skrutka oleja uvoľnená.	Vypúšťaciu skrutku oleja pevne utiahnite.
	Olejový ventil a/alebo tesnenia sú chybné.	Kontaktujte predajcu.

20. Záručný list

Vážená zákazníčka, vážený zákazník,

naše výrobky podliehajú prísnej kontrole kvality. V prípade, že nebude prístroj napriek tomu bezchybne fungovať, je nám to veľmi ľúto a prosíme Vás, aby ste sa obrátili na našu servisnú službu na adrese uvedenej na tomto záručnom liste. Radi Vám budeme k dispozícii taktiež telefonicky na uvedenom servisnom telefónnom čísle. Pri uplatňovaní nárokov na záručné plnenie platia nasledujúce podmienky:

- Tieto záručné podmienky upravujú dodatočné záručné plnenie. Vaše zákonné nároky na záruku nie sú touto zárukou dotknuté. Naše záručné plnenie je pre Vás zadarmo.
- Záručné plnenie sa vzťahuje výlučne len na nedostatky, ktoré sú spôsobené chybami materiálu alebo výrobnými chybami, a je obmedzené na odstránenie týchto nedostatkov resp. výmenu prístroja. Prosím, dbajte na to, že naše prístroje neboli svojim určením konštruované na profesionálne, remeselnícke ani priemyselné použitie. Táto záručná zmluva sa preto neuzatvára, ak sa prístroj bude používať v profesionálnych, remeselníckych alebo priemyselných prevádzkach ako aj na činnosti rovnocenné s takýmto použitím. Z našej záruky sú okrem toho vylúčené náhradné plnenie za škody pri transporte, škody spôsobené nedodržaním návodu na montáž alebo na základe neodbornej inštalácie, nedodržaním návodu na použitie (ako napr. pripojením na nesprávne sieťové napätie alebo druh prúdu), zneužívaním alebo nesprávnym používaním (ako napr. preťaženie prístroja alebo použitie neprípustných pracovných nástrojov alebo príslušenstva), nedodržaním pokynov pre údržbu a bezpečnostných pokynov, vniknutím cudzích telies do prístroja (ako napr. piesok, kamene alebo prach), použitím násilia alebo cudzieho pôsobenia (napr. škody spôsobené pádom), a taktiež je vylúčené bežné opotrebenie primerané použitiu.

Nárok na záruku zaniká, ak už boli na prístroji svojvoľne uskutočnené zásahy.

- Doba záruky je 3 roky a začína sa dátumom nákupu prístroja. Nároky na záruku sa musia uplatniť pred koncom uplynutia záručnej doby do dvoch týždňov od zistenia nedostatku. Uplatnenie nárokov na záruku po uplynutí záručnej doby je vylúčené. Oprava alebo výmena prístroja nevedie k predĺženiu záručnej doby ani nedochádza na základe tohto plnenia ku vzniku novej záručnej doby pre prístroj ani pre akékoľvek inštalované náhradné diely. To platí taktiež pri nasadení miestneho servisu.
- Pre uplatnenie Vášho nároku na záruku sa, prosím, obráťte na nižšie uvedenú adresu servisu. Pokiaľ reklamácia prebieha počas záručnej doby, dáme Vám k dispozícii formulár o vrátení tovaru, s ktorým nám môže svoj chybný prístroj bezplatne poslať späť. Prosím, popíšte nám čo najpresnejšie dôvod reklamácie. Ak spadá defekt prístroja pod naše záručné plnenie, dostanete obratom naspäť opravený alebo nový prístroj.

Samozrejme Vám radi opravíme závady na prístroji na vaše náklady, ak tieto závady nespadajú alebo už nespadajú do rozsahu záruky. Prosím, pošlite nám v takom prípade prístroj na našu servisnú adresu.

Priama linka servisu (SK):
00800 4003 4003
(0,00 €/Min.)

E-mailová adresa (SK):
service.SK@scheppach.com

Adresa servisu (SK):
GARLAND distributor, s.r.o.
Hradecká 1136
CZ - 50601 Jicín



Na stránke www.lidl-service.com si môžete stiahnuť tieto a veľa ďalších príručiek, videí o výrobkoch a inštalačné softvéry.
Pomocou kódu QR môžete priamo otvoriť stránku služieb spoločnosti Lidl (www.lidl-service.com) a otvoriť si návod na obsluhu zadaním čísla výrobku (IAN) 402465_2110.

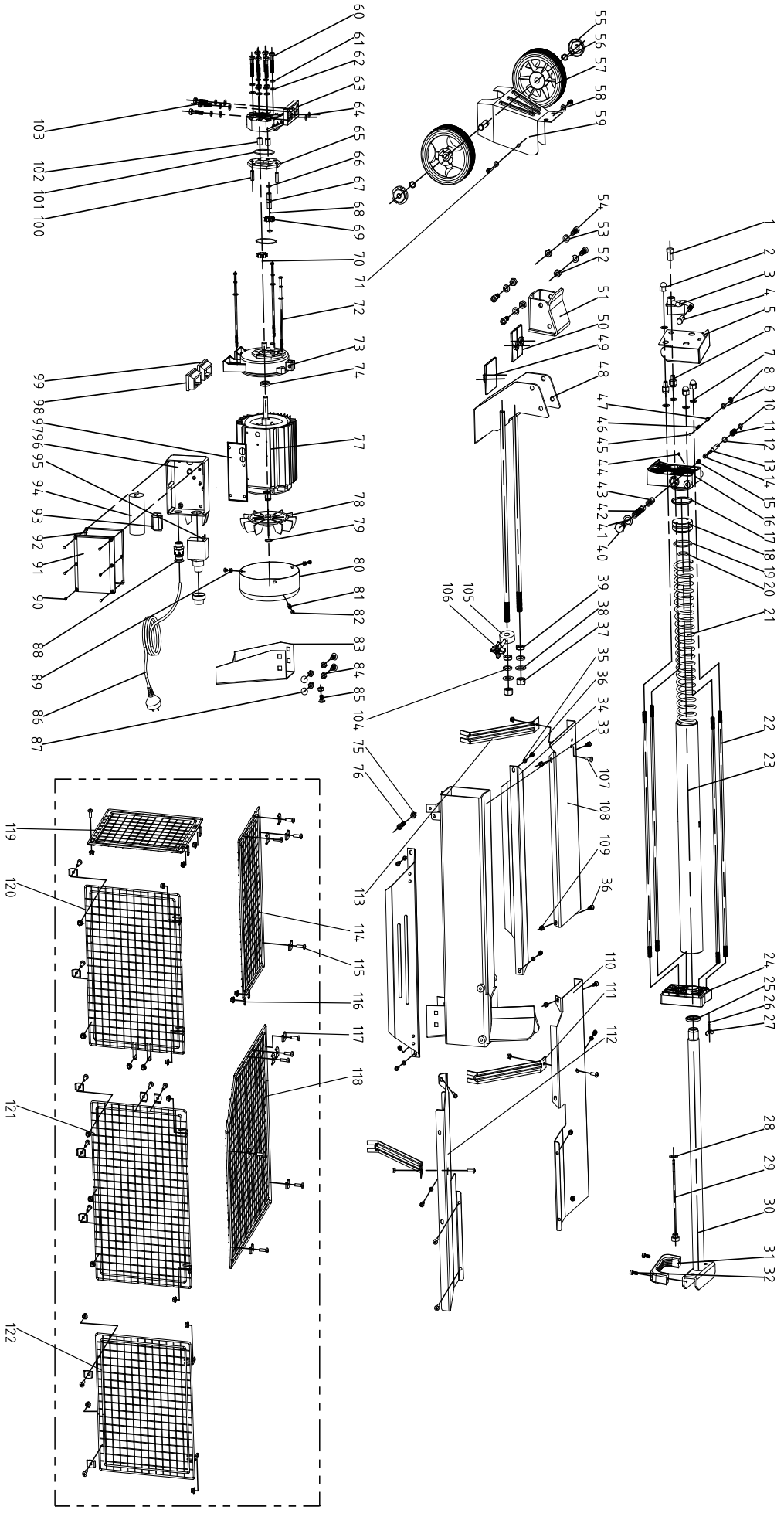
1 2 3 4 5 6 7 8 9 10 11 12 13 14 15 16 17 18 19 20 21
22 23
24 25 26 27
28 29 30 31 32
33 34 35 36 37 38 39
40 41 42 43 44 45 46 47
48 49 50 51 52 53 54
55 56 57 58 59
60 61 62 63 64 65 66 67 68 69 70 71 72 73 74
75 76 77 78 79 80 81 82 83 84 85 86 87 88 89 90 91 92 93 94 95 96 97 98 99
100 101 102 103
104 105 106
107 108 109 110 111 112 113 114 115 116 117 118
119 120 121 122

PARKSIDE

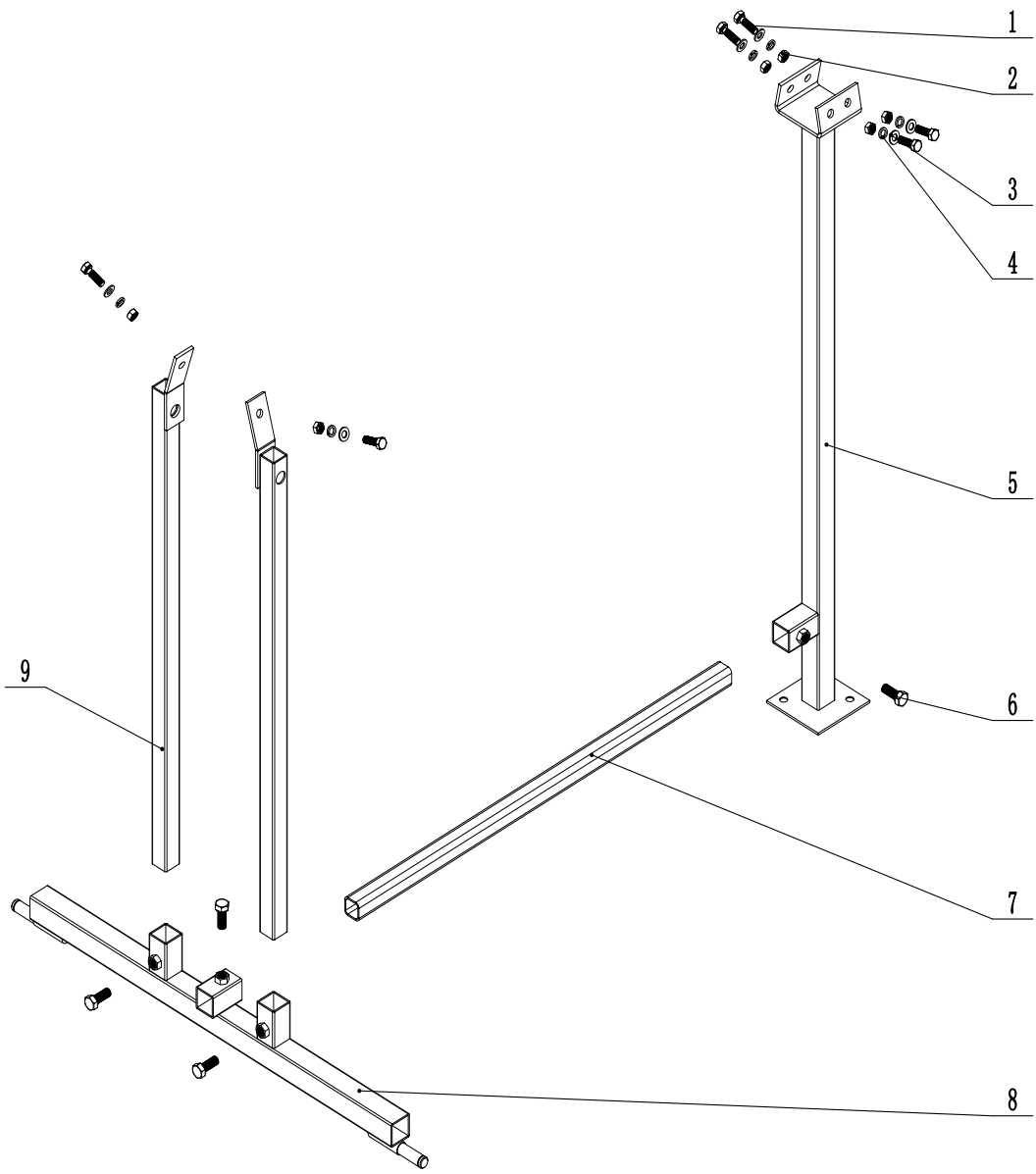
1
2
3
4
5
6
7
8
9

EG-Konformitätserklärung
Originalkonformitätserklärung

EC Declaration of Conformity
Translation of the original EC declaration of conformity

Déclaration de conformité CE
Traduction de la déclaration de conformité EC originale

CE

Scheppach GmbH, Günzburger Str. 69, D-89335 Ichenhausen

DE	erklärt folgende Konformität gemäß EU-Richtlinie und Normen für den Artikel	PL	deklaruje, ze produkt jest zgodny z nastepujacymi dyrektywami UE i normami
GB	hereby declares the following conformity under the EU Directive and standards for the following article	LT	pareiškia, taip atitiktis pagal ES direktyvos ir standartai šį straipsnį
FR	déclare la conformité suivante selon la directive UE et les normes pour l'article	HU	az EU-irányelv és a vonatkozó szabványok szerinti következo megfeleloségi nyilatkozatot teszi a termékre
IT	dichiara la seguente conformità secondo le direttive e le normative UE per l'articolo	SI	izjavlja sledeco skladnost z EU-direktivo in normami za artikel
ES	declara la conformidad siguiente según la directiva la UE y las normas para el artículo	CZ	prohlašuje následující shodu podle smernice EU a norem pro výrobek
PT	declara o seguinte conformidade com a Directiva da UE e as normas para o seguinte artigo	SK	prehlasuje nasledujúcu zhodu podla smernice EU a noriem pre výrobok
DK	erklærer hermed, at følgende produkt er i overensstemmelse med nedenstående EUdirektiver og standarder	HR	ovime izjavljuje da postoji sukladnost prema EU-smjernica i normama za sljedece artikle
NL	verklaart hierbij dat het volgende artikel voldoet aan de daarop betrekking hebbende EG-richtlijnen en normen	GR	δηλώνει την ακόλουθη συμμόρφωση σύμφωνα με την Οδηγία ΕΚ και τα πρότυπα για το προϊόν
FI	vakuuttaa täten, että seuraava tuote täyttää ala esitetyt EU-direktiivit ja standardit	RO	declară următoarea conformitate corespunzător directivelor şi normelor UE pentru articolul
SE	försäkrar härmed följande överensstämmelse enligt EU-direktiv och standarder för följande artikeln	BG	декларира съответното съответствие съгласно Дирек-тива на ЕС и норми за артикул

Marke / Brand / Marque:	**Parkside**
Art.-Bezeichnung:	**HOLZSPALTER - PLS 600 A1**
Article name:	**LOG SPLITTER - PLS 600 A1**
Nom d'article:	**FENDEUSE DE BÛCHES - PLS 600 A1**
Art.-Nr. / Art. no. / Numéro d'article:	**3905206974-3905206981; 39052069915-39052069916**
IAN-Nr. / IAN no. / N°IAN :	**402465_2110**
Serien-Nr. / Serial no. / N° série:	**01001 - 05350**

	2014/29/EU		2004/22/EG		89/686/EWG_96/58/EG		2000/14/EG_2005/88/EG
	2014/35/EU		2014/68/EU		90/396/EWG		**Annex V**
X	2014/30/EU	X	2011/65/EU*				**Annex VI** Noise: measured L_{WA} = xx dB(A); guaranteed L_{WA} = xx dB(A) P = xx KW; L/Ø = cm Notified Body: Notified Body No.:

X	2006/42/EG
	Annex IV Notified Body: Notified Body No.: Certificate No.:

	2016/1628/EU
	Emission. No:

Standard references:

EN 55014-1:2017+A11:2020; EN 55014-2:2015; EN IEC 61000-3-2:2019; EN IEC 61000-3-11:2019; EN 60204-1:2018; EN 609-1:2017; EN IEC 63000:2018

Die alleinige Verantwortung für die Ausstellung dieser Konformitätserklärung trägt der Hersteller.
This declaration of conformity is issued under the sole responsibility of the manufacturer.
Le fabricant assume seul la responsabilité d'établir la présente déclaration de conformité.

* Der oben beschriebene Gegenstand der Erklärung erfüllt die Vorschriften der Richtlinie 2011/65/EU des Europäischen Parlaments und des Rates vom 8. Juni 2011 zur Beschränkung der Verwendung bestimmter gefährlicher Stoffe in Elektro- und Elektronikgeräten.
* The object of the declaration described above fulfils the regulations of the directive 2011/65/EU of the European Parliament and Council from 8th June 2011, on the restriction of the use of certain hazardous substances in electrical and electronic equipment.
* L'appareil décrit ci-dessus dans la déclaration est conforme aux réglementations de la directive 2011/65/EU du Parlement Européen et du Conseil du 8 juin 2011 visant à limiter l'utilisation de substances dangereuses dans la fabrication des appareils électriques et électroniques.

Ichenhausen, den 09.05.2022

i.V.

Unterschrift / Andreas Pecher / Head of Project Management

First CE: 2021
Subject to change without notice

Documents registrar: Thomas Schuster
Günzburger Str. 69, D-89335 Ichenhausen

PARKSIDE

SCHEPPACH GMBH
Günzburger Str. 69
D-89335 Ichenhausen

FSC
www.fsc.org
MIX
Papier aus verantwortungsvollen Quellen
FSC® C111875

FSC
www.fsc.org
MIX
Paper from responsible sources
FSC® C111875

FSC
www.fsc.org
MIXTE
Papier issu de sources responsables
FSC® C111875

Last Information Update · Stand der Informationen · Version des informations · Stanje informacij · Zadnje informacije · Stadiul informațiilor
Update: 05 / 2022 · Ident.-No.: 402465_2110_39052069915

Other ManualsLib Projects

 www.manualslib.com

 www.manualslib.de

 www.manualslib.es

 www.manualslib.fr

 www.manualslib.nl

 www.manualslib.mx

 www.manualslib.tech 30+ Languages