BLUE CLEAN®

2.A DHS
2.A DHS PE

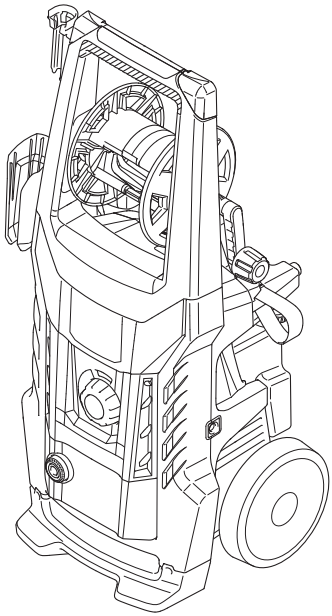

cod. 95916 Rev01_15092021 - LJ

High pressure washer
Original instructions

Idropulitrice alta pressione
Istruzioni originali

Водоструйна машина
Превод на оригиналните инструкции

Vysokotlaký čistič
Překlad originálního návodu

Højtryksrenser
Oversættelse af den originale brugsanvisning

Hochdruckreiniger
Übersetzung der Originalanleitung

Πλυστικό μηχάνημα υψηλής πίεσης
Μετάφραση των γνήσιων οδηγιών

Hidrolimpiadora de alta presión
Traducción de las instrucciones originales

Kõrgsurvepesur
Originaaljuhendi tõlge

Korkeapainepesuri
Alkuperäisten ohjeiden käännös

Nettoyeur haute pression
Traduction des instructions originales

Visokotlačni uređaj za pranje
Prijevod izvorne upute

Nagynyomású tisztítóberendezés
Az eredeti utasítások fordítása

Aukšto slėgio plautuvas
Originalių instrukcijų vertimas

Augstspiediena mazgātājs
Oriģinālās rokasgrāmatas tulkojums

Hogedrukreiniger
Vertaling van de originele gebruiksaanwijzing

Høytrykksvasker
Oversettelse av den originale bruksanvisningen

Myjka wysokociśnieniowa
Tłumaczenie oryginału instrukcji

Lavadora a alta pressão
Tradução das instruções originais

Aparat de spălat cu înaltă presiune
Traducerea instrucțiunilor originale

Моечная машина высокого давления
Перевод оригинальных инструкций

Vysokotlakový čistič
Preklad pôvodného návodu

Visokotlačni čistilec
Prevod izvirnih navodil

Högtryckstvätt
Översättning av bruksanvisning i original

Yüksek basınçlı yıkama makinesi
Orijinal talimatların tercümesi

Мийка високого тиску
Переклад оригінальна інструкція

EN IT BG CS DA DE EL ES ET FI FR HR HU LT LV NL NO PL PT RO RU SK SL SV TR UK

EN	*Please read these instructions carefully before use. Please retain these instructions for future reference. In case of problems or difficulties, please contact the consumer helpline:* ***supporth@annovireverberi.it***	***Page: 7-17***
IT	*Leggere attentamente queste istruzioni prima dell'uso. Conservare queste istruzioni per future consultazioni. In caso di problemi o difficoltà, contattate l'helpline consumatori:* ***supporth@annovireverberi.it***	***Pagina: 18-29***
BG	*Прочетете внимателно тези указания преди употреба. Запазете тези указания за справка. При проблеми или затруднения се обърнете към отдела за обслужване на клиенти:* ***supporth@annovireverberi.it***	***Страница: 30-42***
CS	*Před použitím si pozorně přečtěte tento návod. Laskavě si uložte tento návod pro budoucí použití. V případě jakýchkoli problémů nebo potíží laskavě kontaktujte linku pomoci zákazníkům:* ***supporth@annovireverberi.it***	***Strana: 43-53***
DA	*Læs disse instruktioner omhyggeligt inden brug. Opbevar disse instruktioner til senere brug. Kontakt kundeservicetelefonen i tilfælde af problemer eller vanskeligheder:* ***supporth@annovireverberi.it***	***Side: 54-64***
DE	*Lesen Sie bitte diese Bedienungsanleitung vor Gebrauch aufmerksam durch. Bewahren Sie diese Bedienungsanleitung sorgfältig auf, damit Sie sie auch später zu Rate ziehen können. Wenden Sie sich im Falle von Problemen bitte an die Verbraucher-Hotline:* ***supporth@annovireverberi.it***	***Seite: 65-76***
EL	*Διαβάστε προσεκτικά αυτές τις οδηγίες πριν από τη χρήση. Φυλάξτε αυτές τις οδηγίες για μελλοντικές αναφορές. Σε περίπτωση προβλημάτων ή δυσκολιών, επικοινωνήστε με τη γραμμή helpline υποστήριξης καταναλωτών:* ***supporth@annovireverberi.it***	***Σελίδα: 77-88***
ES	*Leer atentamente estas instrucciones antes de usar el equipo. Guardar estas instrucciones para poder consultarlas en el futuro. En caso de problemas o dificultades, ponerse en contacto con el servicio de asistencia al cliente:* ***supporth@annovireverberi.it***	***Página: 89-100***
ET	*Enne kasutamist lugege see juhend tähelepanelikult läbi. Hoidke juhend hilisemaks kasutamiseks alles. Probleemide või raskuste ilmnemisel pöörduge klienditoe poole:* ***supporth@annovireverberi.it***	***Lk: 101-111***
FI	*Lue ohjeet huolellisesti ennen käyttöä. Säilytä ohjeet huolellisesti tulevaa käyttöä varten. Jos kohtaat ongelmia, ota yhteys kuluttajien helpline-palveluun:* ***supporth@annovireverberi.it***	***Sivu: 112-122***
FR	*Lire attentivement ces instructions avant emploi. Conserver ces instructions pour toute consultation à venir. En cas de problèmes ou de difficultés, contacter l'assistance consommateur :* ***supporth@annovireverberi.it***	***Page : 123-134***
HR	*Molimo vas da prije uporabe pažljivo pročitate ovaj priručnik. Sačuvajte ove upute za buduće korištenje. Ako naiđete na kakve probleme ili poteškoće, molimo vas da se obratite službi za podršku korisnicima:* ***supporth@annovireverberi.it***	***Stranica: 135-146***
HU	*A készülék használatba vétele előtt gondosan olvassa el az útmutatót. A későbbi hivatkozások érdekében őrizze meg az útmutatót. Kérdés vagy probléma esetén forduljon ügyfélszolgálatunkhoz:* ***supporth@annovireverberi.it***	***147-158. oldal***
LT	*Prieš pradėdami naudoti įrenginį, atidžiai perskaitykite šias instrukcijas. Išsaugokite šias instrukcijas, kad bet kada galėtumėte jas vėl perskaityti. Jei kyla problemų arba sunkumų, kreipkitės į klientų pagalbos liniją:* ***supporth@annovireverberi.it***	***Puslapiai: 159-169***
LV	*Pirms lietošanas, lūdzu, rūpīgi izlasiet šo pamācību. Lūdzu, saglabājiet šos norādījumus turpmākai uzziņai. Ja rodas kādas problēmas vai grūtības, lūdzu, sazinieties ar klientu palīdzības dienestu:* ***supporth@annovireverberi.it***	***Lappuse: 170-180***
NL	*Lees deze gebruiksaanwijzing vóór het gebruik aandachtig door. Bewaar deze gebruiksaanwijzing voor latere raadpleging. Contacteer bij problemen of moeilijkheden de hulplijn voor de gebruikers:* ***supporth@annovireverberi.it***	***Pagina: 181-192***
NO	*Les disse instruksjonene nøye før bruk. Ta vare på instruksjonene for senere bruk. Ved problemer eller vanskeligheter, kontakt kundeservice:* ***supporth@annovireverberi.it***	***Side: 193-203***
PL	*Przed użyciem należy uważnie przeczytać niniejszą instrukcję obsługi. Instrukcję należy zachować na przyszłość. W razie jakichkolwiek problemów lub trudności można skontaktować się z działem pomocy technicznej pod adresem:* ***supporth@annovireverberi.it***	***Strona: 204-215***
PT	*Leia atentamente estas instruções antes de utilizar o aparelho. Conserve estas instruções para consultas futuras. Em caso de problemas ou dificuldades, contacte a helpline de atendimento aos consumidores:* ***supporth@annovireverberi.it***	***Página: 216-227***
RO	*Vă rugăm să citiți cu atenție aceste instrucțiuni înainte de utilizare. Vă rugăm să păstrați aceste instrucțiuni pentru consultarea pe viitor. În caz de probleme sau dificultăți, vă rugăm să contactați linia de asistență a clienților:* ***supporth@annovireverberi.it***	***Pagina: 228-239***
RU	*Внимательно прочитайте эти инструкции до начала использования. Сохраните инструкции для пользования ими в будущем. При появлении проблем или затруднений обращайтесь в отдел обслуживания клиентов:* ***supporth@annovireverberi.it***	***Страница: 240-251***
SK	*Pred použitím si, prosím, pozorne prečítajte tento návod. Tento návod si odložte na použitie v budúcnosti. Ak narazíte na akékoľvek problémy alebo ťažkosti, obráťte sa na linku pomoci pre zákazníkov:* ***supporth@annovireverberi.it***	***Strana: 252-262***
SL	*Pred uporabo pazljivo preberite ta navodila. Ta navodila shranite za prihodnjo uporabo. Če naletite na težave, se obrnite na službo za pomoč kupcem:* ***supporth@annovireverberi.it***	***Stran: 263-273***
SV	*Läs bruksanvisningen noggrant före användning. Förvara bruksanvisningen för framtida bruk. Vid ev. problem eller frågeställningar, kontakta kundtjänst på* ***supporth@annovireverberi.it***	***Sid.: 274-284***
TR	*Kullanmadan önce, bu talimatları dikkatlice okuyunuz. Bu talimatları, ileride danışmak için saklayınız. Problem veya zorluk durumunda, tüketici yardım hattına başvurunuz:* ***supporth@annovireverberi.it***	***Sayfa: 285-296***
UK	*Перед експлуатацією уважно прочитайте цю інструкцію. Зберігайте цю інструкцію для подальшого використання в довідкових цілях. У разі виникнення проблем або труднощів звертайтеся до нашої служби підтримки:* ***supporth@annovireverberi.it***	***Сторінки: 297-308***



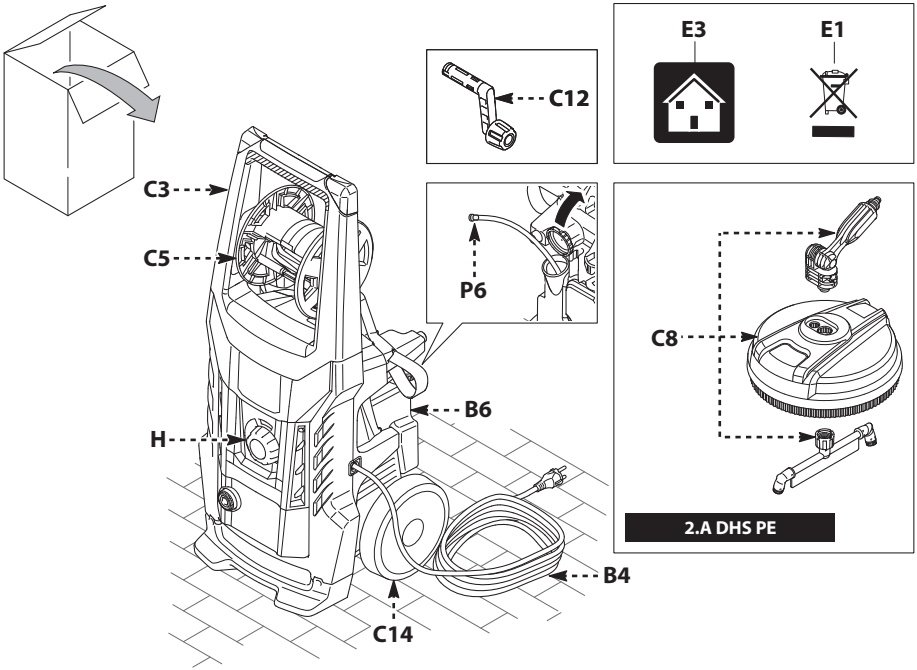
C12
E3
E1
C3
C5
P6
C8
B6
H
2.A DHS PE
B4
C14

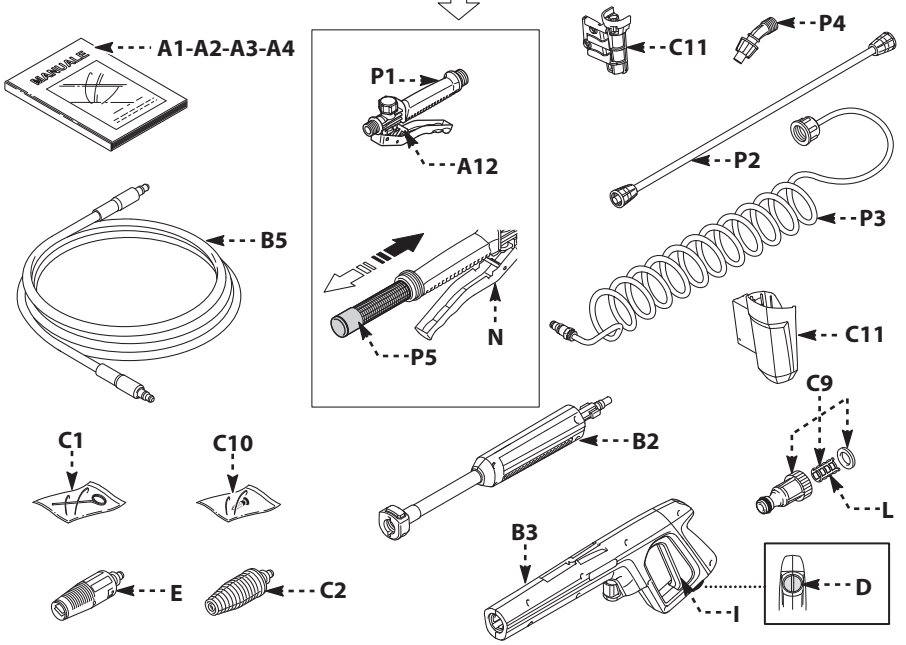
A1-A2-A3-A4
MANUALE
P1
A12
C11
P4
P2
P3
B5
N
P5
C11
C9
C1
C10
B2
L
B3
E
C2
I
D

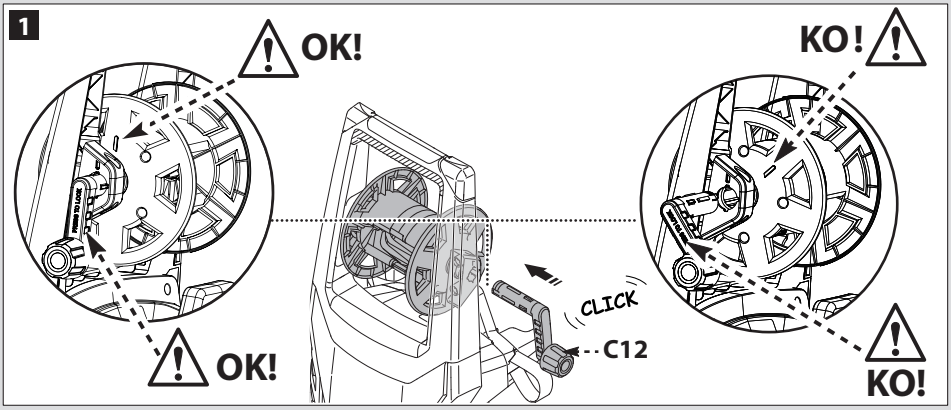
1
OK!
OK!
KO!
KO!
CLICK
C12

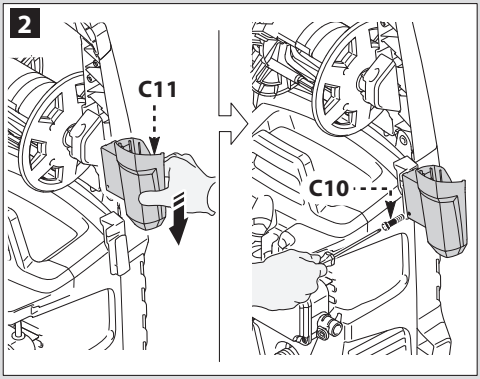
2
C11
C10

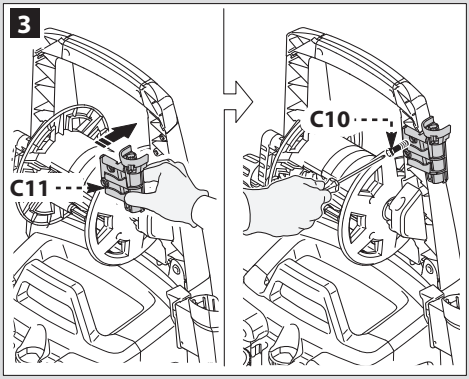
3
C11
C10

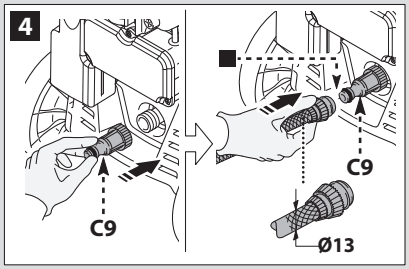
4
C9
C9
Ø13

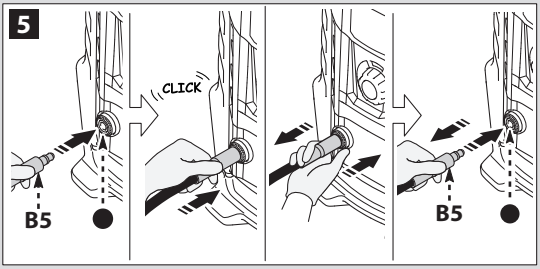
5
CLICK
B5
B5

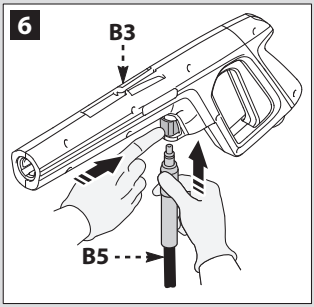
6
B3
B5

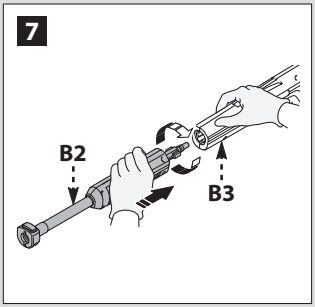
7
B2
B3

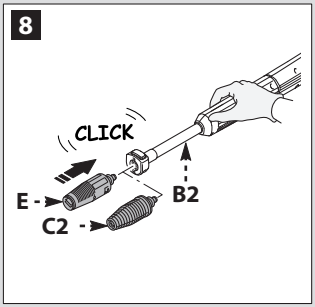
8
CLICK
E
C2
B2

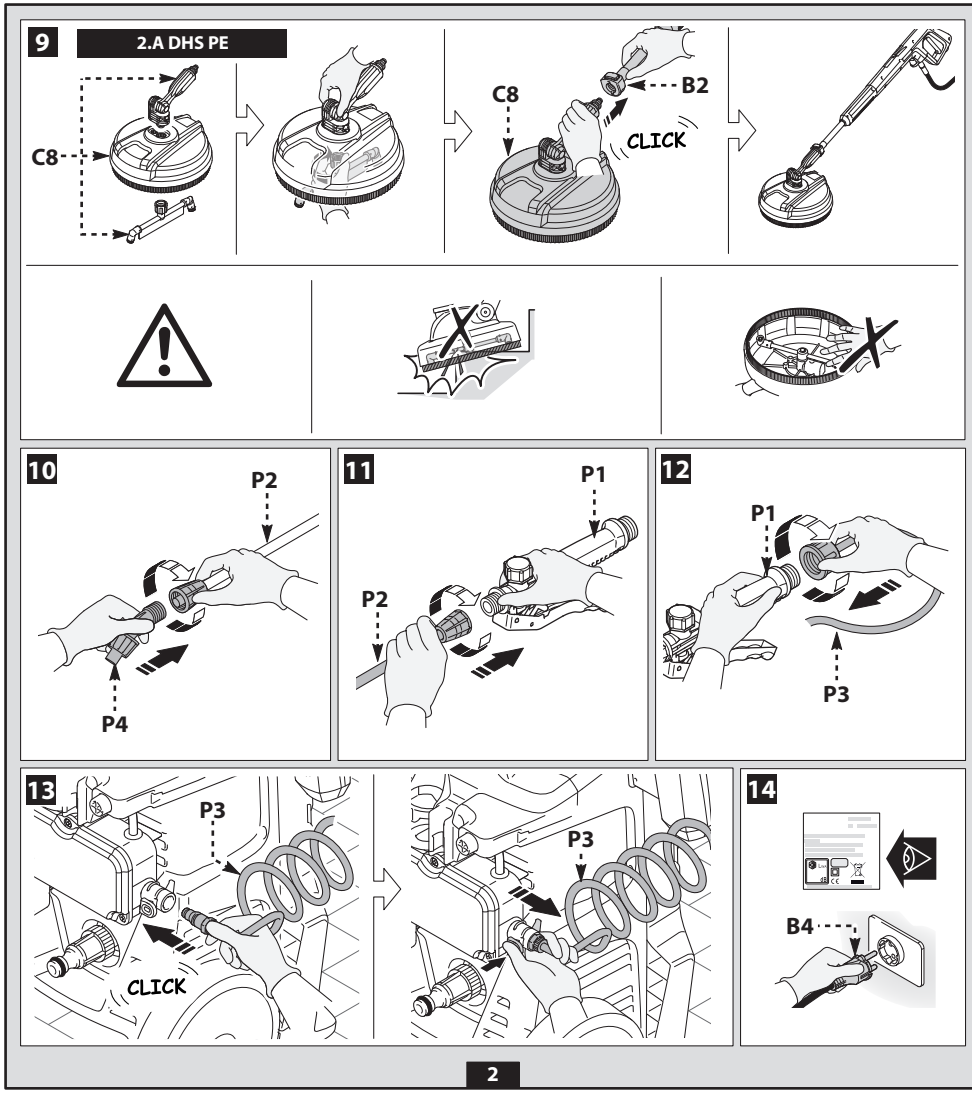
9
2.A DHS PE
C8
C8
B2
CLICK
10
P2
P4
11
P1
P2
12
P1
P3
13
P3
CLICK
P3
14
B4
2

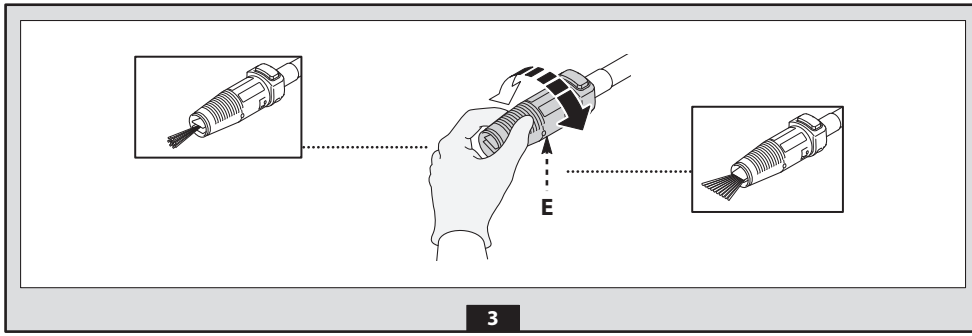
E
3

I SPRAYING MODE

II WASHING MODE

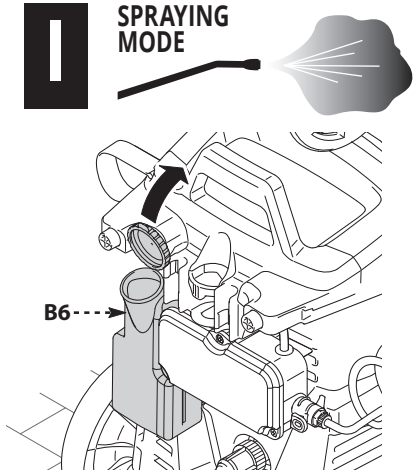

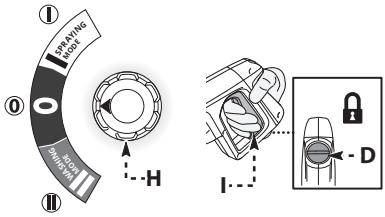

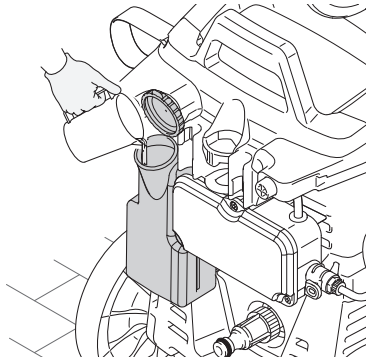

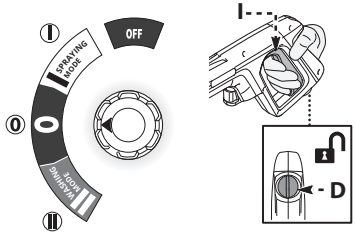

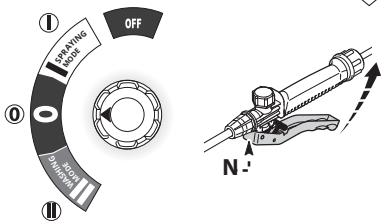

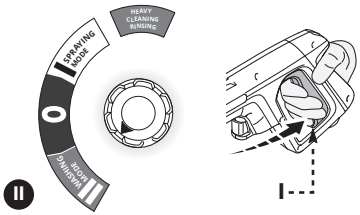

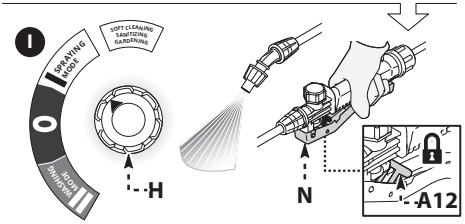

1 SAFETY INSTRUCTIONS

1.1 The machine you have purchased is a technologically advanced product manufactured by one of the leading European producers of high pressure washers. This information is provided to enable you to get the best from your machine; please read it carefully and always comply with its recommendations. During connection, use and servicing of the machine, take all possible precautions to protect your own safety and that of the people in the immediate vicinity. Read the safety regulations carefully and comply with them on all occasions; failure to do so may put health and safety at risk or cause expensive damage.

2 SAFETY SIGNS

2.1 Comply with the instructions provided by the safety signs fitted to the machines and those contained in this manual.
The machine and manual only feature the symbols relevant to the model purchased. Check that the symbols and signs affixed to the machine are always present and legible; otherwise, fit replacements in the original positions.

⚠ Warning - Danger

Please read these instructions carefully before use.

E3 symbol - Indicates that the machine is intended for non-professional (domestic) use. This machine may be used by persons with impaired physical, sensory or mental capabilities, or who Do not have the necessary experience and knowledge, if they are under supervision or have been instructed in the safe use of the machine and understand the risks involved.

Moving parts. Do not touch.

0 Switch "OFF" position

I SPRAYING MODE Switch "ON" position (sprayer function)

II WASHING MODE Switch "ON" position (high pressure washer function)

L_{WA} dB Guaranteed sound power level



Prohibition sign, informs users that local regulations may prohibit connection of the product to the drinking water supply system.


Danger sign, warns users not to direct the water jet at people, animals, electrical equipment or the product itself.

This product is rated in insulation class II. This means that it has reinforced or double insulation.

CE The product complies with the relevant European directives.

E1 symbol - Indicates that the machine **must not be disposed of** as municipal waste; it may be handed in to the dealer on purchase of a new machine. The machine's electrical and electronic parts must not be reused for improper uses since they contain substances which constitute health hazards.

Wear ear defenders.

Wear a protective mask.

Wear respiratory protection.

Wear protective gloves.

Wear safety footwear.

Wear protective clothing.

Keep other people at a safe distance from the machine during use.



3 SAFETY RULES/RESIDUAL RISKS

3.1 SAFETY "DO NOTS" (high pressure washer function)

3.1.1 **Warning.** DO NOT allow children to use the machine; supervise them to ensure that they do not play with it.

3.1.2 **Warning.** High pressure jets may be dangerous if incorrectly used.

3.1.3 **Warning.** DO NOT use the machine with flammable or toxic liquids, or any products which are not compatible with its correct operation. Use of the machine in a potentially inflammable or explosive atmosphere is forbidden.

3.1.4 **Warning.** EXPLOSION HAZARD. DO NOT use the machine to spray flammable liquids.

3.1.5 **Warning.** DO NOT point the water jet at people or animals.

3.1.6 **Warning.** DO NOT point the water jet at the machine itself, electrical parts or other electrical equipment.

3.1.7 **Warning.** DO NOT use the machine with people within its range of action unless they are wearing protective clothing.

3.1.8 **Warning.** DO NOT point the jet at yourself or others to clean clothing or footwear.

3.1.9 **Warning.** DO NOT use the machine outdoors when it is raining.

3.1.10 **Warning.** The machine MUST NOT be operated by children, incompetent persons or anyone who has not read and understood the instructions.

3.1.11 **Warning.** DO NOT touch the plug and/or socket with wet hands.

3.1.12 **Warning.** DO NOT use the machine if the power cable is damaged. If the power cable is damaged, it must be replaced by the manufacturer, one of its Authorised Service Centres or similarly qualified persons in order to avoid a safety hazard.

3.1.13 **Warning.** DO NOT use the machine if a power cable or important parts such as the safety devices, high pressure hoses or trigger gun are damaged.

3.1.14 **Warning.** DO NOT jam the gun trigger in the operating position.

3.1.15 **Warning.** Check that the data plate is affixed to the machine; if not, inform your dealer. Machines without data plates must NOT be used as they are unidentifiable and potentially dangerous.

3.1.16 **Warning.** DO NOT tamper with or adjust the setting of the regulating valve or the safety devices.

3.1.17 **Warning.** DO NOT alter the original diameter of the nozzle jet.

3.1.18 **Warning.** DO NOT move the machine by pulling on the POWER CABLE.

3.1.19 **Warning.** DO NOT allow vehicles to drive over the high pressure hose.



3.1.20 **Warning.** DO NOT move the machine by pulling on the high pressure hose.

3.1.21 **Warning.** When directed towards tyres, tyre valves or other pressurised components, the high pressure jet is potentially dangerous. DO NOT use the rotary nozzle kit, and always keep the jet at a distance of at least 30 cm during cleaning.

3.1.22 **Warning.** The use of non-original accessories and any other accessories not specifically intended for the model in question is prohibited. All modifications to the machine are prohibited; any modifications shall render the Declaration of Conformity null and void and relieve the manufacturer of all liability under civil and criminal law.

3.2 SAFETY "DO NOTS" (sprayer function)

3.2.1 DO NOT use this machine unless the relative staff are wearing protective clothing such as eye protection (glasses or mask) and respiratory protection.

3.2.2 DO NOT sluice yourself or other people with water to clean your clothes, shoes and socks.

3.2.3 Use of the machine by children, teenagers, pregnant women and unskilled staff is strictly prohibited. Keep the machine a safe distance from children and animals.

3.2.4 DO NOT spray near water containing fish.

3.2.5 DO NOT use the machine if you are tired, unwell or under the influence of alcohol, drugs or medicines which may affect your physical and mental state.

3.2.6 Eating, drinking or smoking during use of the machine is strictly prohibited. DO NOT breathe in vapours or droplets of the chemical solution. In case of contact, seek medical advice at once.

3.2.7 DO NOT use the machine if parts are damaged and/or in poor condition. Only use genuine spare parts recommended by the manufacturer.

3.2.8 DO NOT tamper with or modify the machine, or pressurise it with other devices.

3.2.9 DO NOT use the machine in locations with a potential explosion or fire risk.

3.2.10 DO NOT use the machine with a high temperature for a long period of time.

3.2.11 DO NOT direct the machine's jet at live electrical parts or at itself to avoid the risk of short circuit.

3.2.12 DO NOT immerse the machine in water to wash it or spray it with water.

3.2.13 DO NOT use solvents, strongly acidic or alkaline solutions and/or flammable liquids with the machine.

3.2.14 DO NOT use the machine when the temperature drops below 0 °C. The warranty does not cover frost damage.



3.2.15 DO NOT allow chemicals to disperse in the environment. DO NOT allow water and chemical solutions to disperse in the environment when rinsing and cleaning the machine.

3.3 SAFETY "MUSTS" (high pressure washer function)

3.3.1 **Warning.** All electrical conductors MUST BE PROTECTED against the water jet.

3.3.2 **Warning.** The electric supply connection must be made by a qualified electrician and comply with IEC 60364-1. Either a residual current device that will cut off the power supply if the leakage current to earth exceeds 30 mA for 30 ms or a ground fault interrupt device must be installed.

3.3.3 **Warning.** DURING start-up, the machine may cause network noise.

3.3.4 **Warning.** Use of a residual current device will provide additional protection for the operator (30 mA).

3.3.5 **Warning.** Models supplied without plug must be installed by qualified staff.

3.3.6 **Warning.** Use only approved electrical extension leads with suitable conductor cross-section.

3.3.7 **Warning.** Always turn off the switch when leaving the machine unattended.

3.3.8 

Warning. High pressure may cause parts to rebound: wear all the protective clothing (PPE) and equipment needed to ensure the operator's safety.

3.3.9 **Warning.** Before doing work on the machine, REMOVE the plug.

3.3.10 **Warning.** Before pressing the trigger, GRIP the trigger gun firmly to counteract the recoil.

3.3.11 **Warning.** COMPLY WITH the local water supply authority regulations. Under IEC 60335-2-79, the machine may only be connected to the mains drinking water supply if the supply hose is fitted with a backflow preventer valve with drain facility corresponding to EN 12729 type BA. The backflow preventer device may be ordered from the manufacturer.

3.3.12 **Warning.** Water that has passed through backflow preventers is considered to be non-potable.

3.3.13 **Warning.** Maintenance and/or repair of electrical components MUST be carried out by qualified staff.

3.3.14 **Warning.** DISCHARGE residual pressure before disconnecting the hose from the machine.



3.3.15 Warning. CHECK before each use and at regular intervals that the screws are fully tightened and that there are no broken or worn parts.

3.3.16 Warning. ONLY USE detergents which will not corrode the coating materials of the high pressure hose / power cable.

3.3.17 Warning. KEEP people or animals at least 15 m away.

3.3.18 Warning. This machine is designed for use with the detergents supplied or recommended by the manufacturer. The use of other detergents or chemicals may adversely affect the machine's safety.

3.3.19 Warning. DO NOT allow the detergent to come into contact with the skin, and the eyes in particular! In case of contact with eyes, rinse with plenty of water and seek medical advice at once!

3.3.20 Warning. High pressure hoses, fittings and joints are important for the machine's safety. Use only high pressure hoses, fittings and joints recommended by the manufacturer.

3.3.21 Warning. To ensure the machine's safety, only use the manufacturer's genuine parts, or other parts which carry its approval.

3.3.22 Warning. If an extension cable is used, the plug and socket must be watertight

3.3.23 Warning. Unsuitable extension cables can be dangerous. If an extension cable is used, it must be suitable for outdoor use, and the connection must be kept dry and off the ground. Use of a power cable reel which keeps the socket at least 60 mm above the ground is strongly recommended.

3.3.24 Warning. Switch the machine off and disconnect it from the power supply before assembly, cleaning, adjustments, maintenance, storage and transportation.

3.3.25 Warning. Insert the drain pipe cleaning kit down to the red mark before turning the machine on.

3.4 SAFETY "MUSTS" (sprayer function)

3.4.1 The machine must be used in well ventilated locations.

3.4.2 Comply strictly with safety regulations for the use of pesticides.

3.4.3 Only use products approved by the competent authorities and comply strictly with the instructions supplied by the producer on their packaging.

3.4.4 Wash your hands, face and clothes after use.



4 GENERAL INFORMATION (FIG.1)/PAGE 3

4.1 Use of the manual

The manual forms an integral part of the machine and should be kept for future reference. Please read it carefully before installing/using the machine. If the machine is sold, the seller must pass on this manual to the new owner along with the machine.

4.2 Delivery

The machine is delivered partially assembled in a cardboard box.
The supply package is illustrated in fig.1.

4.2.1 Documentation supplied with the machine

- **A1** Use and maintenance manual
- **A2** Safety instructions
- **A3** Declaration of conformity
- **A4** Warranty regulations

4.3 Disposing of packaging

The packaging materials are not environmental pollutants but must still be recycled or disposed of in compliance with the relevant legislation in the country of use.

5 TECHNICAL INFORMATION (FIG.1)/PAGE 3

5.1 Intended use

The machine is intended for personal use for cleaning vehicles, machinery, boats, masonry, etc., for removing stubborn dirt with clean water and biodegradable chemical detergents, and as a sprayer for aqueous solutions.
Vehicle engines may be washed only if the dirty water is disposed of as per regulations in force.

- Inlet water temperature: **see machine data plate**.
- Inlet water pressure: **min. 0.1 MPa - max. 1 MPa**.
- Operating ambient temperature: **above 0 °C**.

The machine is compliant with the IEC 60335-1 and IEC 60335-2-79 standards.

5.2 Operator

The symbol in fig.1 identifies the machine's intended operator (professional or non-professional).

5.3 Main components

- **B2** Lance
- **B3** Trigger gun with safety catch
- **B4** Power cable with plug
- **B5** High pressure hose
- **B6** Solution tank
- **E** Nozzle
- **H** Starter device
- **I** Water jet control lever
- **L** Water filter
- **N** Sprayer control lever

5.3.1 Accessories (where supplied - see fig.1)

C1	Nozzle cleaning tool	**C14**	Wheels
C2	Rotary nozzle kit	**P1**	Grip
C3	Handle	**P2**	Lance
C5	Hose reel	**P3**	Delivery hose
C8	Large surface brush kit	**P4**	Sprayer nozzle
C9	Adaptor	**P5**	Trigger gun filter
C10	Screws	**P6**	Tank filter
C11	Brackets	**A12**	Lever catch
C12	Lever		

5.4 Safety devices

- Starter device (**H**)
  The starter device prevents accidental use of the machine.

Warning - danger!
Do not tamper with or adjust the safety valve setting.

- Safety valve and/or relief valve.
  The safety valve is also a relief valve. When the gun trigger is released, the valve opens and the water recirculates through the pump inlet or is discharged onto the ground.
- Safety catch (**D**): prevents accidental spraying of water.
- Overload cutout: stops the machine in case of overload.

6 INSTALLATION (FIG.2)/PAGE 4

6.1 Assembly

Warning - danger!
All installation and assembly operations must be performed with the machine disconnected from the mains power supply.

The assembly sequence is illustrated in **fig.2**.

6.2 Assembling the rotary nozzle

The rotary nozzle kit delivers greater washing power.
Use of the rotary nozzle may cause a reduction in pressure of 25% compared to the pressure obtained with the adjustable spray nozzle. However, the rotary nozzle delivers greater washing power due to the rotation of the water jet.

6.3 Electrical connection

Warning - danger!
Check that the electrical supply voltage and frequency (V-Hz) correspond to those specified on the data plate (fig.2).

6.3.1 Use of extension cables

The cross-section of the extension cable should be proportionate to its length; the longer it is, the greater its cross-section should be. See table I.

6.4 Water supply connection (high pressure washer function)

Warning - danger!
Only clean or filtered water should be supplied to the machine. The flow rate of the water inlet tap must be equal to that of the pump.

Place the machine as close to the water supply system as possible.

6.4.1 Connection points

- ● Water outlet (OUTLET)
- ■ Water inlet with filter (INLET)

6.4.2 Connection to the mains water supply

The machine may only be connected directly to the mains drinking water supply if the supply hose is fitted with a backflow preventer valve with drain facility as per current regulations in force. Make sure that the hose is at least Ø 13 mm, that it is reinforced and that it is not more than 25 m long.

6.4.3 Sucking in water from open tanks

1) Screw the suction hose with filter to the water inlet (INLET) and insert it down to the bottom of the tank.
2) Vent the air from the machine:
a) Unscrew the lance.
b) Start the machine and keep the trigger gun open until there are no air bubbles in the water flowing out.
3) Switch the machine off and screw the lance back on.

N.B.: the maximum suction height is 0.5 m. The suction hose should be filled before use.

7 ADJUSTMENTS (FIG.3)/PAGE 5

7.1 Adjusting the nozzle

The water jet is adjusted by regulating the nozzle (**E**).

EN

8 INFORMATION ON USE OF THE MACHINE (FIG.4)/PAGE 6

Warning - danger!

Ensure that the machine is standing on a firm, solid surface. The machine must be used in the upright position. Do not cover the machine or use it in locations with poor ventilation.

***IMPORTANT!* Do not use the machine without water; dry running may damage the pump.**

8.1.1 Controls (sprayer function)

- Starter device (**H**).
- Sprayer control lever (**N**).

8.1.2 Preparation

Fill the tank (B6). Test the machine with clean water before adding chemical solutions. Prepare the chemical solution in an external vessel. Pour the solution into the tank (B6). Do not fill the tank above the maximum level marked.

Close the plug firmly. If switching to a different solution, clean the tank with clean water. Do not allow the rinsing water to disperse into the environment.

8.1.3 Start-up (see fig.4)

Set the starter device (H) on (ON/I sprayer function). Press the sprayer control lever (N) to turn on the flow; secure the safety catch (A12) to keep the flow open.

8.1.4 Stopping

Release the sprayer control lever (N) and set the starter device (H) on (0) to stop the machine.

IMPORTANT! Do not keep the machine running with the Sprayer control lever (N) released for more than 5 minutes.

8.1.5 Storage

Release the sprayer control lever (N) and set the starter device (H) on (0) to stop the machine and discharge the pressure from the grip. Transfer the remaining solution to an external vessel and store in accordance with the producer's instructions. Do not disperse the remaining solution in the environment after use. Rinse the machine with clean water and leave it to dry after use prior to storage to extend its lifetime. Many solutions may dry out and set if left in the tank, blocking the nozzle, valve and hose.

8.2.1 Controls (high pressure washer function)

- Starter device (**H**).
- Water jet control lever (**I**).

8.2.2 Start-up (see fig.4)

1) Turn on the water supply tap fully.
2) Release the safety catch (**D**).
3) Depress the gun trigger for a few seconds and start up the machine using the starter device (ON/II high pressure washer function).

- when the gun trigger is **released** the dynamic pressure automatically cuts out the motor;
- when the gun trigger is **depressed** the drop in pressure automatically starts the motor and the pressure is restored after a very slight delay;
- if the machine is to function correctly, all gun trigger **releasing** and **depressing** operations must be **at least** 4-5 seconds apart.

To prevent damage to the machine, do not allow it to operate dry and check that it is properly supplied with water at all times.

8.2.3 Stopping

1) Set the starter device on (OFF/0).
2) Depress the gun trigger and discharge the residual pressure inside the pipes.
3) Engage the safety catch (**D**).

8.2.4 Restarting

1) Release the safety catch (**D**).
2) Depress the gun trigger and discharge the residual air inside the pipes.
3) Set the starter device on (ON/II).

8.2.5 Storage

1) Turn off the water supply tap.
2) Discharge the residual pressure from the trigger gun until all the water has come out of the machine.
3) Switch the machine off (OFF/0).
4) Remove the plug from the socket.
5) Engage the trigger gun safety catch (**D**).

8.2.6 Recommended cleaning procedure

Dissolve dirt by applying the detergent to the surface while still dry. When dealing with vertical surfaces work from the bottom upwards. Leave the detergent to act for 1-2 minutes but do not allow the surface to dry. Starting from the bottom, use the high pressure jet at a minimum distance of 30 cm. Do not allow the rinse water to run onto unwashed surfaces.

In some cases, scrubbing with brushes is needed to remove dirt.

High pressure is not always the best solution for good washing results, since it may damage some surfaces. The needle jet setting of the adjustable spray nozzle and the rotary nozzle should not be used on delicate or painted parts, or on pressurised components (e.g. tyres, inflation valves, etc.).

Effective cleaning depends on both the pressure and volume of the water used, to the same degree.

9 MAINTENANCE (FIG.5)/PAGE 311

Any maintenance operations not covered by this chapter should be carried out by an Authorised Sales and Service Centre.

Warning - danger!

Always disconnect the plug from the power socket before carrying out any work on the machine.

9.1 Cleaning the nozzle (high pressure washer function)

1) Disconnect the lance from the trigger gun.
2) Remove any dirt from the hole in the nozzle (**E-C2**) using the tool (**C1**).

9.2 Cleaning the nozzle (sprayer function)

1) Remove the nozzle (**P4**).
2) Rinse with clean water.

9.3 Cleaning the filter (high pressure washer function)

Inspect the inlet filter (**L**) before each use, and clean in accordance with the instructions if necessary.

9.4 Cleaning the filters (sprayer function)

Always clean the filters. Clean the trigger gun filter (**P5**) after each use. If the jet flow rate falls, unscrew the ring-nut at the base of the grip (P1), remove the filter (**P5**) inside the trigger gun, rinse it with clean water and put it back in place.

Clean the tank filter (**P6**) after each use. Open the tank plug, extract the suction hose, remove the filter (**P6**), rinse it with clean water and put it back in place.

9.5 End-of-season storage

Before putting the machine into store for the winter, run it with non-aggressive, non-toxic antifreeze.

Store it in a dry place, protected from frost.

10 STORAGE AND TRANSPORTATION (FIG. 5)/PAGE 311

Store the accessories as shown in fig.5.

Transport the machine as shown in fig.5.

EN

11 TROUBLESHOOTING

High pressure washer function		
Problems	**Probable causes**	**Remedies**
Pump does not reach working pressure	Worn nozzle	Replace nozzle
	Water filter fouled	Clean filter (**L**) (fig.5)
	Insufficient water supply	Turn on water supply tap fully
	Air being sucked into system	Check tightness of hose fittings
	Air in pump	Switch off the machine and keep depressing and releasing the gun trigger until the water jet is steady. Switch the machine back on again.
	Water being sucked from an open tank from a height of more than 0.5 m	Reduce the suction height
Pump pressure drops during use	Water being sucked from an external tank	Connect machine to the mains water supply
	Inlet water too hot	Reduce temperature
	Nozzle clogged	Clean nozzle (fig.5)
	Inlet filter (**L**) fouled	Clean filter (**L**) (fig.5)
Motor "buzzes" but fails to start	Power supply voltage too low	Check that the voltage of the mains power supply line is the same as that on the data plate (fig.2)
	Voltage drop due to use of extension cable	Check characteristics of extension cable
	Machine not used for a long period of time	Contact an Authorised Service Centre
	Problems with TSS device	Contact an Authorised Service Centre
Motor fails to start	No electrical power	Check that the plug is firmly in the socket and that the mains voltage supply is present (*)
	Problems with TSS device	Contact an Authorised Service Centre
Water leakages	Seals worn	Have the seals replaced at your nearest Authorised Service Centre
Machine noisy	Water too hot	Reduce temperature (see technical data)
Oil leakages	Seals worn	Contact an Authorised Service Centre
Machine starts even with gun trigger released	High pressure system or pump circuit not watertight	Contact an Authorised Service Centre
No water delivery when gun trigger is depressed (with water inlet hose connected)	Nozzle clogged	Clean nozzle (fig.5)
Sprayer function		
Problems	**Probable causes**	**Remedies**
Pump pressurised but no liquid comes out	Solution too dense	Dilute with water
	Scale or restrictions in circuit	Flush with clean water and eliminate any restrictions. If the problem persists, contact an Authorised Service Centre.
	Filters or nozzles fouled	Check and clean filters (P5) and (P6) and nozzles (P4)
	Filters not fitted correctly	Clean filters (P5) / fit them correctly
	Tank empty	Fill tank



(*) If the motor stops and does not restart during operation, wait 2-3 minutes before repeating the start-up procedure (**Overload cutout has been tripped**).
If the problem recurs more than once, contact the Authorised Service Centre.

EN

12 HOW TO AVOID DAMAGING SURFACES

WARNING

12.1 Using the machine to wash tyres may damage the tyre and can be dangerous.
12.2 Never point the high pressure jet straight at the tyre.
12.3 Always use the machine at the lowest pressure setting when cleaning in the vicinity of wheels and tyres.
12.4 Never use the "Turbo Lance" for washing any part of the vehicle.
12.5 For further information refer to section: **"8.2.6 Recommended cleaning procedure"**.



EC Declaration of conformity

We, Annovi Reverberi S.p.A, of Bomporto (Modena), Italy, declare that the following AR Blue Clean machine(s):

Designation of machine	High pressure washer	
Model No.	**2.A DHS**	**2.A DHS PE**
Rated power	2,2 kW	2,2 kW

is (are) compliant with the following European directives: 2006/42/EC, 2014/35/EU, 2011/65/EU, 2015/863/EU, 2012/19/EU, 2014/30/EU, 2000/14/EC (Italian Legislative Decree 262/2002).
and are (is) manufactured in accordance with the following standards or standardised documents: EN 60335-1; EN 60335-2-79; EN 55014-1; EN 55014-2; EN 61000-3-2; EN 61000-3-3; EN 61000-3-11; EN 60704-1; EN 62233; EN IEC 63000.
Name and address of the person appointed to issue the technical file: Stefano Reverberi / AR Managing Director Via ML King, 3 - 41122 Modena, Italy
The conformity assessment procedure required by Directive 2000/14/EC has been performed in accordance with Annex V.

Model No.	**2.A DHS**	**2.A DHS PE**
Measured sound power level:	90,3 dB (A)	90,3 dB (A)
Guaranteed sound power level:	93 dB (A)	93 dB (A)

Date: 15.09.2021 - **MODENA (I)**

Stefano Reverberi /Managing Director

Warranty

The validity of the warranty is in accordance with the relevant legislation in the country where the product is sold (unless otherwise stated by the producer).
The warranty covers materials, construction and conformity defects during the warranty period, during which time the manufacturer will replace defective parts and repair the product if not excessively worn, or replace it.
The warranty does not cover components subject to normal wear and tear (valve, piston, water gasket, oil gasket, springs, O-rings, accessories such as the hose, trigger gun, brushes, wheels, etc.);
The warranty does not cover defects caused by or arising from:

- improper use, misuse, negligence,
- professional use or hire, if the product was sold for domestic use,
- failure to comply with the maintenance instructions provided in this manual,
- repair by unauthorised staff or centres,
- use of non-genuine parts or accessories,
- damage caused by transport, by dirt or foreign bodies, accidents,
- storage or warehousing problems.

Proof of purchase must be submitted to obtain warranty cover.

For after-sales service, contact the store where the machine was purchased

Technical Data

Technical Data	Unit	2.A DHS	2.A DHS PE
Flow rate	l/min	5,5	5,5
Maximum flow rate	l/min	7,66	7,66
Pressure	MPa	10,7	10,7
Maximum pressure	MPa	16	16
Power	kW	2,2	2,2
Maximum inlet temperature	°C	50	50
Maximum inlet pressure	MPa	1	1
Trigger gun repulsive force at maximum pressure	N	13,4	13,4
Pump oil type	kg	-	-
Protection class	-	II / ⧈	II / ⧈
Motor insulation	Class	F	F
Motor protection	-	IPX5	IPX5
Voltage	V~/Hz	220-240~/50	220-240~/50
Maximum permitted electrical system impedance	Ω	-	-
Sound pressure level L_{pA} (EN 60704-1) (K = 2.5 dB(A))	dB (A)	78,8	78,8
Sound power level L_{WA} (EN 60704-1) (K = 2.5 dB(A))	dB (A)	93	93
Machine vibrations (K = 1 m/s^2):	m/s^2	<2,5	<2,5
Weight	kg	11,6	11,6

Sprayer Technical Data

Technical Data	Unit	2.A DHS	2.A DHS PE
Rated power	W	35	35
Tank capacity	l	0,8	0, 8
Pressure	MPa	0,3	0,3
Max. pressure	MPa	0,4	0,4
Flow rate	l/min	0,3	0,3

Subject to technical modification!

1 ISTRUZIONI PER LA SICUREZZA

1.1 La macchina da Voi acquistata è un prodotto ad alto contenuto tecnologico realizzato da una delle più esperte ditte europee di idropulitrici ad alta pressione. Per ottenere il meglio delle prestazioni, abbiamo compilato queste righe da leggere attentamente e osservare a ogni utilizzo. In fase di allacciamento, uso e manutenzione della macchina adottare tutte le precauzioni possibili per salvaguardare la propria incolumità e quella delle persone nelle immediate vicinanze. Leggere attentamente e rispettare le prescrizioni di sicurezza poiché se trascurate possono mettere a rischio la salute e la sicurezza delle persone o provocare danni economici.

2 SEGNALAZIONI DI INFORMAZIONE

2.1 Rispettare le segnalazioni dettate dalle targhe e dai simboli applicati sulla macchina e su queste istruzioni.
Sono presenti sulla macchina e sul libretto solo i simboli opportuni per la macchina acquistata. Verificare che simboli e targhe applicati sulla macchina siano sempre integri e leggibili; in caso contrario, sostituirli applicandoli nella posizione originale.

⚠ Attenzione - Pericolo

Leggere attentamente queste istruzioni prima dell'uso.

Icona E3 - Indica che la macchina è destinata all'uso non professionale (domestico). Può essere utilizzata da persone con capacità fisiche, sensoriali o mentali ridotte, o mancanza di esperienza e conoscenze, se sono sotto sorveglianza o se hanno ricevuto istruzioni sull'uso sicuro della macchina e comprendono i rischi che tale uso comporta.

Organi in movimento. Non toccare.

0 Posizione interruttore spento

I SPRAYING MODE Posizione interruttore acceso (Funzione irroratore)

II WASHING MODE Posizione interruttore acceso (Funzione idropulitrice)

L_{WA} dB Livello di potenza sonora garantito

Divieto, segnala all'utilizzatore che le normative nazionali possono proibire il collegamento del prodotto alla rete di distribuzione dell'acqua potabile.


Segnale di pericolo, segnala all'utilizzatore di non indirizzare il getto d'acqua verso persone, animali, equipaggiamenti elettrici o verso il prodotto stesso.

Questo prodotto è di classe di isolamento II. Ciò significa che è equipaggiato con un isolamento rinforzato o con un doppio isolamento.

CE Questo prodotto è conforme con le direttive Europee applicabili in materia.

Icona E1 - Indica l'obbligo di **non smaltire** la macchina come rifiuto urbano; può essere riconsegnata al distributore all'atto dell'acquisto di una macchina nuova. Le parti elettriche ed elettroniche costituenti la macchina non devono essere riutilizzate per usi impropri per la presenza di sostanze dannose alla salute.

Utilizzare cuffie di protezione.

Utilizzare maschera di protezione.

Utilizzare dispositivi di protezione dell'apparato respiratorio.

Utilizzare guanti protettivi.

Utilizzare scarpe antiinfortunistiche.

Utilizzare abbigliamento di protezione.

Tenere altre persone a distanza dalla macchina durante l'utilizzo.

3 PRESCRIZIONI DI SICUREZZA/RISCHI RESIDUI

3.1 AVVERTENZE: NON FARE (funzione idropulitrice)

3.1.1 **Attenzione.** NON permettere l'uso della macchina ai bambini, ma sorvegliarli per accertarsi che non giochino con essa.

3.1.2 **Attenzione.** I getti a pressione possono essere pericolosi se utilizzati in modo improprio.

3.1.3 **Attenzione.** NON utilizzare la macchina con fluidi infiammabili, tossici o aventi caratteristiche non compatibili con il corretto funzionamento della macchina stessa. È vietato utilizzare la macchina in atmosfera potenzialmente infiammabile od esplosiva.

3.1.4 **Attenzione.** PERICOLO DI ESPLOSIONE. NON irrorare liquidi infiammabili.

3.1.5 **Attenzione.** NON dirigere il getto dell'acqua contro persone o animali.

3.1.6 **Attenzione.** NON dirigere il getto dell'acqua contro la macchina stessa, parti elettriche o verso altre apparecchiature elettriche.

3.1.7 **Attenzione.** NON impiegare la macchina entro il raggio in cui si trovano persone che non indossano abbigliamento di protezione.

3.1.8 **Attenzione.** NON dirigere il getto contro la propria persona o altri per pulire abiti o calzature.

3.1.9 **Attenzione.** NON utilizzare la macchina all'aperto in caso di pioggia.

3.1.10 **Attenzione.** La macchina NON può essere azionata da bambini, da incapaci e da coloro che non abbiano letto e compreso le istruzioni.

3.1.11 **Attenzione.** NON toccare la spina e/o la presa con le mani bagnate.

3.1.12 **Attenzione.** NON utilizzare la macchina col cavo elettrico danneggiato. Se il cavo elettrico è danneggiato, deve essere sostituito dal produttore, da un suo Centro Assistenza autorizzato o da persone ugualmente qualificate per evitare pericoli per la sicurezza.

3.1.13 **Attenzione.** NON impiegare la macchina se un cavo di alimentazione o parti importanti come p.es. dispositivi di sicurezza, tubi ad alta pressione, pistola, risultano danneggiati.

3.1.14 **Attenzione.** NON bloccare la leva della pistola in posizione di funzionamento.

3.1.15 **Attenzione.** Controllare che la macchina sia provvista della targhetta caratteristiche, se sprovvista avvertire il rivenditore. Le macchine sprovviste di targhetta NON devono essere usate, essendo anonime e potenzialmente pericolose.



3.1.16 Attenzione. NON manomettere o variare la taratura della valvola di regolazione e dei dispositivi di sicurezza.

3.1.17 Attenzione. NON variare il diametro originale del getto della testina.

3.1.18 Attenzione. NON spostare la macchina tirando il CAVO ELETTRICO.

3.1.19 Attenzione. Evitare il transito di veicoli sul tubo alta pressione.

3.1.20 Attenzione. NON spostare la macchina tirando il tubo alta pressione.

3.1.21 Attenzione. Il getto alta pressione su pneumatici, valvole di pneumatici e altri componenti in pressione è potenzialmente pericoloso. Evitare l'utilizzo del kit ugello rotante e comunque mantenere una distanza del getto di almeno 30 cm durante la pulizia.

3.1.22 Attenzione. È vietato utilizzare accessori non originali e non specifici per il modello. È vietato eseguire modifiche alla macchina; l'esecuzione di modifiche fa decadere la Dichiarazione di Conformità ed esonera il costruttore da responsabilità civili e penali.

3.2 AVVERTENZE: NON FARE (funzione irroratore)

3.2.1 NON utilizzare questo apparecchio a meno che il personale non utilizzi abbigliamento di protezione, come ad esempio protezioni per gli occhi (occhiali o maschera) e per le vie respiratorie.

3.2.2 NON risciacquare sé stessi o altre persone con acqua per pulire i propri vestiti, scarpe e calze.

3.2.3 E' severamente vietato l'uso dell'apparecchio a bambini, adolescenti, donne incinte e personale inesperto. Tenere l'apparecchio a distanza da bambini ed animali.

3.2.4 NON spruzzare nei pressi di acque con pesci.

3.2.5 NON utilizzare l'apparecchio se stanchi, malati o sotto l'effetto di alcool, droghe o medicinali che possano condizionare lo stato fisico e mentale.

3.2.6 E'severamente vietato mangiare, bere o fumare durante l'utilizzo dell'apparecchio. NON aspirare vapori o gocce della soluzione chimica. In caso di contatto interpellare immediatamente il proprio medico.

3.2.7 NON utilizzare l'apparecchio se delle parti sono danneggiate e/o in cattivo stato. Utilizzare solo parti originali consigliate dal costruttore.

3.2.8 NON manomettere, modificare o pressurizzare l'apparecchio con altri dispositivi.

3.2.9 NON utilizzare l'apparecchio in ambienti potenzialmente a rischio di esplosione o incendio.



3.2.10 NON utilizzare l'apparecchio con alta temperatura per un periodo di tempo prolungato.

3.2.11 NON indirizzare il getto dell'apparecchio contro parti in tensione o contro lo stesso per evitare rischi di cortocircuito.

3.2.12 NON immergere l'apparecchio in acqua per il lavaggio o spruzzare acqua contro di esso.

3.2.13 NON utilizzare solventi, soluzione altamente acide o basiche e/o liquidi infiammabili con l'apparecchio.

3.2.14 NON utilizzare l'apparecchio quando la temperatura scende sotto 0°C. I danni causati da congelamento non sono coperti dalla garanzia.

3.2.15 NON disperdere le soluzioni chimiche. Non disperdere acqua e soluzioni chimiche durante il risciacquo e la pulizia dell'apparecchio.

3.3 AVVERTENZE: DA FARE (funzione idropulitrice)

3.3.1 **Attenzione.** Tutte le parti conduttrici di corrente DEVONO ESSERE PROTETTE contro il getto dell'acqua.

3.3.2 **Attenzione.** Il collegamento elettrico dovrà essere eseguito da un elettricista qualificato in conformità alla norma IEC 60364-1. Si raccomanda di prevedere un interruttore differenziale che interrompa l'alimentazione elettrica alla presente macchina se la corrente di dispersione verso terra supera i 30 mA per 30 ms, oppure un dispositivo di controllo del circuito di terra.

3.3.3 **Attenzione.** DURANTE la fase di avviamento, la macchina può generare disturbi in rete.

3.3.4 **Attenzione.** Il funzionamento con un interruttore differenziale di sicurezza offre una protezione personale supplementare (30 mA).

3.3.5 **Attenzione.** Nei modelli sprovvisti di spina l'installazione deve essere effettuata da personale qualificato.

3.3.6 **Attenzione.** Utilizzare solo prolunghe elettriche autorizzate e con sezione di conduzione appropriata.

3.3.7 **Attenzione.** Disinserire sempre l'interruttore quando si lascia la macchina incustodita.



3.3.8      

Attenzione. L'alta pressione può causare il rimbalzo di parti, usare tutti quegli indumenti e protezioni (PPE) che consentano la messa in sicurezza e l'incolumità dell'operatore.

3.3.9 **Attenzione.** Prima di eseguire lavori sulla macchina, ESTRARRE la spina.

3.3.10 **Attenzione.** A causa del rinculo, IMPUGNARE saldamente la pistola quando si tira la leva.

3.3.11 **Attenzione.** RISPETTARE le prescrizioni dell'ente locale di distribuzione dell'acqua. Secondo la IEC 60335-2-79 la macchina può essere collegata direttamente alla rete pubblica di distribuzione dell'acqua potabile solamente se nella tubazione di alimentazione è installato un dispositivo antiriflusso con svuotamento tipo BA conforme alla norma EN 12729. Il dispositivo antiriflusso può essere ordinato presso il fabbricante.

3.3.12 **Attenzione.** L'acqua fluita nei dispositivi antiriflusso non è considerata potabile.

3.3.13 **Attenzione.** La manutenzione e/o la riparazione dei componenti elettrici DEVE essere effettuata da personale qualificato.

3.3.14 **Attenzione.** SCARICARE la pressione residua prima di staccare il tubo dalla macchina.

3.3.15 **Attenzione.** CONTROLLARE prima di ogni utilizzo e periodicamente il serraggio delle viti ed il buon stato delle parti componenti la macchina, guardare se ci sono parti rotte od usurate.

3.3.16 **Attenzione.** UTILIZZARE solo detergenti compatibili coi materiali di rivestimento del tubo alta pressione / cavo elettrico.

3.3.17 **Attenzione.** TENERE persone od animali alla distanza minima di 15 m.

3.3.18 **Attenzione.** La presente macchina è stata progettata per l'uso con i detergenti forniti o raccomandati dal fabbricante. L'uso di detergenti o prodotti chimici diversi può avere un impatto negativo sulla sua sicurezza.

3.3.19 **Attenzione.** Evitare il contatto del detergente con la pelle, in particolare con gli occhi! In caso di contatto con gli occhi, risciacquare con acqua pulita e cercare aiuto medico immediato!

3.3.20 **Attenzione.** I tubi ad alta pressione, i raccordi e i giunti sono importanti per la sicurezza della macchina. Utilizzare esclusivamente tubi ad alta pressione, raccordi e giunti consigliati dal fabbricante.



3.3.21 **Attenzione.** Per garantire la sicurezza della macchina, utilizzare soltanto ricambi originali del fabbricante o approvati dal medesimo.

3.3.22 **Attenzione.** Se si utilizza una prolunga, la spina e la presa devono essere a tenuta stagna

3.3.23 **Attenzione.** I cavi di prolunga inadeguati possono risultare pericolosi. Se s'impiega un cavo di prolunga, scegliere un tipo idoneo per l'uso all'aperto e accertarsi che il collegamento resti asciutto e distante dal terreno. Si raccomanda di utilizzare a tale scopo un avvolgicavo, che mantenga la presa ad almeno 60 mm di distanza dal terreno.

3.3.24 **Attenzione.** Spegnere la macchina e scollegarla dalla sorgente di alimentazione prima di effettuare operazioni di montaggio, pulizia, regolazione, manutenzione, stoccaggio e trasporto.

3.3.25 **Attenzione.** Inserire il kit pulizia tubazioni fino alla tacca rossa prima di accendere la macchina.

3.4 AVVERTENZE: DA FARE (funzione irroratore)

3.4.1 Utilizzare l'apparecchio in locali ed ambienti ben areati.

3.4.2 Osservare attentamente le prescrizioni di sicurezza per l'uso di pesticidi.

3.4.3 Utilizzare esclusivamente prodotti approvati dalle autorità competenti e seguire attentamente le istruzioni fornite sull'imballo degli stessi dal produttore.

3.4.4 Dopo l'utilizzo lavare mani, faccia e vestiti.



4 INFORMAZIONI GENERALI (FIG.1)/PAGINA 3

4.1 Uso del manuale

Il presente manuale è parte integrante della macchina; conservare per future consultazioni. Leggere attentamente prima dell'installazione/uso. In caso di passaggi di proprietà il cedente ha l'obbligo di consegnare il manuale al nuovo proprietario.

4.2 Consegna

La macchina è consegnata all'interno di un imballo di cartone, parzialmente smontata.

La composizione della fornitura è rappresentata in fig.1.

4.2.1 Documentazione a corredo

A1 Manuale di uso e manutenzione
A2 Istruzioni per la sicurezza
A3 Dichiarazione di conformità
A4 Regole garanzia

4.3 Smaltimento degli imballi

I materiali costituenti l'imballo non sono inquinanti per l'ambiente, tuttavia devono essere riciclati o smaltiti secondo la normativa vigente nel paese di utilizzo.

5 INFORMAZIONI TECNICHE (FIG.1)/PAGINA 3

5.1 Uso previsto

La macchina è destinata all'uso individuale per la pulizia di veicoli, macchine, natanti, opere murarie ecc., per rimuovere lo sporco tenace con acqua pulita e detergenti chimici biodegradabili e come irroratore per soluzioni acquose.

Il lavaggio di motori di veicoli è consentito solamente se l'acqua sporca viene smaltita secondo le norme vigenti.

- Temperatura acqua in ingresso: **vedi targa caratteristiche sulla macchina.**
- Pressione acqua in ingresso: **min. 0,1 MPa - max. 1 MPa**.
- Temperatura ambientale di funzionamento: **superiore a 0°C**.

La macchina è conforme alla norma IEC 60335-1 e IEC 60335-2-79.

5.2 Operatore

Per identificare l'operatore addetto all'uso della macchina (professionale o non professionale) vedere l'icona rappresentata in fig. 1.

5.3 Parti principali

B2 Lancia
B3 Pistola con sicura
B4 Cavo elettrico con spina
B5 Tubo alta pressione
B6 Serbatoio soluzione
E Testina
H Dispositivo di avviamento
I Leva di comando getto d'acqua
L Filtro acqua
N Leva comando irroratore

5.3.1 Accessori (se previsti nella fornitura - vedere fig.1)

C1	Utensile pulizia testina	**C12**	Leva
C2	Kit ugello rotante	**C14**	Ruote
C3	Manico	**P1**	Impugnatura
C5	Avvolgitubo	**P2**	Lancia
C8	Kit spazzola per grandi superfici	**P3**	Tubo di mandata
		P4	Ugello irroratore
C9	Adattatore	**P5**	Filtro pistola
C10	Viterie	**P6**	Filtro serbatoio
C11	Staffe	**A12**	Blocco leva

5.4 Dispositivi di sicurezza

- Dispositivo di avviamento (**H**)

Il dispositivo di avviamento evita l'uso accidentale della macchina.

Attenzione - pericolo!

Non manomettere o variare la taratura della valvola di sicurezza.

- Valvola di sicurezza e/o limitatrice di pressione.

La valvola di sicurezza è anche una valvola limitatrice di pressione. Quando si chiude la pistola, la valvola si apre e l'acqua ricircola dall'aspirazione della pompa oppure si scarica a terra.

- Sicura (**D**): evita il getto d'acqua accidentale.
- Protezione termica: in caso di sovraccarico la protezione termica ferma la macchina.

6 INSTALLAZIONE (FIG.2)/PAGINA 4

6.1 Montaggio

Attenzione - pericolo!

Tutte le operazioni d'installazione e montaggio devono essere effettuate con la macchina scollegata dalla rete elettrica.

Per la sequenza di montaggio vedere **fig.2**.

6.2 Montaggio dell'ugello rotante

Il kit ugello rotante permette di erogare una maggiore potenza di lavaggio.

L'uso dell'ugello rotante può coincidere con un calo della pressione pari al 25% rispetto alla pressione ottenuta con la testina regolabile. Comunque il suo utilizzo permette di erogare una maggiore potenza di lavaggio grazie all'effetto rotante impresso al getto di acqua.

6.3 Collegamento elettrico

Attenzione - pericolo!

Verificare che la rete elettrica corrisponda al voltaggio e alla frequenza (V-Hz) riportata sulla targa di identificazione (fig.2).

6.3.1 Utilizzo dei cavi di prolunga

La sezione dei cavi di prolunga deve essere proporzionata alla sua lunghezza; più è lunga, maggiore deve essere la sezione. Vedi tabella I.

6.4 Collegamento idrico (funzione idropulitrice)

Attenzione - pericolo!

Aspirare solamente acqua filtrata o pulita. Il rubinetto di prelievo acqua deve garantire una erogazione pari alla portata della pompa.

Collocare la macchina il più vicino possibile alla rete idrica di approvvigionamento.

6.4.1 Bocche di collegamento

● Uscita acqua (OUTLET)
■ Entrata acqua con filtro (INLET)

6.4.2 Collegamento alla rete idrica pubblica

La macchina può essere collegata direttamente alla rete pubblica di distribuzione dell'acqua potabile solamente se nella tubazione di alimentazione è installato un dispositivo antiriflusso con svuotamento conforme alle normative vigenti. Assicurarsi che il tubo sia almeno Ø 13 mm, che sia rinforzato e che non abbia una lunghezza superiore a 25 m.

6.4.3 Aspirazione di acqua da contenitori aperti

1) Avvitare il tubo di aspirazione con il filtro all'entrata dell'acqua (INLET) ed immergerlo a fondo nel contenitore.
2) Sfiatare la macchina:
a) Svitare la lancia.
b) Avviare la macchina ed aprire la pistola affinché l'acqua che fuoriesce sia priva di bolle d'aria.
3) Spegnere la macchina e riavvitare la lancia.

Nota: l'altezza massima di aspirazione è di 0,5 m. È consigliato riempire il tubo di aspi razione prima dell'utilizzo.

7 REGOLAZIONI (FIG.3)/PAGINA 5

7.1 Regolazione della testina

Agire sulla testina (**E**) per regolare il getto d'acqua.

IT

8 INFORMAZIONI D'USO (FIG.4)/PAGINA 6

Attenzione - pericolo!

Assicurarsi che la macchina sia su una base solida e sicura. Utilizzare la macchina in posizione verticale. Non coprire la macchina o utilizzarla in ambienti poco ventilati.

IMPORTANTE! **Non utilizzare la macchina senz'acqua, il funzionamento a secco può danneggiare la pompa.**

8.1.1 Comandi (funzione irroratore)

- Dispositivo di avviamento (**H**).
- Leva comando irroratore (**N**).

8.1.2 Preparazione

Riempire il serbatoio (B6). Testare la macchina con acqua pulita prima di aggiungere soluzioni chimiche. Preparare la soluzione chimica in un recipiente esterno. Versare la soluzione nel serbatoio (B6). Non riempire il serbatoio sopra il livello massimo indicato.

Chiudere il tappo saldamente. In caso di utilizzo di una soluzione differente, pulire il serbatoio con acqua pulita. Non dispendere l'acqua per il risciacquo.

8.1.3 Avviamento (vedi fig. 4)

Mettere il dispositivo di avviamento (H) in pos. (ON/I funzione irroratore). Premere leva comando irroratore (**N**) per aprire il flusso; bloccare la sicura (A12) per mantenere il flusso aperto.

8.1.4 Arresto

Rilasciare leva comando irroratore (**N**) e mettere il dispositivo di avviamento (H) in pos. (0) per spegnere la macchina.

IMPORTANTE! Non tenere la macchina accesa con l'impugnatura rilasciata per più di 5 minuti.

8.1.5 Messa fuori servizio

Rilasciare leva comando irroratore (**N**) e mettere il dispositivo di avviamento (H) in pos. (0) per spegnere la macchina e scaricare la pressione dall'impugnatura. Mettere la soluzione residua in un recipiente esterno e conservare secondo le istruzioni fornite dai produttori. Non disperdere la soluzione residua dopo l'uso. Risciacquare la macchina con acqua pulita e farlo asciugare dopo l'uso prima dello stoccaggio per prolungare la vita della macchina. Molte soluzioni possono seccarsi ed indurirsi se lasciate nel serbatoio, bloccando l'ugello, la valvola e il tubo.

8.2.1 Comandi (funzione idropulitrice)

- Dispositivo di avviamento (**H**).
- Leva di comando getto d'acqua (**I**).

8.2.2 Avviamento (vedi fig. 4)

1) Aprire completamente il rubinetto della rete idrica.
2) Disinserire la sicura (**D**).
3) Tenere la pistola aperta per alcuni secondi e avviare la macchina con il dispositivo di avviamento (ON/II funzione idropulitrice).

- **chiudendo** la pistola, la pressione dinamica spegne automaticamente il motore elettrico;
- **aprendo** la pistola, la caduta di pressione avvia automaticamente il motore e la pressione si riforma con un piccolissimo ritardo;
- per un corretto funzionamento, le operazioni di **chiusura** e **apertura** pistola **non** devono essere effettuate in un intervallo di tempo **inferiore** ai 4÷5 secondi.

Per evitare danneggiamenti alla macchina evitare il funzionamento a secco e controllare che la macchina sia sempre adeguatamente alimentata con acqua.

8.2.3 Arresto

1) Mettere il dispositivo di avviamento in pos. (OFF/0).
2) Aprire la pistola e scaricare la pressione all'interno delle tubazioni.
3) Inserire la sicura (**D**).

8.2.4 Riavviamento

1) Disinserire la sicura (**D**).
2) Aprire la pistola e lasciare scaricare l'aria presente all'interno delle tubazioni.
3) Mettere il dispositivo di avviamento in pos. (ON/II).

8.2.5 Messa fuori servizio

1) Chiudere il rubinetto dell'acqua.
2) Scaricare la pressione residua dalla pistola fino alla fuoriuscita di tutta l'acqua dalla macchina.
3) Spegnere la macchina (OFF/0).
4) Estrarre la spina dalla presa.
5) Inserire la sicura (**D**) della pistola.

8.2.6 Consigli per il corretto lavaggio

Sciogliere lo sporco applicando sulla superficie secca il detergente. Sulle superfici verticali operare dal basso verso l'alto. Lasciare agire per 1÷2 minuti, senza lasciare però asciugare la superficie. Agire con il getto ad alta pressione ad una distanza maggiore di 30 cm, cominciando dal basso. Evitare che il risciacquo coli sulle superfici non lavate.

In taluni casi per rimuovere lo sporco è necessaria l'azione meccanica delle spazzole per lavaggio.

La pressione alta non è sempre la miglior soluzione per un buon lavaggio, in quanto può danneggiare taluni superfici. È consigliabile evitare l'uso del getto a spillo della testina regolabile e l'uso dell'ugello rotante su parti delicate e verniciate e su componenti in pressione (es. pneumatici, valvole di gonfiaggio...).

Una buona azione lavante dipende in egual misura dalla pressione e dal volume di acqua.

9 MANUTENZIONE (FIG.5)/PAGINA 311

Tutti gli interventi manutentivi non compresi in questo capitolo devono essere effettuati presso un Centro di vendita e Assistenza autorizzato.

Attenzione - pericolo!

Prima di eseguire qualsiasi intervento sulla macchina, estrarre la spina dalla presa di corrente.

9.1 Pulizia della testina (funzione idropulitrice)

1) Smontare la lancia dalla pistola.
2) Togliere lo sporco dal foro della testina (**E-C2**) con l'utensile (**C1**).

9.2 Pulizia dell'ugello (funzione irroratore)

1) Smontare l'ugello (**P4**).
2) Sciacquare con acqua pulita.

9.3 Pulizia del filtro (funzione idropulitrice)

Verificare il filtro aspirazione (**L**) prima di ogni utilizzo e, nel caso sia necessario, procedere alla pulizia come indicato.

9.4 Pulizia dei filtri (funzione irroratore)

Pulire sempre i filtri. Pulire il filtro pistola (**P5**) dopo ogni utilizzo. Se la portata del getto è ridotta, svitare il girello alla base dell'impugnatura (**P1**) rimuovere e sciacquare il filtro (**P5**) all'interno della pistola con acqua pulita e riposizionarlo.

Pulire il filtro serbatoio (**P6**) dopo ogni utilizzo. Aprire il tappo serbatoio, estrarre il tubo aspirazione, rimuovere e sciacquare il filtro (**P6**) con acqua pulita e riposizionarlo.

9.5 Rimessaggio

Prima del rimessaggio invernale, far funzionare la macchina con liquido antigelo non aggressivo e non tossico.

Mettere la macchina in luogo asciutto e protetto dal gelo.

10 STOCCAGGIO E TRASPORTO (FIG.5)/PAGINA 311

Stoccare gli accessori come previsto in fig. 5.

Trasportare la macchina come previsto in fig. 5.

IT

11 INFORMAZIONI SUI GUASTI

Funzione idropulitrice		
Inconvenienti	**Probabili cause**	**Rimedi**
La pompa non raggiunge la pressione prescritta	Ugello usurato	Sostituire ugello
	Filtro acqua sporco	Pulire il filtro (**L**) (fig.5)
	Alimentazione insufficiente acqua	Aprire completamente il rubinetto
	Aspirazione d'aria	Controllare i raccordi
	Aria nella pompa	Spegnere la macchina ed azionare la pistola fino alla fuoriuscita di un getto continuo. Riaccendere.
	Altezza di aspirazione da contenitore aperto superiore a 0,5 m	Ridurre l'altezza di aspirazione
La pompa ha sbalzi di pressione	Aspirazione acqua da serbatoio esterno	Collegare la macchina alla rete idrica
	Temperatura acqua in ingresso troppo elevata	Abbassare la temperatura
	Ugello otturato	Pulire l'ugello (fig.5)
	Filtro aspirazione (**L**) sporco	Pulire il filtro (**L**) (fig.5)
Il motore "ronza" ma non si avvia	Insufficiente tensione di rete	Controllare che la tensione di rete corrisponda a quella di targa (fig.2)
	Perdita di tensione causata dalla prolunga	Verificare le caratteristiche della prolunga
	Arresto prolungato della macchina	Consultare un Centro di Assistenza Tecnica autorizzato
	Problemi al dispositivo TSS	Consultare un Centro di Assistenza Tecnica autorizzato
Il motore elettrico non si avvia	Mancanza di tensione	Verificare la presenza di tensione nella rete e controllare che la spina sia inserita correttamente (*)
	Problemi al dispositivo TSS	Consultare un Centro di Assistenza Tecnica autorizzato
Perdite d'acqua	Guarnizioni di tenuta usurate	Sostituire le guarnizioni presso un Centro di Assistenza Tecnica autorizzato
Rumorosità	Temperatura acqua troppo elevata	Abbassare la temperatura (vedi dati tecnici)
Perdite d'olio	Guarnizioni di tenuta usurate	Consultare un Centro di Assistenza Tecnica autorizzato
La macchina si avvia nonostante la pistola chiusa	Tenuta difettosa nel sistema alta pressione o nel circuito della pompa	Consultare un Centro di Assistenza Tecnica autorizzato
Tirando la leva della pistola, l'acqua non esce (con tubo alimentazione inserito)	Ugello otturato	Pulire l'ugello (fig.5)
Funzione irroratore		
Inconvenienti	**Probabili cause**	**Rimedi**
La pompa è in pressione ma il liquido non viene erogato	Soluzione troppo densa	Diluire con acqua
	Circuito incrostato o strozzato	Risciacquare con acqua pulita ed eliminare eventuali strozzature. Se il problema persiste consultare un Centro di Assistenza Tecnica autorizzato.
	Filtri o ugelli intasati	Controllare e pulire i filtri (P5) e (P6) e gli ugelli (P4)
	Filtri non correttamente inseriti	Pulire i filtri (P5) / inserirli correttamente
	Serbatoio vuoto	Riempire il serbatoio

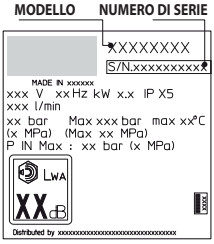

(*) Se durante il funzionamento il motore si ferma e non riparte attendere 2-3 minuti prima di rifare l'avviamento (**Intervento della protezione termica**).
Se l'inconveniente si ripete per più di una volta contattare il Servizio di Assistenza Tecnica.

12 COME NON DANNEGGIARE LE SUPERFICI

IT

ATTENZIONE

12.1 L'utilizzo della macchina per il lavaggio di pneumatici può causare danni ai pneumatici e risultare pericoloso.
12.2 Non rivolgere il getto ad alta pressione direttamente sul pneumatico.
12.3 Utilizzare sempre la macchina alla pressione più bassa quando si effettuano operazioni di pulizia vicino a ruote e pneumatici.
12.4 Non usare mai la "Lancia turbo" per lavare una qualsiasi parte del veicolo.
12.5 Per ulteriori informazioni leggere la sezione: **"8.2.6 Consigli per il corretto lavaggio"**.



Dichiarazione di conformità CE

Noi di Annovi Reverberi S.p.A., Bomporto (Mo), Italia, dichiariamo che la(e) seguente(i) macchina(e) AR Blue Clean:

Denominazione della macchina	Idropulitrice ad alta pressione	
N. modello	**2.A DHS**	**2.A DHS PE**
Potenza assorbita	2,2 kW	2,2 kW
Portata massima	460 l/h	460 l/h

è(sono) conforme(i) alle seguenti direttive europee: 2006/42/CE, 2014/35/UE, 2011/65/UE, 2015/863/UE, 2012/19/UE, 2014/30/UE, 2000/14/CE (D. Lgs. 262/2002).

ed è(sono) prodotta(e) nel rispetto delle seguenti norme o dei seguenti documenti standardizzati: EN 60335-1; EN 60335-2-79; EN 55014-1; EN 55014-2; EN 61000-3-2; EN 61000-3-3; EN 61000-3-11; EN 60704-1; EN 62233; EN IEC 63000.

Nome e indirizzo della persona incaricata di rilasciare il fascicolo tecnico: Stefano Reverberi / AR Managing Director Via ML King, 3 - 41122 Modena, Italia

La procedura di valutazione della conformità richiesta dalla direttiva 2000/14/CE è stata eseguita in osservanza all'Allegato V.

N. modello	**2.A DHS**	**2.A DHS PE**
Livello di potenza sonora misurato:	91 dB (A)	91 dB (A)
Livello di potenza sonora garantito:	93 dB (A)	93 dB (A)

Data : 15.09.2021 - **MODENA (I)**

Stefano Reverberi /Managing Director

Garanzia

La validità della garanzia è regolamentata dalle normative vigenti nel paese in cui il prodotto viene commercializzato (salvo diverse indicazioni del produttore). Se il prodotto risulta difettoso per qualità del materiale, della costruzione o per mancata conformità durante il periodo di validità della garanzia il fabbricante garantisce la sostituzione delle parti difettose, provvede alla riparazione dei prodotti se ragionevolmente usurati oppure alla loro sostituzione.

La garanzia non copre componenti soggetti a normale usura (valvola, pistone, guarnizione acqua, guarnizione olio, molle, anelli OR, accessori come tubo, pistola, spazzole, ruote, ecc.);

La garanzia non copre difetti causati da o risultati da:

- uso scorretto, uso non ammesso, negligenza,
- noleggio o uso professionale qualora il prodotto sia stato venduto per uso domestico,
- mancata osservazione delle norme di manutenzione previste nell'apposito libretto,
- riparazioni eseguite da personale o centri non autorizzati,
- impiego di ricambi o accessori non originali,
- danni causati dal trasporto, da oggetti o sostanze estranee, sinistro,
- problemi di immagazzinaggio o stoccaggio.

Per attivare la garanzia è necessario esibire la prova d'acquisto.

Per assistenza,contattare il punto vendita dove è stato fatto l'acquisto

IT

Dati Tecnici

Dati Tecnici	Unità	2.A DHS	2.A DHS PE
Portata	l/min	5,5	5,5
Portata massima	l/min	7,66	7,66
Pressione	MPa	10,7	10,7
Pressione massima	MPa	16	16
Potenza	kW	2,2	2,2
Temperatura di alimentazione massima	°C	50	50
Pressione di alimentazione massima	MPa	1	1
Forza repulsiva della pistola alla pressione massima	N	13,4	13,4
Tipo olio pompa	kg	-	-
Classe Protezione	-	II / ⧈	II / ⧈
Isolamento Motore	Classe	F	F
Protezione Motore	-	IPX5	IPX5
Tensione	V~/Hz	220-240~/50	220-240~/50
Massima impedenza di rete consentita	Ω	-	-
Livello di pressione sonora L_{pA} (EN 60704-1) (K = 2,5 dB(A))	dB (A)	78,8	78,8
Livello di potenza sonora L_{WA} (EN 60704-1) (K = 2,5 dB(A))	dB (A)	93	93
Vibrazioni dell'apparecchio (K = 1 m/s^2):	m/s^2	<2,5	<2,5
Peso	kg	11,6	11,6

Dati Tecnici Irroratore

Dati Tecnici	Unità	2.A DHS	2.A DHS PE
Potenza assorbita	W	35	35
Capacità serbatoio	l	0,8	0,8
Pressione	MPa	0,3	0,3
Pressione Max	MPa	0,4	0,4
Portata	l/min	0,3	0,3

Con riserva di modifiche tecniche!

1 УКАЗАНИЯ ЗА БЕЗОПАСНОСТ

1.1 Закупената от вас машина представлява високотехнологично изделие, произведено от един от водещите европейски производители на водоструйни машини. Тази информация ще Ви помогне да използвате машината по най-добрия начин; прочетете я внимателно и винаги следвайте препоръките. По време на свързването, използването и обслужването на машината вземете всички възможни предпазни мерки, за да осигурите своята собствена безопасност и тази на хората в непосредствена близост. Прочетете внимателно разпоредбите за безопасност и ги спазвайте винаги; в противен случай можете да изложите на опасност здравето и безопасността си или да причините скъпоструваща повреда.

2 ЗНАЦИ ЗА БЕЗОПАСНОСТ

2.1 Спазвайте указанията, посочени на знаците и символите за безопасност, поставени на машината, както и тези в това ръководство.
Машината и ръководството съдържат само символите, които имат отношение към закупения модел. Следете поставените на машината символи и знаци да са винаги налице и четливи; в противен случай ги сменете с нови, поставени на първоначалните места.

⚠ Предупреждение — Опасност

Прочетете внимателно тези указания преди употреба.

Символ E3 — означава, че машината е предназначена за непрофесионална (домашна) употреба. Тази машина може да се използва от лица с намалени физически, сетивни или умствени способности, или лица без необходимия опит и познания, стига те да бъдат под надзор или да са били инструктирани за безопасната употреба на машината и да разбират присъщите рискове.

Подвижни части. Не пипайте.

0 „Изключено“ положение

I SPRAYING MODE „Включено“ положение (функция на разпръсквач)

II WASHING MODE „Включено“ положение (функция на водоструйна машина)





Гарантирано ниво на звукова мощност

Забранителен знак — уведомява потребителите, че местните разпоредби може да забраняват свързването на изделието със системата за снабдяване с питейна вода.


Знак за опасност — предупреждава потребителите да не насочват водната струя към хора, животни, електроапаратура или към самото изделие.

Това изделие е от изолационен клас II. Това означава, че има усилена или двойна изолация.

CE Изделието е в съответствие с приложимите европейски директиви.

Символ E1 — означава, че машината **не трябва да се изхвърля** като битов отпадък; тя може да се предаде на представителя при закупуването на нова машина. Електрическите и електронните части на машината не трябва да се използват повторно по нерегламентиран начин, тъй като съдържат опасни за здравето вещества.

Носете антифони.

Носете защитна маска.

Носете предпазни средства за дихателните пътища.

Носете защитни ръкавици.

Носете защитни обувки.

Носете защитно облекло.



По време на използване на машината дръжте другите хора на безопасно разстояние от нея.



3 ПРАВИЛА ЗА БЕЗОПАСНОСТТА/ОСТАТЪЧНИ РИСКОВЕ

3.1 ЗАБРАНИ С ЦЕЛ БЕЗОПАСНОСТ (функция на водоструйна машина)

3.1.1 **Предупреждение.** НЕ позволявайте на деца да използват машината; наблюдавайте ги, за да сте сигурни, че не си играят с нея.

3.1.2 **Предупреждение.** Струите под високо налягане могат да бъдат опасни, ако се използват неправилно.

3.1.3 **Предупреждение.** НЕ използвайте машината с огнеопасни или отровни течности, както и с продукти, несъвместими с правилната ѝ експлоатация. Използването на машината в потенциално огнеопасна или взривоопасна атмосфера е забранено.

3.1.4 **Предупреждение.** ОПАСНОСТ ОТ ЕКСПЛОЗИЯ. НЕ използвайте машината за пръскане на запалими течности.

3.1.5 **Предупреждение.** НЕ насочвайте водната струя към хора или животни.

3.1.6 **Предупреждение.** НЕ насочвайте водната струя към самата машина, електрически части или друга електроапаратура.

3.1.7 **Предупреждение.** НЕ използвайте машината, ако в нейния работен обхват има хора, които не носят защитно облекло.

3.1.8 **Предупреждение.** **Към** НЕ насочвайте струята към себе си или други хора, за да почиствате облекло или обувки.

3.1.9 **Предупреждение.** НЕ използвайте машината на открито, когато вали.

3.1.10 **Предупреждение.** Машината НЕ трябва да се използва от деца, некомпетентни лица или лица, които не са чели или не разбират инструкциите.

3.1.11 **Предупреждение.** НЕ докосвайте щепсела и/или контакта с мокри ръце.

3.1.12 **Предупреждение.** НЕ използвайте машината, ако електрическият кабел е повреден. Ако електрическият кабел е повреден, той трябва да се смени от производителя, някой от упълномощените от него сервизни центрове или друго квалифицирано лице, за да се избегне риск за безопасността.

3.1.13 **Предупреждение.** НЕ използвайте машината, ако електрическият кабел или важни части, като защитните средства, маркучите за високо налягане или пистолета със спусък, са повредени.

3.1.14 **Предупреждение.** НЕ фиксирайте спусъка на пистолета в работното положение.

3.1.15 **Предупреждение.** Проверете дали идентификационната табелка е поставена на машината; ако не е, уведомете търговския представител. Машини без идентификационни табелки НЕ трябва да се използват, защото не могат да се идентифицират и са потенциално опасни.



3.1.16 Предупреждение. НЕ манипулирайте и не променяйте настройката на регулиращия вентил или защитните средства.

3.1.17 Предупреждение. НЕ променяйте оригиналния диаметър на струята на дюзата.

3.1.18 Предупреждение. НЕ премествайте машината чрез дърпане на ЕЛЕКТРИЧЕСКИЯ КАБЕЛ.

3.1.19 Предупреждение. НЕ допускайте превозни средства да минават през маркуча за високо налягане.

3.1.20 Предупреждение. НЕ премествайте машината чрез дърпане на маркуча за високо налягане.

3.1.21 Предупреждение. Когато бъде насочена към гуми, вентили на гуми или други компоненти под налягане, струята под високо налягане е потенциално опасна. НЕ използвайте комплекта с въртяща се дюза и винаги поддържайте струята на най-малко 30 cm разстояние по време на чистене.

3.1.22 Предупреждение. Използването на неоригинални допълнителни принадлежности и всякакви други части, които не са специално предназначени за конкретния модел, е забранено. Всякакви изменения по машината са забранени; всички изменения анулират Декларацията за съответствие и освобождават производителя от всякаква отговорност по гражданското и наказателното право.

3.2 ЗАБРАНИ С ЦЕЛ БЕЗОПАСНОСТ (функция на разпръсквач)

3.2.1 Използвайте тази машина само ако съответният персонал използва предпазни средства, като защита за очите (очила или маска) и защита за дихателните пътища.

3.2.2 НЕ поливайте себе си или други хора с вода, за да почистите дрехите, обувките и чорапите си.

3.2.3 Използването на тази машина от деца, тийнейджъри, бременни жени и неопитен персонал е строго забранено. Дръжте децата и животните на безопасно разстояние от машината.

3.2.4 НЕ пръскайте в близост до вода, в която има риба.

3.2.5 НЕ използвайте машината, ако сте уморени, не се чувствате добре или сте под въздействието на алкохол, наркотици или лекарства, които могате да окажат влияние върху физическото и умственото Ви състояние.

3.2.6 Яденето, пиенето или пушенето по време на използване на машината са строго забранени. НЕ вдишвайте парите или капчиците от разтвора на химикала. В случай на контакт незабавно потърсете медицинска помощ.



3.2.7 НЕ използвайте машината, ако има части, които са повредени и/или в лошо състояние. Използвайте само оригинални резервни части, препоръчани от производителя.

3.2.8 НЕ правете промени по машината и не я модифицирайте, не създавайте налягане с помощта на други устройства.

3.2.9 НЕ използвайте машината на места с потенциален риск от експлозия или пожар.

3.2.10 НЕ използвайте машината при висока температура за продължителен период от време.

3.2.11 НЕ насочвайте струята на машината към електрически части под напрежение или към самата нея, за да избегнете риска от късо съединение.

3.2.12 НЕ потапяйте машината във вода, за да я измиете, и не я пръскайте с вода.

3.2.13 НЕ използвайте разтворители, силни киселинни или алкални разтвори и/или запалими течности с машината.

3.2.14 НЕ използвайте машината, когато температурата спадне под 0 °C. Гаранцията не покрива повреди, причинени от замръзване.

3.2.15 НЕ допускайте разпръскване на химикали в околната среда. НЕ допускайте водата и разтворите на химикали да се разпръскват в околната среда, когато изплаквате и почиствате машината.

3.3 ЗАДЪЛЖЕНИЯ ЗА БЕЗОПАСНОСТТА (функция на водоструйна машина)

3.3.1 **Предупреждение.** Всички електрически проводници ТРЯБВА ДА БЪДАТ ЗАЩИТЕНИ от водната струя.

3.3.2 **Предупреждение.** Свързването с електрозахранването трябва да се изпълни от правоспособен електротехник и да съответства на IEC 60364-1. Трябва да се монтира дефектнотокова защита, която изключва захранването, ако токът на утечка към земята превиши 30 mA за 30 ms, или защитен прекъсвач за късо съединение към земята.

3.3.3 **Предупреждение.** ПО ВРЕМЕ НА пуск машината може да предизвика шум по мрежата.

3.3.4 **Предупреждение.** Използването на устройство за защита от късо съединение ще осигури допълнителна защита за оператора (30 mA).

3.3.5 **Предупреждение.** Моделите, доставяни без щепсел, трябва да се монтират от квалифициран персонал.

3.3.6 **Предупреждение.** Използвайте само одобрени електрически удължители с подходящо сечение на проводниците.



3.3.7 **Предупреждение.** Винаги изключвайте превключвателя, когато оставяте машината без надзор.

3.3.8 

Предупреждение. Високото налягане може да причини отскачане на части: носете цялото необходимо защитно облекло и лични предпазни средства (ЛПС) за осигуряване на безопасността на оператора.

3.3.9 **Предупреждение.** Преди да работите по машината, ИЗВАДЕТЕ щепсела.

3.3.10 **Предупреждение.** Преди да натиснете спусъка, ХВАНЕТЕ здраво пистолета със спусък, за да удържите отката.

3.3.11 **Предупреждение.** СПАЗВАЙТЕ разпоредбите на местния орган за водно регулиране. Съгласно IEC 60335-2-79 машината може да се свързва с водоснабдителната мрежа за питейна вода само ако захранващият маркуч има вентил за предотвратяване на противотока със средство за източване, съответстващо на EN 12729, тип BA. Устройството за предотвратяване на противотока може да се поръча от производителя.

3.3.12 **Предупреждение.** Водата, преминала през вентилите за предотвратяване на противотока, се счита за негодна за пиене.

3.3.13 **Предупреждение.** Обслужването и/или ремонтът на електрическите компоненти ТРЯБВА да се извършват от квалифициран персонал.

3.3.14 **Предупреждение.** ИЗПУСНЕТЕ остатъчното налягане, преди да разкачите маркуча от машината.

3.3.15 **Предупреждение.** ПРОВЕРЯВАЙТЕ преди всяко използване и на редовни интервали дали болтовете са затегнати докрай и дали няма повредени или износени части.

3.3.16 **Предупреждение.** ИЗПОЛЗВАЙТЕ САМО почистващи препарати, които няма да разядат материалите на покритията на маркуча за високо налягане/ електрическия кабел.

3.3.17 **Предупреждение.** ДРЪЖТЕ хората или животните на поне 15 m разстояние.

3.3.18 **Предупреждение.** Тази машина е предназначена за използване с почистващите препарати, доставени или препоръчани от производителя. Използването на други почистващи препарати или химикали може да наруши безопасността на машината.



3.3.19 Предупреждение. НЕ позволявайте почистващият препарат да попадне върху кожата и особено в очите! Ако попадне в очите, изплакнете обилно с вода и незабавно потърсете медицинска помощ!

3.3.20 Предупреждение. Маркучите, фитингите и съединенията за високо налягане са важни за безопасността на машината. Използвайте само маркучи за високо налягане, фитинги и съединения, препоръчани от производителя.

3.3.21 Предупреждение. За да осигурите безопасността на машината, използвайте само оригиналните части на производителя или други, одобрени от него.

3.3.22 Предупреждение. Ако се използва удължителен кабел, щепселът и контактът трябва да бъдат водоустойчиви.

3.3.23 Предупреждение. НЕ подходящите удължителни кабели може да бъдат опасни. Ако се използва удължителен кабел, той трябва да бъде подходящ за използване на открито, а връзката трябва да се пази суха и да не опира в земята. Препоръчително е използването на макара със захранващ кабел, която поддържа контакта на поне 60 mm над земята.

3.3.24 Предупреждение. Изключете машината и я разкачете от електрозахранването преди монтаж, почистване, регулиране, обслужване, съхранение и транспортиране.

3.3.25 Предупреждение. Вкарайте комплекта за почистване на отводнителната тръба до червената маркировка, преди да включите машината.

3.4 ЗАДЪЛЖЕНИЯ ЗА БЕЗОПАСНОСТТА (функция на разпръсквач)

3.4.1 Машината трябва да се използва на добре вентилирани места.

3.4.2 Спазвайте стриктно нормативните разпоредби за безопасност, свързани с използването на пестициди.

3.4.3 Използвайте само продукти, одобрени от компетентните органи, и спазвайте стриктно указанията, предоставени от производителя върху опаковката.

3.4.4 След използване мийте ръцете и лицето си и изпирайте дрехите си.



BG

4 ОБЩА ИНФОРМАЦИЯ (ФИГ. 1)/СТРАНИЦА 3

4.1 Използване на ръководството

Ръководството е неделима част от машината и трябва да се пази за справки. Прочетете го внимателно, преди да монтирате или използвате машината. Ако машината бъде продадена, продавачът трябва да предаде това ръководство заедно с машината на новия собственик.

4.2 Доставка

Машината се доставя в кашон, частично сглобена.

Окомплектоването на доставката е илюстрирано на фиг. 1.

4.2.1 Документация, доставена с машината

A1 Ръководство за експлоатация и техническо обслужване
A2 Указания за безопасност
A3 Декларация за съответствие
A4 Гаранционни условия

4.3 Депониране на опаковката

Опаковъчните материали не замърсяват околната среда, но въпреки това трябва да се рециклират или депонират в съответствие с действащото законодателство на държавата, в която се използва машината.

5 ТЕХНИЧЕСКА ИНФОРМАЦИЯ (ФИГ. 1)/СТРАНИЦА 3

5.1 Предназначение

Машината е предназначена за лично използване при почистване на автомобили, машини, лодки, зидария и т.н., за премахване на упорити замърсявания с помощта на чиста вода и биоразградими почистващи препарати, съдържащи химикали, и като разпръсквач за водни разтвори.

Двигатели на автомобили могат да се мият само ако мръсната вода се изхвърля съгласно действащите разпоредби.

- Температура на входящата вода: **вижте идентификационната табелка на машината**.
- Налягане на входящата вода: **мин. 0,1 MPa — макс. 1 MPa**.
- Работна околна температура: **над 0 °C**.

Машината съответства на стандартите IEC 60335-1 и IEC 60335-2-79.

5.2 Оператор

Показаният на фиг. 1 символ посочва за какъв оператор (професионален или непрофесионален) е предназначена машината.

5.3 Основни компоненти

B2 Удължителна тръба
B3 Пистолет със спусък с предпазител
B4 Захранващ кабел с щепсел
B5 Маркуч за високо налягане
B6 Резервоар за разтвор
E Дюза
H Пусково устройство
I Лост за управление на водната струя
L Воден филтър
N Лост за управление на разпръсквача

5.3.1 Допълнителни принадлежности (където са доставени — вж. фиг. 1)

C1	Инструмент за почистване на дюзата	**C12**	Лост
C2	Комплект с въртяща се дюза	**C14**	Колела
C3	Дръжка	**P1**	Ръкохватка
C5	Ролка за маркуч	**P2**	Удължителна тръба
C8	Комплект четка за големи повърхности	**P3**	Напорен маркуч
C9	Преходник	**P4**	Дюза на разпръсквача
C10	Болтове	**P5**	Филтър на пистолета със спусък
C11	Конзоли	**P6**	Филтър на резервоара
		A12	Заключалка с лостче

5.4 Защитни средства

- Пусково устройство (**H**)

  Пусковото устройство предпазва от неволно включване на машината.

Предупреждение — опасност!
Не манипулирайте и не променяйте настройката на защитния вентил.

- Защитен вентил и/или ограничителен вентил за налягането.

  Защитният вентил представлява и ограничителен вентил за налягането. При отпускане на спусъка на пистолета вентилът се отваря и водата рециркулира през входа на помпата или се излива на земята.
- Предпазител (**D**): предотвратява неволното пръскане на вода.
- Изключвател при претоварване: спира машината при претоварване.

6 МОНТАЖ (ФИГ. 2)/СТРАНИЦА 4

6.1 Сглобяване

Предупреждение — опасност!
Всички операции по монтажа и сглобяването трябва да се изпълняват, докато машината е изключена от мрежовото захранване.

Последователността на сглобяването е илюстрирана на **фиг. 2**.

6.2 Сглобяване на въртящата се дюза

Комплектът с въртяща се дюза осигурява по-добри възможности за измиване.

Използването на въртящата се дюза може да доведе до понижаване на налягането с 25 % в сравнение с налягането при регулируемата пръскаща дюза. Въпреки това въртящата се дюза осигурява по-добри възможности за измиване поради въртенето на водната струя.

6.3 Електрическо свързване

Предупреждение — опасност!
Проверете дали напрежението и честотата (V-Hz) на електрозахранването съответстват на посочените на идентификационната табелка (фиг. 2).

6.3.1 Използване на удължителни кабели

Сечението на удължителния кабел трябва да бъде пропорционално на неговата дължина: колкото по-дълъг е кабелът, толкова по-голямо трябва да бъде сечението. Вижте таблица I.

6.4 Свързване с водопровода (функция на водоструйна машина)

Предупреждение — опасност!
На машината трябва да се подава само чиста или филтрирана вода. Дебитът на входния кран за водата трябва да бъде равен на този на помпата.

Поставете машината възможно най-близо до системата за водоснабдяване.

6.4.1 Точки на свързване

- ● Изход за вода (OUTLET)
- ■ Вход за вода с филтър (INLET)

6.4.2 Свързване с водоснабдителната мрежа

Съгласно действащите разпоредби машината може да се свързва с водоснабдителната мрежа за питейна вода само ако захранващият маркуч има вентил за предотвратяване на противотока със средство за източване. Маркучът трябва да бъде най-малко Ø 13 mm, армиран и не по-дълъг от 25 m.

BG

6.4.3 Засмукване на вода от отворени съдове

1) Завийте смукателния маркуч с филтър към входа за водата (INLET) и го потопете до дъното на резервоара.
2) Изпуснете въздуха от машината:
а) Развийте удължителната тръба.
б) Включете машината и задръжте пистолета със спусъка отворен, докато започне да излиза вода без въздушни мехурчета.
3) Изключете машината и завийте отново удължителната тръба.

ВАЖНО: Максималната височина на засмукване на водата е 0,5 m. Смукателният маркуч трябва да бъде запълнен преди употреба.

7 РЕГУЛИРАНЕ (ФИГ. 3)/СТРАНИЦА 5

7.1 Регулиране на дюзата

Водната струя се регулира с дюзата (**E**).

8 ИНФОРМАЦИЯ ЗА ИЗПОЛЗВАНЕТО НА УРЕДА (ФИГ. 4)/СТРАНИЦА 6

Предупреждение — опасност!

Уверете се, че машината е поставена върху твърда, стабилна повърхност. Машината трябва да се използва в изправено положение. Не покривайте машината и не я използвайте на места с лоша вентилация.

***ВАЖНО!* Не използвайте машината без вода; работата на сухо може да повреди помпата.**

8.1.1 Устройства за управление (функция на разпръсквач)

- Пусково устройство (**H**).
- Лост за управление на разпръсквача (**N**).

8.1.2 Подготовка

Напълнете резервоара (B6). Изпробвайте машината с чиста вода, преди да добавите разтвори с химикали. Подгответе разтвора с химикал във външен съд. Излейте разтвора в резервоара (B6). Не пълнете резервоара над маркираното ниво.

Затворете плътно капачката. Ако преминавате към използване на различен разтвор, измийте резервоара с чиста вода. Не допускайте разпръскване на водата от изплакването в околната среда.

8.1.3 Пускане в действие (Вж. фиг. 4)

Поставете пусковото устройство (H) в положение (ON/I, функция на разпръсквач). Натиснете Лост за управление на разпръсквача (N), за да включите потока; фиксирайте осигурителя (A12), за да остане потокът включен.

8.1.4 Спиране

Отпуснете Лост за управление на разпръсквача (N) и поставете пусковото устройство (H) в положение (0), за да спрете машината.

ВАЖНО! Не оставяйте машината да работи с отпусната ръкохватка в продължение на повече от 5 минути.

8.1.5 Съхранение

Отпуснете Лост за управление на разпръсквача (N) и поставете пусковото устройство (H) в положение (0), за да спрете машината и да изпуснете налягането от ръкохватката. Прехвърлете останалия разтвор във външен съд и го съхранявайте в съответствие с указанията на производителя. Не изхвърляйте в околната среда останалия след използването разтвор. За да удължите цикъла на експлоатация на машината, след използване я изплакнете с чиста вода и я оставете да изсъхне, преди да я приберете. Много разтвори могат да засъхнат, ако бъдат оставени в резервоара, и да запушат дюзата, клапана и маркуча.

8.2.1 Устройства за управление (функция на водоструйна машина)

- Пусково устройство (**H**).
- Лост за управление на водната струя (**I**).

8.2.2 Пуск (Вж. фиг. 4)

1) Отворете докрай крана на водопровода.
2) Освободете осигурителя (**D**).
3) Натиснете спусъка на пистолета за няколко секунди и включете машината с помощта на пусковото устройство (ON/II функция на водоструйна машина).

- когато спусъкът на пистолета бъде **отпуснат**, динамичното налягане автоматично спира двигателя;
- когато спусъкът на пистолета бъде **натиснат**, спадането в налягането автоматично задейства мотора и налягането се възстановява след много кратко времезакъснение;
- за да функционира изправно машината, между всеки две операции за **отпускане** и **натискане** на спусъка на пистолета трябва да има интервал от **поне** 4 секунди.

За да не се повреди машината, не допускайте да работи на сухо и проверявайте непрекъснато дали се захранва нормално с вода.

8.2.3 Спиране

1) Поставете пусковото устройство в положение (OFF/0).
2) Натиснете спусъка на пистолета и изпуснете остатъчното налягане от тръбите.
3) Поставете осигурителя (**D**).

8.2.4 Рестартиране

1) Освободете осигурителя (**D**).
2) Натиснете спусъка на пистолета и изпуснете остатъчния въздух в тръбите.
3) Поставете пусковото устройство в положение (ON/II).

8.2.5 Съхранение

1) Затворете крана на водопровода.
2) Изпуснете остатъчното налягане от пистолета със спусък, докато цялата вода изтече от машината.
3) Изключете машината (OFF/0).
4) Извадете щепсела от контакта.
5) Поставете предпазителя на пистолета със спусък (**D**).

8.2.6 Препоръчителна процедура за почистване

Разтворете замърсяванията чрез нанасяне на разтворения във вода почистващ препарат върху повърхността, докато е още суха. Когато работите с вертикални повърхности, работете отдолу-нагоре. Оставете почистващия препарат да действа 1–2 минути, но не оставяйте повърхността да изсъхне. Като започнете отдолу, използвайте струята с високо налягане на минимално разстояние 30 cm. Не оставяйте водата за изплакване да протече върху немити повърхности.

В някои случаи замърсяванията трябва да се изтъркат с четки.

Високото налягане не винаги е правилно решение за постигане на добри резултати при миене, тъй като е опасно за някои повърхности. Настройката за най-фина струя на регулируемата дюза за разпръскване и въртящата се дюза не трябва да се използват за чувствителни или боядисани части, както и за компоненти под налягане (напр. гуми, вентили за напомпване и т.н.). Ефективното почистване зависи в една и съща степен от налягането и от обема на използваната вода.

BG

9 ТЕХНИЧЕСКО ОБСЛУЖВАНЕ (ФИГ. 5)/СТРАНИЦА 311

Всички операции за техническо обслужване, които не са включени в тази глава, трябва да се извършват от упълномощен търговски и сервизен център.

Предупреждение — опасност!
Винаги изключвайте щепсела от контакта, преди да работите по машината.

9.1 Почистване на дюзата (функция на водоструйна машина)

1) Разкачете удължителната тръба от пистолета със спусък.
2) Почистете всички замърсявания в отвора на дюзата (**E-C2**) с помощта на инструмента (**C1**).

9.2 Почистване на дюзата (функция на разпръсквач)

1) Извадете дюзата (**P4**).
2) Изплакнете с чиста вода.

9.3 Почистване на филтъра (функция на водоструйна машина)

Проверявайте входния филтър (**L**) преди всяка употреба и го почиствайте съгласно указанията, ако е необходимо.

9.4 Почистване на филтрите (функция на разпръсквач)

Винаги почиствайте филтрите. След всяко използване почиствайте филтъра на пистолета със спусък (**P5**). Ако дебитът на струята намалее, отвийте гайката с изрези в основата на ръкохватката (**P1**), извадете филтъра (**P5**), който е в пистолета със спусък, изплакнете го с чиста вода и го върнете на мястото му.

Почиствайте филтъра на резервоара (**P6**) след всяко използване. Извадете тапата на резервоара, свалете смукателния маркуч, извадете филтъра (**P6**), изплакнете го с чиста вода и го върнете на мястото му.

9.5 Съхранение след края на сезона

Преди да приберете машината за зимата, я пуснете да работи с неразяждащ, нетоксичен антифриз.

Приберете я на сухо място, защитено от замръзване.

10 СЪХРАНЕНИЕ И ТРАНСПОРТИРАНЕ (ФИГ. 5)/СТРАНИЦА 311

Съхранявайте допълнителните принадлежности, както е показано на фиг. 5.

Транспортирайте машината, както е показано на фиг. 5.

BG

11 ОТСТРАНЯВАНЕ НА НЕИЗПРАВНОСТИ

Функция на водоструйна машина		
Проблеми	**Вероятни причини**	**Мерки, които трябва да предприемете**
Помпата не достига работно налягане	Износена дюза	Сменете дюзата
	Запушен воден филтър	Почистете филтъра (**L**) (фиг. 5)
	Недостатъчно подаване на вода	Отворете докрай крана на водопровода
	Системата засмуква въздух	Проверете дали фитингите на маркучите са затегнати добре
	Въздух в помпата	Изключете машината и продължавайте да натискате и отпускате спусъка на пистолета, докато водната струя стане равномерна. Включете отново машината.
	Водата се засмуква от отворен резервоар от височина, по-голяма от 0,5 m	Намалете височината на засмукване
Налягането на помпата спада по време на работа	Водата се засмуква от външен резервоар	Свържете машината към водоснабдителната мрежа
	Входящата вода е твърде гореща	Намалете температурата
	Дюзата е запушена	Почистете дюзата (фиг. 5)
	Входният филтър (**L**) е запушен	Почистете филтъра (**L**) (фиг. 5)
Двигателят „бръмчи", но не се стартира	Захранващото напрежение е много ниско	Проверете дали напрежението на мрежовото захранване е същото като посоченото на идентификационната табелка (фиг. 2)
	Напрежението спада поради използване на удължителен кабел	Проверете характеристиките на удължителния кабел
	Машината не е била използвана продължително време	Обърнете се към упълномощен сервизен център
	Проблеми с устройство TSS	Обърнете се към упълномощен сервизен център
Двигателят не се стартира	Няма електрозахранване	Проверете дали щепселът е влязъл добре в контакта и дали има напрежение в мрежата (*)
	Проблеми с устройство TSS	Обърнете се към упълномощен сервизен център
Течове на вода	Износени уплътнения	Извършете смяна на уплътненията в най-близкия упълномощен сервизен център
Машината работи шумно	Водата е много гореща	Намалете температурата (вж. техническите данни)
Течове на масло	Износени уплътнения	Обърнете се към упълномощен сервизен център
Машината се включва дори при отпуснат спусък на пистолета	Разхерметизиране на системата за високо налягане или контура на помпата	Обърнете се към упълномощен сервизен център
Не излиза вода, когато спусъкът на пистолета бъде натиснат (а маркучът за подаване на вода е свързан)	Дюзата е запушена	Почистете дюзата (фиг. 5)
Функция на разпръсквач		
Проблеми	**Вероятни причини**	**Мерки, които трябва да предприемете**
Помпата е под налягане, но не излиза течност	Разтворът е твърде гъст	Разредете с вода
	Наслоявания или запушване в контура	Промийте с чиста вода и отстранете всички запушвания. Ако проблемът не бъде решен, свържете се с упълномощен сервизен център.
	Филтрите или дюзите са запушени	Проверете и почистете филтри (P5) и (P6), както и дюзи (P4)
	Филтрите не са поставени правилно	Почистете филтрите (P5)/поставете ги правилно
	Резервоарът е празен	Напълнете резервоара

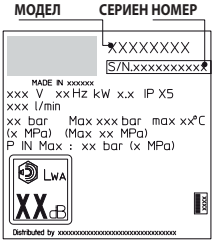

(*) Ако двигателят спре и не може да се рестартира по време на работа, изчакайте 2–3 минути, преди да повторите пусковата процедура (**задействал се е изключвателят при претоварване**). Ако проблемът възникне повече от веднъж, обърнете се към най-близкия упълномощен сервизен център.

BG

12 КАК ДА СЕ ИЗБЕГНЕ УВРЕЖДАНЕТО НА ПОВЪРХНОСТИ

ПРЕДУПРЕЖДЕНИЕ

12.1 Използването на машината за миене на гуми може да повреди гумата и може да бъде опасно.
12.2 Никога не насочвайте струята с високо налягане директно към гумата.
12.3 Винаги използвайте машината на най-ниската настройка за налягането, когато почиствате в близост до джанти и гуми.
12.4 Никога не използвайте удължителната тръба „Турбо" за миене на автомобилни части.
12.5 За повече информация вижте раздел: **„8.2.6 Препоръчителна процедура за почистване"**.



Декларацията за съответствие „ЕО"

Ние, Annovi Reverberi S.p.A, Бомпорто (Модена), Италия, декларираме, че следната(ите) машина(и) AR Blue Clean:

Наименование на машината	Водоструйна машина	
Модел №	**2.A DHS**	**2.A DHS PE**
Номинална мощност	2,2 kW	2,2 kW

съответства(т) на следните европейски директиви: 2006/42/ЕО, 2014/35/ЕС, 2011/65/ЕС, 2015/863/ЕС, 2012/19/ЕС, 2014/30/ЕС, 2000/14/ЕО (италиански законодателен декрет 262/2002).

и е(са) произведена(и) в съответствие със следните стандарти: EN 60335-1; EN 60335-2-79; EN 55014-1; EN 55014-2; EN 61000-3-2; EN 61000-3-3; EN 61000-3-11; EN 60704-1; EN 62233; EN IEC 63000.

Име и адрес на лицето, упълномощено да издава техническото досие: Stefano Reverberi/управляващ директор на AR Via ML King, 3 — 41122 Modena, Италия

Процедурата за оценка на съответствието, изисквана по Директива 2000/14/ЕО, е изпълнена съгласно Приложение V.

Модел №	**2.A DHS**	**2.A DHS PE**
Измерено ниво на звукова мощност:	90,3 dB (A)	90,3 dB (A)
Гарантирано ниво на звукова мощност:	93 dB (A)	93 dB (A)

Дата: 15.09.2021 г. — **МОДЕНА (I)**

Stefano Reverberi/Управляващ директор

Гаранция

Валидността на гаранцията е в съответствие с действащото законодателство на държавата, в която се продава изделието (ако не е посочено друго от производителя).

Гаранцията включва дефекти в материалите, конструкцията и съответствието в рамките на гаранционния срок, през който производителят ще смени дефектните части и ще ремонтира изделието, ако не е твърде износено, или ще го смени.

Гаранцията не включва компоненти, които подложени на естествено износване (вентил, бутало, водна гарнитура, маслена гарнитура, пружини, О-пръстени, допълнителни принадлежности от рода на маркуча, пистолета със спусък, четките, колелата и др.).

Гаранцията не включва дефекти, причинени или възникнали от:

- неправилна употреба, злоупотреба, небрежност,
- професионална употреба или отдаване под наем, ако изделието е продадено за домашна употреба,
- неспазване на посочените в това ръководство указания за техническо обслужване,
- ремонт от неупълномощен персонал или центрове,
- използване на неоригинални части или допълнителни принадлежности,
- повреда, причинена от транспортиране, замърсяване или чужди тела, злополуки,
- проблеми при съхранение или складиране.

За получаване на гаранционно обслужване трябва да бъде представен документ за покупка.

За следпродажбено обслужване се свържете с магазина, откъдето е закупена машината

BG

Технически данни

Технически данни	Единица	2.A DHS	2.A DHS PE
Дебит	l/min	5,5	5,5
Максимален дебит	l/min	7,66	7,66
Налягане	MPa	10,7	10,7
Максимално налягане	MPa	16	16
Мощност	kW	2,2	2,2
Максимална входна температура	°C	50	50
Максимално входно налягане	MPa	1	1
Сила на отблъскване на пистолета със спусък при максимално налягане	N	13,4	13,4
Тип на маслото за помпата	kg	-	-
Клас на защита	-	II / ⧈	II / ⧈
Изолация на двигателя	Клас	F	F
Защита на мотора	-	IPX5	IPX5
Напрежение	V~/Hz	220-240~/50	220-240~/50
Максимално допустим импеданс на електрическата система	Ω	-	-
Ниво на звуково налягане L_{pA} (EN 60704-1) (K = 2,5 dB(A)	dB (A)	78,8	78,8
Ниво на звукова мощност L_{WA} (EN 60704-1) (K = 2,5 dB(A)	dB (A)	93	93
Вибрации на машината (K = 1 m/s^2):	m/s^2	<2,5	<2,5
Тегло	kg	11,6	11,6

Технически данни на разпръсквача

Технически данни	Единица	2.A DHS	2.A DHS PE
Номинална мощност	W	35	35
Капацитет на резервоара	l	0,8	0,8
Налягане	MPa	0,3	0,3
Максимално налягане	MPa	0,4	0,4
Дебит	l/min	0,3	0,3

Подлежат на технически изменения!

1 BEZPEČNOSTNÍ POKYNY

1.1 Stroj, který jste si zakoupili, je technologicky vyspělý produkt vyráběný předním evropským výrobcem vysokotlakých čističů. Poskytované informace slouží k tomu, abyste mohli stroj optimálně využívat. Pročtěte si je pozorně a uvedená doporučení vždy dodržujte. Při připojování, používání a údržbě stroje je třeba zajistit vlastní bezpečnost i bezpečnost osob, které se nacházejí v bezprostřední blízkosti. Pečlivě si přečtěte bezpečnostní pokyny a vždy se jimi řiďte. Pokud je nebudete dodržovat, můžete ohrozit zdraví a bezpečnost osob anebo způsobit rozsáhlé škody.

2 BEZPEČNOSTNÍ NÁPISY

2.1 Dodržujte pokyny uváděné pomocí bezpečnostních nápisů umístěných na stroji a uvedených v tomto návodu.
Tento stroj a návod uvádějí pouze symboly, které souvisí s vámi zakoupeným modelem. Zkontrolujte, zda jsou symboly a nápisy uvedené na stroji kompletní a čitelné. V opačném případě umístěte na jejich místo náhradní symboly a nápisy.

⚠ Varování – nebezpečí!

Před použitím si pozorně přečtěte tento návod.

Symbol E3 – označuje, že je stroj určen pro neprofesionální (domácí) použití. Tento stroj mohou používat osoby s omezenými fyzickými, smyslovými nebo duševními schopnostmi nebo osoby, které nemají potřebné zkušenosti a znalosti, pokud jsou pod dohledem nebo byly poučeny o bezpečném způsobu používání tohoto stroje a chápou rizika, která jsou s jeho používáním spojena.

Pohyblivé části. Nedotýkat se.

0 Poloha vypínače „OFF" (vypnuto)

I SPRAYING MODE Poloha vypínače „ON" (zapnuto) (funkce rozstřikovače)

II WASHING MODE Poloha vypínače „ON" (funkce vysokotlakého čističe)

L_{WA} dB Garantovaná hladina akustického výkonu

Symbol zákazu informuje uživatele, že místní předpisy mohou zakazovat připojení stroje k vodovodnímu systému pitné vody.


Symbol nebezpečí varuje uživatele, aby nemířili proudem vody na osoby, zvířata, elektrická zařízení, ani na stroj samotný.

Tento výrobek se řadí do II. třídy ochrany. To znamená, že má zesílenou nebo dvojnásobnou izolaci.

CE Výrobek splňuje příslušné evropské směrnice.

Symbol E1 – označuje, že stroj **nelze zlikvidovat** jako komunální odpad, ale může být při koupi nového stroje předán prodejci. Elektrické a elektronické díly stroje nesmí být znovu používány pro jiné účely, než pro jaké byly určeny, protože obsahují látky, které představují zdravotní riziko.

Používejte ochranu sluchu.

Používejte ochrannou masku.

Používejte ochranu dýchacího ústrojí.

Používejte ochranné rukavice.

Používejte ochrannou pracovní obuv.

Používejte ochranný pracovní oděv.

Během používání zajistěte, aby byly ostatní osoby v bezpečné vzdálenosti od stroje.



3 BEZPEČNOSTNÍ POKYNY / ZBYTKOVÁ RIZIKA

3.1 ZAKÁZANÉ ČINNOSTI Z HLEDISKA BEZPEČNOSTI (funkce vysokotlakého čističe)

3.1.1 **Varování.** NEDOVOLTE dětem používat stroj. Mějte je pod dohledem, aby si nemohly se strojem hrát.

3.1.2 **Varování.** Vysokotlaký proud vody může být při nesprávném používání nebezpečný.

3.1.3 **Varování.** NEPOUŽÍVEJTE stroj s hořlavými nebo toxickými kapalinami ani s výrobky, jejichž používání je neslučitelné s řádným způsobem použití stroje. Stroj nesmí být používán v potenciálně hořlavém nebo výbušném prostředí.

3.1.4 **Varování.** NEBEZPEČÍ VÝBUCHU. NEPOUŽÍVEJTE stroj k rozstřikování hořlavých kapalin.

3.1.5 **Varování.** NEMIŘTE proudem vody na osoby ani zvířata.

3.1.6 **Varování.** NEMIŘTE proudem vody na samotný stroj, elektrické části ani jiná elektrická zařízení.

3.1.7 **Varování.** NEPOUŽÍVEJTE stroj, pokud se v jeho bezprostředním dosahu nacházejí další osoby, které na sobě nemají ochranný oděv.

3.1.8 **Varování.** NEMIŘTE proudem vody na oděv ani obuv, pokud je máte na sobě, popř. je má na sobě jiná osoba.

3.1.9 **Varování.** NEPOUŽÍVEJTE stroj venku, když prší.

3.1.10 **Varování.** Stroj NESMÍ obsluhovat děti, nekompetentní osoby ani osoby, které si nepřečetly pokyny a neporozuměly jim.

3.1.11 **Varování.** NEDOTÝKEJTE se mokrýma rukama zástrčky a/nebo zásuvky.

3.1.12 **Varování.** Nikdy stroj NEPOUŽÍVEJTE, pokud má poškozený elektrický kabel. Pokud je elektrický kabel poškozený, musí jej výrobce, autorizované servisní středisko nebo obdobně kvalifikovaná osoba vyměnit, aby se zabránilo bezpečnostnímu riziku.

3.1.13 **Varování.** NEPOUŽÍVEJTE stroj, pokud je poškozený elektrický kabel nebo důležité části, jako jsou například bezpečnostní zařízení, vysokotlaké hadice nebo stříkací pistole.

3.1.14 **Varování.** NEBLOKUJTE spoušť stříkací pistole v pracovní poloze.

3.1.15 **Varování.** Zkontrolujte, zda je na stroji připevněn typový štítek. Pokud není, informujte svého prodejce. Stroje neopatřené typovým štítkem se NESMÍ používat, protože je nelze identifikovat, a proto jsou potenciálně nebezpečné.

3.1.16 **Varování.** NEMANIPULUJTE s nastavením regulačního ventilu či bezpečnostních zařízení ani ho neupravujte.



3.1.17 Varování. NEMĚŇTE původní průměr hrdla trysky.

3.1.18 Varování. NEPŘESOUVEJTE stroj tažením za ELEKTRICKÝ KABEL.

3.1.19 Varování. Zajistěte, aby přes vysokotlakou hadici nepřejížděla vozidla.

3.1.20 Varování. NEPŘESOUVEJTE stroj tažením za vysokotlakou hadici.

3.1.21 Varování. Vysokotlaký proud vody nesmí dopadat přímo na pneumatiky, ventily pneumatik ani jiné díly, protože to představuje potenciální nebezpečí. Při jejich čištění NEPOUŽÍVEJTE soupravu s rotační tryskou a neustále dodržujte minimální vzdálenost 30 cm.

3.1.22 Varování. Použití neoriginálního příslušenství a jakéhokoli jiného příslušenství, které není určeno pro dotyčný model přístroje, je zakázáno. Všechny modifikace stroje jsou zakázány. Jakékoli změny provedené na zařízení povedou k tomu, že prohlášení o shodě nebude platné a zprostí výrobce veškeré občanskoprávní i trestní odpovědnosti.

3.2 ZAKÁZANÉ ČINNOSTI Z HLEDISKA BEZPEČNOSTI (funkce rozstřikovače)

3.2.1 Tento stroj NEPOUŽÍVEJTE, pokud příslušní pracovníci nemají ochranné pomůcky, jako jsou například ochrana očí (brýle nebo maska) a ochrana dýchacího ústrojí.

3.2.2 Nevystavujte sebe ani jiné osoby proudu vody za účelem čištění oděvů, obuvi a ponožek.

3.2.3 Používání stroje dětmi, nezletilými osobami, těhotnými ženami a nekvalifikovanými pracovníky je přísně zakázáno. Udržujte stroj v bezpečné vzdálenosti od dětí a zvířat.

3.2.4 Nestříkejte v blízkosti vodního zdroje s rybami.

3.2.5 Stroj NEPOUŽÍVEJTE, když jste unavení, necítíte se dobře nebo jste pod vlivem alkoholu, drog či léků, které mohou ovlivnit váš fyzický a duševní stav.

3.2.6 Při používání stroje je přísně zakázáno jíst, pít nebo kouřit. Nevdechujte páry ani kapky chemického roztoku. V případě kontaktu ihned vyhledejte lékařskou pomoc.

3.2.7 Nikdy stroj NEPOUŽÍVEJTE, pokud má poškozené díly a/nebo je ve špatném stavu. Používejte pouze originální náhradní díly doporučené výrobcem.

3.2.8 Nemanipulujte se strojem, neupravujte jej ani jej nedostávejte pod tlak jinými zařízeními.

3.2.9 NEPOUŽÍVEJTE stroj na místech s nebezpečím výbuchu nebo požáru.

3.2.10 NEPOUŽÍVEJTE stroj dlouhou dobu s vysokou teplotou.

3.2.11 NEMIŘTE proud vody ze stroje na elektrické součásti pod napětím ani na samotný stroj, abyste zabránili riziku zkratu.

3.2.12 Neponořujte stroj do vody, abyste jej umyli, ani na něj nestříkejte vodu.



3.2.13 V kombinaci se strojem NEPOUŽÍVEJTE rozpouštědla, silně kyselé nebo zásadité roztoky a/nebo hořlavé kapaliny.

3.2.14 NEPOUŽÍVEJTE stroj, když teplota klesne pod 0 °C. Záruka se nevztahuje na poškození mrazem.

3.2.15 Zabraňte úniku chemických látek do okolního prostředí. Při oplachování a čištění stroje zabraňte pronikání vody a chemických látek do okolního prostředí.

3.3 POVINNÉ ČINNOSTI Z HLEDISKA BEZPEČNOSTI (funkce vysokotlakého čističe)

3.3.1 **Varování.** Všechny elektrické vodiče MUSÍ BÝT CHRÁNĚNY před proudem vody.

3.3.2 **Varování.** Elektrické zapojení smí provádět pouze kvalifikovaný elektrotechnik v souladu s normou IEC 60364-1. Musí být nainstalován buď proudový chránič, který přeruší napájení, pokud svodový proud překročí 30 mA na dobu 30 ms, nebo přerušovač obvodu zemního spojení.

3.3.3 **Varování.** Stroj může BĚHEM spouštění způsobit rušení v elektrické síti.

3.3.4 **Varování.** Použití proudového chrániče zajistí zvýšenou ochranu obsluhy stroje (30 mA).

3.3.5 **Varování.** Modely dodávané bez zástrčky musí instalovat kvalifikovaní pracovníci.

3.3.6 **Varování.** Používejte pouze schválený prodlužovací kabel s odpovídajícím průřezem vodičů.

3.3.7 **Varování.** Pokud ponecháte stroj bez dozoru, vždy jej vypněte.

3.3.8 

Varování. Vysoký tlak může vymrštit některé součásti: používejte ochranný oděv a prostředky (OOP), které zajistí bezpečnost obsluhy stroje.

3.3.9 **Varování.** Před prováděním prací na stroji VYTÁHNĚTE zástrčku ze sítě.

3.3.10 **Varování.** Přes stisknutím spouště UCHOPTE PEVNĚ stříkací pistoli, abyste vyrovnali zpětný ráz.

3.3.11 **Varování.** DODRŽUJTE předpisy místního rozvodného vodárenského závodu. Podle normy IEC 60335-2-79 může být stroj připojen k vodovodní síti pitné vody pouze v případě, že je na přívodní hadici instalován zpětný ventil s vypouštěním v souladu s normou EN 12729 typ BA. Zpětný ventil lze objednat u výrobce.

3.3.12 **Varování.** Voda, která protekla zpětnými ventily, není považována za pitnou.

3.3.13 **Varování.** Údržbu a/nebo opravy elektrických součástí SMÍ PROVÁDĚT pouze kvalifikovaní pracovníci.



3.3.14 Varování. Před odpojením hadice od stroje VYPUSŤTE zbytkový tlak.

3.3.15 Varování. Před každým použitím stroje a v pravidelných intervalech KONTROLUJTE, zda jsou šrouby zcela dotažené a zda stroj nemá žádné poškozené nebo opotřebované součásti.

3.3.16 Varování. POUŽÍVEJTE POUZE takové čisticí prostředky, které nezpůsobují korozi povlakových materiálů vysokotlaké hadice / elektrického kabelu.

3.3.17 Varování. UDRŽUJTE osoby a zvířata minimálně ve vzdálenosti 15 m.

3.3.18 Varování. Tento stroj byl navržen pro použití s čisticími prostředky, které dodává nebo doporučuje výrobce. Používání jiných čisticích prostředků nebo chemických látek může nepříznivě ovlivnit bezpečnost stroje.

3.3.19 Varování. Zabraňte kontaktu čisticího prostředku s kůží a obzvláště očima! V případě vniknutí čisticího prostředku do očí vypláchněte oči větším množstvím vody a ihned vyhledejte lékařskou pomoc!

3.3.20 Varování. Vysokotlaké hadice, spojovací díly a spojky mají zásadní význam pro bezpečnost stroje. Používejte pouze vysokotlaké hadice, spojovací díly a spojky doporučené výrobcem.

3.3.21 Varování. Abyste zajistili bezpečnost stroje, používejte výhradně originální díly nebo díly schválené výrobcem.

3.3.22 Varování. Pokud používáte prodlužovací kabel, musí být zástrčka i zásuvka vodotěsné.

3.3.23 Varování. Nevhodné prodlužovací kabely mohou být nebezpečné. Jestliže používáte prodlužovací kabel, musí být vhodný k venkovnímu použití. Zásuvku se zapojenou vidlicí je třeba udržovat v suchu a nesmí se dotýkat země. K tomuto účelu důrazně doporučujeme použít naviják s prodlužovacím kabelem, který zajistí, že se zásuvka nachází nejméně 60 mm nad zemí.

3.3.24 Varování. Před montáží, čištěním, seřizováním, údržbou, skladováním nebo přepravou stroj vypněte a odpojte od zdroje elektrické energie.

3.3.25 Varování. Před zapnutím stroje zasuňte soupravu na čištění odtokové trubky dolů k červené značce.

3.4 POVINNÉ ČINNOSTI Z HLEDISKA BEZPEČNOSTI (funkce rozstřikovače)

3.4.1 Stroj je nutné používat v dobře větraných prostorech.

3.4.2 Striktně dodržujte bezpečnostní předpisy pro používání pesticidů.

3.4.3 Používejte pouze výrobky schválené příslušnými orgány a striktně dodržujte pokyny výrobce uvedené na obalu.

3.4.4 Po použití si umyjte ruce, obličej a oděv.



CS

4 VŠEOBECNÉ INFORMACE (OBR. 1)/STRANA 3

4.1 Používání návodu

Návod tvoří nedílnou součást stroje, uložte si jej proto pro budoucí použití. Před instalací/použitím stroje si návod pečlivě přečtěte. Při prodeji musí prodávající předat tento návod novému vlastníkovi spolu se strojem.

4.2 Dodání

Tento stroj je dodáván částečně smontovaný v kartonové krabici. Dodaný balíček je znázorněn na obr. 1.

4.2.1 Dokumentace dodávaná spolu se strojem

- **A1** Návod k použití a údržbě
- **A2** Bezpečnostní pokyny
- **A3** Prohlášení o shodě
- **A4** Záruční podmínky

4.3 Likvidace obalu

Obalový materiál neznečišťuje životní prostředí, avšak přesto musí být recyklován a zlikvidován v souladu s příslušnou legislativou platnou v zemi, kde se bude přístroj používat.

5 TECHNICKÉ INFORMACE (OBR. 1)/STRANA 3

5.1 Účel použití

Stroj je určený k osobnímu použití při čištění vozidel, strojů, lodí, zdiva atd., k odstraňování odolných nečistot čistou vodou a biologicky rozložitelnými chemickými čisticími prostředky a k rozstřikování vodních roztoků.

Motory vozidel lze mýt pouze za předpokladu, že je zajištěna likvidace odpadní vody v souladu s platnými předpisy.

- Teplota přívodní vody: **viz typový štítek stroje.**.
- Tlak přívodní vody: **min. 0,1 MPa – max. 1 MPa**.
- Provozní teplota okolního prostředí: **nad 0 °C**.

Stroj odpovídá normám IEC 60335-1 a IEC 60335-2-79.

5.2 Obsluha

Symbol na obr. 1 představuje předpokládaného (profesionálního či neprofesionálního) uživatele stroje.

5.3 Hlavní komponenty

- **B2** Pracovní nástavec
- **B3** Stříkací pistole s bezpečnostní pojistkou
- **B4** Elektrický kabel se zástrčkou
- **B5** Vysokotlaká hadice
- **B6** Nádrž na roztok
- **E** Tryska
- **H** Startér
- **I** Páka pro ovládání proudu vody
- **L** Vodní filtr
- **N** Páka pro ovládání rozstřikovače

5.3.1 Příslušenství (pokud je součástí dodávky, viz obr. 1)

C1	Nástroj k čištění trysky	**C12**	Páka
C2	Souprava rotační trysky	**C14**	Kolečka
C3	Držadlo	**P1**	Rukojeť
C5	Naviják na hadici	**P2**	Pracovní nástavec
C8	Souprava s kartáčem na velké plochy	**P3**	Přívodní hadice
		P4	Rozprašovací tryska
C9	Adaptér	**P5**	Filtr stříkací pistole
C10	Šrouby	**P6**	Filtr nádrže
C11	Držáky	**A12**	Pojistka páky

5.4 Bezpečnostní zařízení

- Startér (**H**)

  Startér zabraňuje nechtěnému spuštění stroje.

Varování – nebezpečí!

Nemanipulujte s nastavením pojistného ventilu ani ho neupravujte.

- Bezpečnostní ventil a/nebo tlakový omezovací ventil.

  Bezpečnostní ventil je zároveň tlakovým omezovacím ventilem. Jakmile uvolníte spoušť stříkací pistole, ventil se otevře a voda se vrací do sání čerpadla nebo se vypustí ze stroje na zem.
- Bezpečnostní pojistka (**D**): zabraňuje nechtěnému vystříknutí vody.
- Vypínač proti přetížení: zastaví stroj v případě přetížení.

6 INSTALACE (OBR. 2)/STRANY 4

6.1 Sestavení

Varování – nebezpečí!

Stroj montujte a sestavujte, pouze pokud je odpojen od elektrické sítě.

Postup sestavování je znázorněn na **obr. 2**.

6.2 Sestavení rotační trysky

Souprava s rotační tryskou dosahuje vyššího mycího výkonu.

Používání rotační trysky může způsobit pokles tlaku o 25 % ve srovnání s tlakem dosaženým s nastavitelnou rozstřikovací tryskou. Rotační tryska však dosahuje vyššího mycího výkonu díky rotujícímu proudu vody.

6.3 Připojení k elektrické síti

Varování – nebezpečí!

Zkontrolujte, zda napájecí napětí a frekvence (V/Hz) odpovídají napětí a frekvenci uvedeným na typovém štítku stroje (obr. 2).

6.3.1 Používání prodlužovacích kabelů

Průřez prodlužovacího kabelu by měl být přiměřený jeho délce. Čím je kabel delší, tím větší by měl průřez být. Viz tabulka I.

6.4 Připojení přívodu vody (funkce vysokotlakého čističe)

Varování – nebezpečí!

Ke stroji lze připojit pouze čistou nebo filtrovanou vodu. Průtok přívodní vody musí odpovídat průtoku čerpadla.

Umístěte stroj co nejblíže vodovodní síti.

6.4.1 Místa připojení

- ● Odtok vody (OUTLET)
- ■ Přívod vody s filtrem (INLET)

6.4.2 Připojení k vodovodní síti

Stroj může být připojen přímo k vodovodní síti s pitnou vodou pouze v případě, že je přívodní hadice vybavena zpětným ventilem s vypouštěním v souladu s platnými předpisy. Hadice musí být vyztužená a mít minimální průměr 13 mm a nesmí být delší než 25 m.

6.4.3 Nasávání vody z otevřených nádrží

1) Přišroubujte sací hadici s filtrem k přívodu vody (INLET) a vložte ji na dno nádrže.
2) Odvzdušněte stroj:

a) Odšroubujte pracovní nástavec.

b) Spusťte stroj a nechte ze stříkací pistole vytékat vodu, dokud z ní nevypustíte všechny vzduchové bubliny.

3) Vypněte stroj a opět našroubujte pracovní nástavec.

Pozn.: Maximální sací výška je 0,5 m. Sací hadici je nutné před použitím naplnit.

7 NASTAVENÍ (OBR. 3)/STRANA 5

7.1 Nastavení trysky

Proud vody je regulován tryskou (**E**).

CS

8 INFORMACE O POUŽÍVÁNÍ STROJE (OBR. 4)/STRANA 6

Varování – nebezpečí!

Zajistěte, aby stroj stál na pevném povrchu. Stroj je nutné používat ve svislé poloze. Stroj nezakrývejte ani jej nepoužívejte na místech se špatným větráním.

DŮLEŽITÉ! **Nepoužívejte stroj bez vody. Provoz nasucho může poškodit čerpadlo.**

8.1.1 Ovládací prvky (funkce rozstřikovače)

- Startér (**H**).
- Páka pro ovládání rozstřikovače (**N**).

8.1.2 Příprava

Naplňte nádrž (B6). Nejdříve stroj vyzkoušejte s čistou vodou a až potom přidejte chemický roztok. Chemický roztok připravte v externí nádobě. Nalijte roztok do nádrže (B6). Neplňte nádrž nad značku maximální hladiny.

Pevně zavřete zátku. Pokud chcete změnit roztok, nejdříve vyčistěte nádrž čistou vodou. Nevylévejte vodu používanou k vypláchnutí do okolního prostředí.

8.1.3 Spuštění (viz obr. 4)

Nastavte startér (H) do polohy (ON/I funkce rozstřikovače). Stisknutím páka pro ovládání rozstřikovače (N) spusťte průtok vody. Zajistěte bezpečnostní pojistku (A12), abyste mohla voda stále protékat.

8.1.4 Zastavení

Uvolněte páka pro ovládání rozstřikovače (N) a nastavte startér (H) do polohy (0).

DŮLEŽITÉ! Nenechávejte stroj běžet s uvolněnou rukojetí déle než 5 minut.

8.1.5 Uložení

Uvolněte páka pro ovládání rozstřikovače (N) a nastavte startér (H) do polohy (0), abyste zastavili stroj a uvolnili tlak z rukojeti. Zbývající roztok přelijte do externí nádoby a uskladněte jej podle pokynů výrobce. Po použití nevylévejte zbývající roztok do okolního prostředí. Po použití opláchněte stroj čistou vodou a nechte jej před uložením uschnout, aby se prodloužila jeho životnost. Mnoho roztoků může vyschnout a usadit se, pokud zůstanou v nádrži, což zablokuje trysku, ventil a hadici.

8.2.1 Ovládací prvky (funkce vysokotlakého čističe)

- Startér (**H**).
- Páka pro ovládání proudu vody (**I**).

8.2.2 Spuštění (viz obr. 4)

1) Úplně otevřete vodovodní kohoutek.
2) Uvolněte bezpečnostní pojistku (**D**).
3) Na několik sekund stiskněte spoušť stříkací pistole a pomocí startéru (ON/II funkce vysokotlakého čističe) stroj zapněte.

- pokud spoušť stříkací pistole **uvolníte**, dynamický tlak automaticky vypne motor,
- pokud spoušť stříkací pistole **stisknete**, pokles tlaku automaticky spustí motor a po krátkém zpoždění dojde k obnovení tlaku,
- pokud má stroj správně fungovat, musí všechna **uvolnění** a **stisknutí** spouště stříkací pistole proběhnout **alespoň** s odstupem 4 sekund.

Aby nedošlo k poškození stroje, nenechávejte jej v provozu bez vody a zkontrolujte, zda je do stroje vždy přiváděno dostatečné množství vody.

8.2.3 Zastavení

1) Nastavte startér do polohy (OFF/0).
2) Stiskněte spoušť stříkací pistole a uvolněte z trubek zbytkový tlak.
3) Zasuňte bezpečnostní pojistku (**D**).

8.2.4 Opětovné spuštění

1) Uvolněte bezpečnostní pojistku (**D**).
2) Stiskněte spoušť stříkací pistole a uvolněte z trubek zbytkový vzduch.
3) Nastavte startér do polohy (ON/II).

8.2.5 Uložení

1) Vypněte vodovodní kohoutek.
2) Uvolňujte ze stříkací pistole zbytkový tlak, dokud ze stroje nevyteče veškerá voda.
3) Vypněte stroj (OFF/0).
4) Odpojte zástrčku ze zásuvky.
5) Zasuňte bezpečnostní pojistku stříkací pistole (**D**).

8.2.6 Doporučený postup čištění

Nečistoty rozpustíte pomocí čisticího prostředku, který nanesete na suchý povrch. Pokud čistíte vertikální povrchy, postupujte zespodu směrem nahoru. Ponechte čisticí prostředek působit 1–2 minuty, ale nenechte povrch oschnout. Začněte zespodu a použijte vysokotlaký proud vody z minimální vzdálenosti 30 cm. Voda při oplachování nesmí stékat na povrchy, které se nemají mýt.

V některých případech je k odstranění nečistot zapotřebí použít drhnutí kartáčem.

Vysoký tlak nemusí vždy zajišťovat nejlepší výsledky čištění, protože může způsobit poškození některých povrchů. Nastavení jehlového proudu nastavitelné rozstřikovací trysky nebo rotační trysky by se nemělo používat pro čištění citlivých nebo lakovaných součástí ani dílů, které jsou pod tlakem (např. pneumatiky, ventily atd.).

Účinnost čištění závisí ve stejné míře na tlaku i používaném množství vody.

9 ÚDRŽBA (OBR. 5)/STRANA 311

Veškerou údržbu, která není popsaná v této kapitole, smí provádět pouze autorizovaný prodejce nebo servisní středisko.

Varování – nebezpečí!

Než začnete provádět jakoukoli údržbu stroje, vždy jej nejdřív odpojte od sítě.

9.1 Čištění trysky (funkce vysokotlakého čističe)

1) Odpojte pracovní nástavec ze stříkací pistole.
2) Pomocí nástroje (**C1**) odstraňte všechny nečistoty z otvoru trysky (**E-C2**).

9.2 Čištění trysky (funkce rozstřikovače)

1) Sejměte trysku (**P4**).
2) Opláchněte ji čistou vodou.

9.3 Čištění filtru (funkce vysokotlakého čističe)

Před každým použitím stroje zkontrolujte sací filtr (**L**) a v případě potřeby jej vyčistěte podle návodu.

9.4 Čištění filtrů (funkce rozstřikovače)

Filtry vždy vyčistěte. Po každém použití vyčistěte filtr stříkací pistole (**P5**). Pokud klesne průtok proudu vody, odšroubujte kruhovou matici na základně rukojeti (**P1**), vyjměte filtr (**P5**) uvnitř stříkací pistole, opláchněte jej čistou vodou a vraťte jej zpátky.

Po každém použití vyčistěte filtr nádrže (**P6**). Otevřete zátku nádrže, vytáhněte sací hadici, vyjměte filtr (**P6**), opláchněte jej čistou vodou a vraťte jej zpátky.

9.5 Uložení na konci sezóny

Před uložením stroje na zimu jej spusťte s neagresivní a netoxickou látkou proti zamrznutí.

Stroj uložte na suchém místě, na němž bude chráněn proti mrazu.

10 ULOŽENÍ A PŘEPRAVA (OBR. 5)/STRANA 311

Příslušenství uložte způsobem zobrazeným na obr. 5.

Stroj přepravujte způsobem zobrazeným na obr. 5.

CS

11 ODSTRAŇOVÁNÍ PORUCH

Funkce vysokotlakého čističe		
Problémy	**Pravděpodobné příčiny**	**Nápravné kroky**
Čerpadlo nedosahuje požadovaného provozního tlaku	Opotřebená tryska	Vyměňte trysku.
	Ucpaný vodní filtr	Vyčistěte filtr (**L**) (obr. 5)
	Nedostatečný přívod vody	Otevřete vodovodní kohoutek naplno.
	Dochází k nasátí vzduchu do systému	Zkontrolujte, zda jsou spojení hadic utěsněná.
	Vzduch v čerpadle	Vypněte stroj, mačkejte a uvolňujte spoušť stříkací pistole, dokud není proud vody stabilní. Stroj opět zapněte.
	Voda se nasává z otevřené nádrže z výšky přesahující 0,5 m	Snižte výšku sání.
Při používání klesá tlak čerpadla	Voda je nasávána z externí nádrže	Připojte stroj k vodovodní síti.
	Přívodní voda je příliš horká	Snižte teplotu.
	Tryska je ucpaná	Vyčistěte trysku (obr. 5).
	Sací filtr (**L**) je ucpaný	Vyčistěte filtr (**L**) (obr. 5)
Motor „hučí", ale nestartuje.	Napětí sítě je příliš nízké	Zkontrolujte, zda napětí sítě odpovídá napětí uvedenému na typovém štítku (obr. 2).
	Pokles napětí v důsledku použití prodlužovacího kabelu	Zkontrolujte vlastnosti prodlužovacího kabelu.
	Stroj nebyl dlouhou dobu používán	Obraťte se na autorizované servisní středisko.
	Problémy s přístrojem se systémem TSS	Obraťte se na autorizované servisní středisko.
Motor nestartuje	Stroj je bez elektrické energie	Zkontrolujte, zda je zástrčka správně zasunutá v zásuvce a zda nedošlo k výpadku proudu. (*)
	Problémy s přístrojem se systémem TSS	Obraťte se na autorizované servisní středisko.
Uniká voda	Opotřebované těsnění	Nechte těsnění vyměnit v nejbližším autorizovaném servisním středisku.
Stroj je hlučný	Voda je příliš horká	Snižte teplotu (viz technické údaje).
Uniká olej	Opotřebované těsnění	Obraťte se na autorizované servisní středisko.
Stroj se zapíná i při uvolněné spoušti stříkací pistole	Vysokotlaký systém nebo okruh čerpadla prosakují	Obraťte se na autorizované servisní středisko.
Po stisknutí spouště stříkací pistole nevytéká voda (hadice pro přívod vody je připojená)	Tryska je ucpaná	Vyčistěte trysku (obr. 5).
Funkce rozstřikovače		
Problémy	**Pravděpodobné příčiny**	**Nápravné kroky**
Čerpadlo je pod tlakem, ale ze stroje nevytéká žádná kapalina.	Roztok je příliš hustý	Nařeďte roztok vodou.
	Usazeniny nebo překážky v okruhu	Propláchněte čistou vodou a odstraňte veškeré překážky. Pokud problém přetrvává, obraťte se na autorizované servisní středisko.
	Filtry nebo trysky jsou ucpané	Zkontrolujte a vyčistěte filtry (P5) a (P6) a trysky (P4).
	Filtry nejsou namontovány správně	Vyčistěte filtry (P5) / namontujte je správně.
	Prázdná nádrž	Naplňte nádrž.

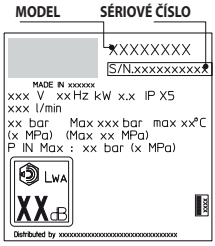

(*) Pokud se motor zastaví a nelze v průběhu práce znovu spustit, vyčkejte 2 až 3 minuty a zkuste jej opět nastartovat (**Spuštění po vypnutí přetížením**).
Pokud se problém vyskytne vícekrát, obraťte se na autorizované servisní středisko.

12 JAK PŘEDEJÍT POŠKOZENÍ POVRCHU

VAROVÁNÍ

CS

12.1 Pokud tento stroj použijete k mytí pneumatik, může dojít k jejich poškození, což může být nebezpečné.
12.2 V žádném případě nesměrujte vysokotlaký proud vody přímo na pneumatiku.
12.3 Při čištění v blízkosti kol a pneumatik vždy na stroji nastavte nejnižší tlak.
12.4 Při čištění jakýchkoli částí vozidla nepoužívejte pracovní nástavec „Turbo".
12.5 Další informace najdete v části: **„8.2.6 Doporučený postup čištění"**.



ES prohlášení o shodě

My, společnost Annovi Reverberi S.p.A, se sídlem v Bomporto (Modena), Itálie, prohlašujeme, že následující stroj(e) značky AR Blue Clean:

Označení stroje	Vysokotlaký čistič	
Model č.	**2.A DHS**	**2.A DHS PE**
Jmenovitý výkon	2,2 kW	2,2 kW

odpovídá (odpovídají) následujícím evropským směrnicím: 2006/42/ES, 2014/35/EU, 2011/65/EU, 2015/863/EU, 2012/19/EU, 2014/30/EU, 2000/14/ES (Italské legislativní nařízení č. 262/2002).
a byl(y) vyroben(y) v souladu s následujícími normami nebo normalizačními dokumenty: EN 60335-1; EN 60335-2-79; EN 55014-1; EN 55014-2; EN 61000-3-2; EN 61000-3-3; EN 61000-3-11; EN 60704-1; EN 62233; EN IEC 63000.
Jméno a adresa osoby určené k vydání technické dokumentace: Stefano Reverberi / Výkonný ředitel AR Via ML King, 3 – 41122 Modena, Itálie
Posouzení shody požadované směrnicí 2000/14/ES bylo provedeno v souladu s přílohou V.

Model č.	**2.A DHS**	**2.A DHS PE**
Naměřená hladina akustického výkonu:	90,3 dB (A)	90,3 dB (A)
Garantovaná hladina akustického výkonu:	93 dB (A)	93 dB (A)

Datum: 15.09.2021 – **MODENA (I)**

Stefano Reverberi /Výkonný ředitel

Záruka

Platnost záruky je v souladu s příslušnou legislativou země, ve které je výrobek prodáván (neuvádí-li výrobce jinak).
Záruka se vztahuje na materiály, konstrukci a nedodržení shody v záruční lhůtě, v průběhu které výrobce nahradí vadné části a opraví výrobek nebo jej celý vymění, pokud nebude nepřiměřeně opotřeben.
Tato záruka se nevztahuje na běžné opotřebení komponent (ventilu, pístu, vodního těsnění, olejového těsnění, pružin, O-kroužků a příslušenství, jako jsou hadice, stříkací pistole, kartáče, kolečka apod.).
Záruka se nevztahuje na vady, které byly způsobeny nebo se projevily následkem následujících činností:

- nevhodné, nesprávné nebo nedbalé používání,
- profesionální použití nebo pronajímání, pokud je produkt určen pro domácí použití,
- nedodržování návodu k údržbě uvedeného v této příručce,
- opravy neoprávněnými techniky nebo servisy,
- používání neoriginálních částí nebo příslušenství,
- škody způsobené přepravou, nečistotami, cizími tělesy nebo nehodami,
- problémy způsobené uložením nebo uskladněním.

Uživatel musí pro využití záruky předložit doklad o koupi.

Budete-li potřebovat poprodejní servis, kontaktujte prodejnu, ve které byl stroj zakoupen.

CS

Technické údaje

Technické údaje	Jednotka	2.A DHS	2.A DHS PE
Průtok	l/min	5,5	5,5
Maximální průtok	l/min	7,66	7,66
Tlak	MPa	10,7	10,7
Maximální tlak	MPa	16	16
Výkon	kW	2,2	2,2
Maximální vstupní teplota	°C	50	50
Maximální vstupní tlak	MPa	1	1
Odpudivá síla stříkací pistole při maximálním tlaku	N	13,4	13,4
Typ čerpadlového oleje	kg	-	-
Třída ochrany	-	II / ⧈	II / ⧈
Izolace motoru	Třída	F	F
Ochrana motoru	-	IPX5	IPX5
Napětí	V~/Hz	220-240~/50	220-240~/50
Maximální povolená impedance elektrického systému	Ω	-	-
Hladina akustického tlaku L_{PA} (EN 60704-1) (K = 2,5 dB(A))	dB (A)	78,8	78,8
Hladině akustického výkonu L_{WA} (EN 60704-1) (K = 2,5 dB(A))	dB (A)	93	93
Vibrace stroje (K = 1 m/s^2):	m/s^2	<2,5	<2,5
Hmotnost	kg	11,6	11,6

Technické údaje rozstřikovače

Technické údaje	Jednotka	2.A DHS	2.A DHS PE
Jmenovitý výkon	W	35	35
Objem nádrže	l	0,8	0,8
Tlak	MPa	0,3	0,3
Max. tlak	MPa	0,4	0,4
Průtok	l/min	0,3	0,3

Možnost technických změn vyhrazena!

1 SIKKERHEDSREGLER

1.1 Denne maskine er et højteknologisk produkt fremstillet af en af Europas førende producenter af højtryksrensere. For at opnå optimalt udbytte har vi udarbejdet denne vejledning, som skal gennemlæses nøje og overholdes i forbindelse med brug. Iværksæt alle nødvendige foranstaltninger, så maskinen og personer i nærheden beskyttes i forbindelse med tilslutning, brug og vedligeholdelse af maskinen. Læs og overhold sikkerhedsforskrifterne omhyggeligt. Manglende overholdelse kan udgøre en fare for helbredet og sikkerheden eller medføre økonomiske tab.

2 INFORMATIONSSKILTE OG -SYMBOLER

2.1 Overhold oplysningerne på maskinens skilte og symboler samt dem i denne vejledning. Maskinen og vejledningen omfatter kun de symboler, som har relevans for den købte maskine. Kontrollér, at symbolerne og skiltene på maskinen altid er intakte og læselige. I modsat fald skal de udskiftes, og de nye skilte skal monteres på samme sted.

⚠ Advarsel - fare

Læs disse instruktioner omhyggeligt inden brug.

Ikon E3 - Maskinen er beregnet til ikke-professionel brug (privat hjem). Maskinen kan betjenes af personer med nedsatte fysiske, sansemæssige eller mentale evner, såfremt dette sker under opsyn eller såfremt personerne har fået oplysninger vedrørende sikker brug af maskinen og er bekendt med de risici, som brugen indebærer.

Dele i bevægelse. Må ikke berøres.

0 Afbryder slukket

I SPRAYING MODE Afbryder tændt (sprøjtefunktion)

II WASHING MODE Afbryder tændt (højtryksrenserfunktion)

L_{WA} dB Garanteret lydeffektniveau

Forbud, som gør brugeren opmærksom på, at den nationale lovgivning kan forbyde tilslutning af produktet til drikkevandsforsyningen.




Faresignal, som gør brugeren opmærksom på, at vandstrålen ikke må rettes mod personer, dyr, elektrisk udstyr eller selve maskinen.

Dette produkt er i isoleringsklasse II. Dette indebærer, at maskinen er udstyret med en forstærket eller dobbelt isolering.

CE Dette produkt opfylder kravene i de gældende EU-direktiver på området.

Ikon E1 - Maskinen **må ikke** bortskaffes som almindeligt affald: Den kan indleveres til forhandleren i forbindelse med køb af en ny maskine. Maskinens elektriske og elektroniske dele må ikke genbruges til ikke tilladte formål, idet de indeholder sundhedsskadelige stoffer.

Benyt øreprupper.

Benyt visir.

Benyt åndedrætsværn.

Benyt beskyttelseshandsker.

Benyt sikkerhedssko.

Benyt sikkerhedsbeklædning.

Hold andre personer væk fra maskinen under brug.



3 SIKKERHEDSFORSKRIFTER/RESTERENDE RISICI

3.1 FORSKRIFTER: FORBUD (højtryksrenserfunktion)

3.1.1 **Advarsel.** Maskinen må IKKE benyttes af børn. Hold opsyn med børnene, så de ikke benytter maskinen som legetøj.

3.1.2 **Advarsel.** Højtryksstrålerne kan udgøre en fare, hvis de ikke anvendes korrekt.

3.1.3 **Advarsel.** Benyt IKKE maskinen sammen med brandfarlige og giftige væsker eller med væsker, som hindrer korrekt funktion af maskinen. Det er forbudt at benytte maskinen i omgivelser med brand- og eksplosionsfare.

3.1.4 **Advarsel.** FARE FOR EKSPLOSION. Må IKKE oversprøjtes med brandfarlige væsker.

3.1.5 **Advarsel.** Ret IKKE vandstrålen mod personer eller dyr.

3.1.6 **Advarsel.** Ret IKKE vandstrålen mod maskinen, de elektriske dele eller mod andet elektrisk udstyr.

3.1.7 **Advarsel.** Brug IKKE maskinen, hvis personer uden beskyttelsesbeklædning opholder sig inden for dens arbejdsradius.

3.1.8 **Advarsel.** Ret IKKE strålen mod dig selv eller andre for at rense beklædning eller fodtøj.

3.1.9 **Advarsel.** Benyt IKKE maskinen udendørs i regnvejr.

3.1.10 **Advarsel.** Maskinen må IKKE betjenes af børn, handicappede og personer, som ikke har læst og forstået disse oplysninger.

3.1.11 **Advarsel.** Berør IKKE stikket og/eller stikkontakten med våde hænder.

3.1.12 **Advarsel.** Benyt IKKE maskinen, hvis ledningen er beskadiget. Hvis ledningen er beskadiget, skal den udskiftes af producenten, af et autoriseret servicecenter eller af personer med tilsvarende kvalifikationer for at undgå farer med betydning for sikkerheden.

3.1.13 **Advarsel.** Benyt IKKE maskinen, hvis en forsyningsledning eller vigtige dele såsom sikkerhedsanordninger, højtryksslanger, pistol er beskadiget.

3.1.14 **Advarsel.** Lås IKKE pistolens greb i positionen for funktion.

3.1.15 **Advarsel.** Kontrollér, at maskinen er udstyret med dataplade. Kontakt forhandleren, hvis skiltet mangler. Maskiner uden dataplade må IKKE benyttes, idet de er anonyme og kan udgøre en fare.

3.1.16 **Advarsel.** Sikkerhedsventilens og sikkerhedsanordningernes kalibrering må IKKE ændres.

3.1.17 **Advarsel.** Ændre IKKE dysens originale diameter.

3.1.18 **Advarsel.** Flyt IKKE maskinen ved at trække i LEDNINGEN.



3.1.19 Advarsel. Sørg for, at motorkøretøjer IKKE kører hen over højtryksslangen.

3.1.20 Advarsel. Flyt IKKE maskinen ved at trække i højtryksslangen.

3.1.21 Advarsel. Hvis højtryksstrålen rettes mod dæk, dækventiler og andre dele under tryk, udgør den en potentiel fare. Undgå brug af kittet med den roterende dyse, og sørg for at holde dysen i en afstand på mindst 30 cm under rengøringen.

3.1.22 Advarsel. Det er forbudt at benytte uoriginalt udstyr og tilbehør, som ikke er beregnet specifikt til den pågældende model. Det er forbudt at ændre maskinen. Eventuelle ændringer medfører bortfald af overensstemmelseserklæringen og fritager producenten for civil- og strafferetsligt ansvar.

3.2 FORSKRIFTER: FORBUD (sprøjtefunktion)

3.2.1 Brug IKKE apparatet, medmindre personalet bruger sikkerhedsbeklædning såsom øjenbeskyttelse (beskyttelsesbriller eller visir) og åndedrætsværn.

3.2.2 Skyl IKKE dig selv eller andre med vand for at rense tøj, sko og sokker.

3.2.3 Brug af apparatet af børn, unge, gravide og uerfarent personale er strengt forbudt. Opbevar apparatet utilgængeligt for børn og dyr.

3.2.4 Sprøjt IKKE i vand, hvor der er fisk.

3.2.5 Brug IKKE apparatet, hvis du er træt, syg eller påvirket af alkohol, stoffer eller medicin, der kan påvirke din fysiske og mentale tilstand.

3.2.6 Det er strengt forbudt at spise, drikke eller ryge, mens du bruger apparatet. Indånd IKKE dampe eller dråber af den kemiske opløsning. I tilfælde af kontakt skal du straks kontakte din læge.

3.2.7 Brug IKKE apparatet, hvis nogle dele er beskadiget og/eller i dårlig stand. Brug kun originale dele, der er anbefalet af producenten.

3.2.8 Undgå at manipulere, modificere eller sætte apparatet under tryk med andre enheder.

3.2.9 Brug IKKE apparatet i miljøer, hvor der kan være fare for eksplosion eller brand.

3.2.10 Brug IKKE apparatet ved høje temperaturer i længere tid.

3.2.11 Ret IKKE apparatets stråle mod strømførende dele eller mod selve apparatet for at undgå risiko for kortslutning.

3.2.12 Læg IKKE apparatet i vand for at vaske det, eller sprøjt ikke vand mod apparatet.

3.2.13 Brug IKKE opløsningsmidler, stærke syreopløsninger eller basiske opløsninger og/eller brandfarlige væsker sammen med apparatet.

3.2.14 Brug IKKE apparatet, når temperaturen falder til under 0 °C. Skader forårsaget af frysning er ikke dækket af garantien.



3.2.15 Udled IKKE kemiske opløsninger. Udled IKKE vand og kemiske opløsninger under skylning og rengøring af apparatet.

3.3 FORSKRIFTER: PÅBUD (højtryksrenserfunktion)

3.3.1 **Advarsel.** Alle strømførende dele SKAL BESKYTTES mod vandstrålen.

3.3.2 **Advarsel.** Den elektriske tilslutning skal udføres af en kvalificeret elektriker i overensstemmelse med standard IEC 60364-1. Det anbefales at montere en fejlstrømsafbryder, som afbryder strømforsyningen til maskinen, hvis jordstrømmen overskrider 30 mA i 30 ms, eller en kontrolanordning i jordkredsløbet.

3.3.3 **Advarsel.** Maskinen kan skabe spændingsforstyrrelser I FORBINDELSE MED start.

3.3.4 **Advarsel.** Fejlstrømsafbryderens funktion udgør en supplerende beskyttelse for personalet (30 mA).

3.3.5 **Advarsel.** På modeller uden stik skal installationen udføres af kvalificeret personale.

3.3.6 **Advarsel.** Brug kun autoriserede forlængerledninger med et passende tværsnit.

3.3.7 **Advarsel.** Frakobl altid afbryderen, når maskinen efterlades uden opsyn.

3.3.8 

Advarsel. Det høje tryk kan medføre udslyngning af dele. Benyt altid beskyttelsesbeklædning og personlige værnemidler (PV).

3.3.9 **Advarsel.** FJERN stikket fra stikkontakten inden udførelse af arbejde på maskinen.

3.3.10 **Advarsel.** HOLD FAST omkring pistolen, når der trækkes i grebet, idet der er fare for udslyngning.

3.3.11 **Advarsel.** OVERHOLD forskrifterne fra den lokale vandforsyningsmyndighed. I henhold til standarden IEC 60335-2-79 må maskinen kun forbindes direkte til drikkevandsforsyningen, hvis der i forsyningsslangen installeres en ventil, der forhindrer tilbagestrømning og samtidigt muliggør dræning (type BA) jf. standarden EN 12729. Ventilen, der forhindrer tilbagestrømning, kan bestilles hos producenten.

3.3.12 **Advarsel.** Vandet i ventilerne til forhindring af tilbagestrømning er ikke drikkevand.

3.3.13 **Advarsel.** Vedligeholdelse og/eller reparation af de elektriske komponenter SKAL udføres af kvalificeret personale.

3.3.14 **Advarsel.** UDLIGN resttrykket inden slangen kobles fra maskinen.



3.3.15 Advarsel. KONTROLLÉR hver gang inden brug og regelmæssigt fastspændingen af skruerne samt at maskinens komponenter er i god stand. Kontrollér, om der er slidte eller beskadigede dele.

3.3.16 Advarsel. BENYT kun rengøringsmidler, der er egnede til højtryksslangens/ ledningens beklædning.

3.3.17 Advarsel. SØRG FOR, at personer og dyr opholder sig på min. 15 meters afstand.

3.3.18 Advarsel. Denne maskine er projekteret til brug med de rengøringsmidler, der leveres eller anbefales af producenten. Brug af andre rengøringsmidler eller kemiske produkter kan øve negativ indflydelse på maskinens sikkerhed.

3.3.19 Advarsel. Undgå, at rengøringsmidlet kommer i kontakt med huden - specielt øjnene! Skyl med rent vand og søg straks lægehjælp, hvis rengøringsmidlet kommer i øjnene!

3.3.20 Advarsel. Højtryksslangerne, koblingerne og samlingerne har en vigtig sikkerhedsmæssig betydning for maskinen. Benyt udelukkende de højtryksslanger, koblinger og samlinger, som anbefales af producenten.

3.3.21 Advarsel. Benyt udelukkende originale reservedele fra producenten eller reservedele, som er godkendt af producenten, for at garantere maskinens sikkerhed.

3.3.22 Advarsel. Hvis der bruges en forlængerledning, skal stikket og stikkontakten være vandtætte.

3.3.23 Advarsel. Uegnede forlængerledninger kan udgøre en fare. Vælg ved brug af en forlængerledning en type, der er egnet til udendørs brug, og kontrollér, at tilslutningen holdes tør og hævet over jorden. I den forbindelse anbefales det at benytte en kabeltromle, som holder stikket ca. 60 mm over jorden.

3.3.24 Advarsel. Sluk maskinen og frakobl strømmen inden montering, rengøring, justering, vedligeholdelse, opbevaring og transport.

3.3.25 Advarsel. Stik kittet til rengøring af slanger ind til det røde hak, inden maskinen tændes.

3.4 FORSKRIFTER: PÅBUD (sprøjtefunktion)

3.4.1 Brug apparatet i godt ventilerede rum og miljøer.

3.4.2 Overhold omhyggeligt sikkerhedskravene til brugen af pesticider.

3.4.3 Brug kun produkter, der er godkendt af de kompetente myndigheder, og følg nøje producentens instruktioner, som findes på emballagen.

3.4.4 Vask hænder, ansigt og tøj efter brug.



DA

4 GENERELLE OPLYSNINGER (FIG.1)/SIDE 3

4.1 Brug af brugsanvisningen

Denne vejledning udgør en vigtig del af maskinen og skal opbevares til senere brug. Læs brugsanvisningen omhyggeligt inden installation og brug. Ved et eventuelt salg af apparatet skal brugsanvisningen også udleveres.

4.2 Levering

Maskinen leveres delvist afmonteret i en papemballage.

Leveringens forskellige dele er vist i fig. 1.

4.2.1 Medfølgende dokumentation

- **A1** Betjenings- og vedligeholdelsesvejledning
- **A2** Sikkerhedsregler
- **A3** Overensstemmelseserklæring
- **A4** Garantiregler

4.3 Bortskaffelse af emballage

Emballagen er miljøvenlig og bør genbruges eller bortskaffes i henhold til lokale regler herom.

5 TEKNISKE OPLYSNINGER (FIG.1)/SIDE 3

5.1 Tilsigtet anvendelse

Maskinen er beregnet til særskilt brug til rengøring af køretøjer, maskiner, både, murværk osv. Maskinen benyttes til fjernelse af vanskeligt snavs ved hjælp af rent vand og biologisk nedbrydelige kemiske rengøringsmidler og som forstøver til sprøjtning af vandige opløsninger.

Motorkøretøjers motorer må kun rengøres på steder, hvor det snavsede vand bortskaffes med overholdelse af kravene i de gældende standarder.

- Vandets indløbstemperatur: **se mærkedata på maskinen.**
- Vandets indløbstryk: **min. 0,1 MPa - maks. 1 MPa**.
- Omgivelsestemperatur ved drift: **over 0 °C**.

Maskinen opfylder kravene i standarderne IEC 60335-1 og IEC 60335-2-79.

5.2 Operatør

Vedrørende identifikation af de nødvendige kvalifikationer for operatøren (professionel eller ikke-professionel), der bruger maskinen, henvises til ikonet i fig. 1.

5.3 Hoveddele

- **B2** Lanse
- **B3** Pistol med sikkerhedsgreb
- **B4** Ledning med stik
- **B5** Højtryksslange
- **B6** Beholder til opløsning
- **E** Dyse
- **H** Startanordning
- **I** Styregreb for vandstråle
- **L** Vandfilter
- **N** Betjeningsgreb til forstøver

5.3.1 Tilbehør (hvis omfattet af leveringen - se fig. 1)

C1	Værktøj til rengøring af dyse	**C12**	Greb
C2	Kit med roterende dyse	**C14**	Hjul
C3	Håndtag	**P1**	Håndgreb
C5	Slangetromle	**P2**	Lanse
C8	Kit med børste til store arealer	**P3**	Forsyningsslange
		P4	Dyse til forstøver
C9	Adapter	**P5**	Filter til pistol
C10	Beslag	**P6**	Filter til beholder
C11	Vægkonsoller	**A12**	Lås til greb

5.4 Sikkerhedsanordninger

- Startanordning (**H**)

  Startanordningen hindrer utilsigtet brug af maskinen.

Advarsel – fare!

Sikkerhedsventilens kalibrering må ikke ændres.

- Sikkerheds- og/eller trykbegrænsningsventil.

  Sikkerhedsventilen fungerer også som trykbegrænsningsventil. Når pistolen lukkes, åbnes ventilen og vandet recirkuleres gennem pumpeindløbet, eller løber ud på jorden.
- Sikkerhedsgreb (**D**): Hindrer utilsigtet tænding af vandstrålen.
- Motorsikring: Sikringen standser maskinen i tilfælde af overbelastning.

6 INSTALLATION (FIG. 2)/SIDE 4

6.1 Montering

Advarsel – fare!

Maskinen skal være frakoblet strømforsyningen i forbindelse med installation og montering.

Se **fig. 2** vedrørende rækkefølgen i forbindelse med montering.

6.2 Montering af roterende dyse

Vaskekraften øges, hvis man anvender kittet med den roterende dyse.

Brugen af den roterende dyse kan medføre et trykfald på 25 % i forhold til det tryk, som opnås ved hjælp af den justerbare strålespids. Vandstrålens roterende effekt gør det muligt at sprede en øget vaskekraft.

6.3 Tilslutning af strøm

Advarsel – fare!

Kontrollér, at stikkontaktens netspænding og frekvens (V/Hz) svarer til angivelserne på datapladen (fig. 2).

6.3.1 Brug af forlængerledninger

Forlængerledningernes tværsnit skal være proportionalt med længden, dvs. jo længere forlængerledningerne er, jo større skal tværsnittet være. Se tabel I.

6.4 Tilslutning til vandforsyning (højtryksrenserfunktion)

Advarsel – fare!

Indsug kun filtreret eller rent vand. Vandhanen skal mindst svare til pumpens kapacitet.

Anbring maskinen så tæt som muligt på vandforsyningskilden.

6.4.1 Tilslutningsstudser

- ● Vandafledning (OUTLET)
- ■ Vandindtag med filter (INLET)

6.4.2 Tilslutning til lokal vandforsyning

I henhold til de gældende standarder må maskinen kun forbindes direkte til drikkevandsforsyningen, hvis der i forsyningsslangen installeres en ventil, der forhindrer tilbagestrømning og samtidigt muliggør dræning. Kontrollér, at slangen er min. Ø 13 mm, at den er forstærket og, at dens længde ikke overskrider 25 m.

6.4.3 Indsugning af vand fra åbne beholdere

1) Spænd sugeslangen med filteret fast på vandindtaget (INLET) og sænk den ned i bunden af beholderen.
2) Udluft maskinen:

a) Løsn lansen.

b) Start maskinen og åbn pistolen, indtil der ikke længere er luftbobler i vandet, som strømmer ud.

3) Sluk maskinen og fastspænd lansen.

Bemærk: Den maksimale højde for indsugning er 0,5 m. Det anbefales at spæde sugeslangen inden brug.

7 JUSTERINGER (FIG. 3)/SIDE 56

7.1 Justering af dyse

Drej dysen (**E**) for at justere vandstrålen.

8 OPLYSNINGER OM BRUG (FIG. 4)/SIDE 6

Advarsel – fare!

Sørg for, at maskinen er placeret på et solidt og sikkert underlag. Brug maskinen i lodret position. Dæk ikke maskinen eller brug den ikke i dårligt ventilerede områder.

VIGTIGT! **Brug ikke maskinen uden vand, da det kan beskadige pumpen.**

8.1.1 Kontroller (sprøjtefunktion)

- Startanordning (**H**).
- Betjeningsgreb til forstøver (**N**).

8.1.2 Forberedelse

Fyld beholderen (B6). Test maskinen med rent vand, inden du tilsætter kemiske opløsninger. Forbered den kemiske opløsning i en ekstern beholder. Hæld opløsningen i beholderen (B6). Fyld ikke beholderen op over det angivne maksimale niveau.

Luk proppen godt. Hvis der bruges en anden type opløsning, skal beholderen rengøres med rent vand. Udled ikke vandet, der er brugt til skylning.

8.1.3 Start (se fig. 4)

Indstil startanordningen (H) i pos. (ON/I sprøjtefunktion). Tryk på betjeningsgreb til forstøver (N) for at åbne for strømmen, lås sikkerhedsgrebet (A12) for at holde strømmen åben.

8.1.4 Standsning

Slip betjeningsgreb til forstøver (N), og indstil startanordningen (H) i pos. (0) for at slukke for maskinen.

VIGTIGT! Hold ikke maskinen tændt, når håndgrebet er frigivet i mere end 5 minutter.

8.1.5 Opbevaring

Slip betjeningsgreb til forstøver (N), og indstil startanordningen (H) i pos. (0) for at slukke for maskinen og udligne trykket fra håndgrebet. Hæld den resterende opløsning i en ekstern beholder, og opbevar den i henhold til producentens anvisninger. Udled ikke den resterende opløsning efter brug. Skyl maskinen med rent vand, og lad den tørre efter brug inden opbevaring for at forlænge maskinens levetid. Mange opløsninger kan tørre ud og hærde, hvis de efterlades i beholderen, hvilket blokerer dysen, ventilen og slangen.

8.2.1 Kontroller (højtryksrenserfunktion)

- Startanordning (**H**).
- Styregreb for vandstråle (**I**).

8.2.2 Start (se fig. 4)

1) Åbn hanen i vandforsyningen helt.
2) Udløs sikkerhedsgrebet (**D**).
3) Hold pistolen åben i et par sekunder og start maskinen ved hjælp af startanordningen (ON/II højtryksrenserfunktion).

- Når pistolen **lukkes,** afbrydes den elektriske motor automatisk af det dynamiske tryk.
- Når pistolen **åbnes** , startes den elektriske motor automatisk af trykfaldet, og trykket genetableres herefter med en meget begrænset forsinkelse.
- For at sikre en korrekt funktion, må **lukning** og **åbning** af pistolen **kun** finde sted i intervaller på **min.** 4-5 sekunder.

For at undgå beskadigelse af maskinen må den ikke køre tør. Kontrollér, at maskinen konstant forsynes med vand.

8.2.3 Standsning

1) Indstil startanordningen i pos. (OFF/0).
2) Åbn pistolen og lad trykket i slangerne udlignes.
3) Udløs sikkerhedsgrebet (**D**).

8.2.4 Genstart

1) Frakobl sikkerhedsgrebet (**D**).
2) Åbn pistolen og udlign trykket i slangerne.
3) Indstil startanordningen i pos. (ON/II).

8.2.5 Opbevaring

1) Luk for vandhanen.
2) Udled resttrykket i pistolen, indtil alt vandet kommer ud af maskinen.
3) Sluk for maskinen (OFF/0).
4) Tag stikket ud af stikkontakten.
5) Udløs sikkerhedsgrebet (**D**) i pistolen.

8.2.6 Anbefalet fremgangsmåde for korrekt rensning

Opløs snavset ved at påføre rengøringsmiddel på den tørre overflade. På lodrette flader arbejder man nedefra og opefter. Lad rengøringsmidlet virke i 1-2 minutter, men lad ikke overfladen tørre ud. Anvend derefter højtryksstrålen, idet dysen holdes i en afstand på mindst 30 cm fra overfladen, og arbejd nedefra og opefter. Lad ikke vandet løbe over overflader, der ikke er vasket.

I nogle tilfælde er det nødvendigt at benytte børsterne til afvaskning for at fjerne snavset.

Højt tryk er ikke altid den bedste løsning til sikring af en god afvaskning, idet det kan beskadige visse former for overflader. Det frarådes at benytte spidsstrålen i den justerbare strålespids og den roterende dyse på sarte og lakerede dele samt på dele under tryk (eksempelvis dæk, dækventiler osv.).

En god afvaskning afhænger i lige så høj grad af trykket og vandmængden.

9 VEDLIGEHOLDELSE (FIG. 5)/SIDE 311

De former for vedligeholdelse, som ikke er beskrevet i dette kapitel, skal udføres ved et autoriseret servicecenter.

Advarsel – fare!

Træk stikket ud af stikkontakten inden udførelse af indgreb på maskinen.

9.1 Rengøring af dyse (højtryksrenserfunktion)

1) Tag lansen af pistolen.
2) Fjern eventuelt snavs fra hullet i dysen (**E-C2**) ved hjælp af værktøjet (**C1**).

9.2 Rengøring af dysen (sprøjtefunktion)

1) Afmontér dysen (**P4**).
2) Skyl med rent vand.

9.3 Rengøring af filter (højtryksrenserfunktion)

Kontrollér sugefilteret (**L**) hver gang inden brug, og rengør eventuelt som beskrevet.

9.4 Rengøring af filtre (sprøjtefunktion)

Rengør altid filtrene. Rengør pistolens filter (**P5**) efter hver brug. Hvis strålens strømningshastighed er reduceret, skal skiven ved bunden af håndgrebet (**P1**) fjernes, og filteret (**P5**) inde i pistolen skal skylles med rent vand og sættes på plads igen.

Rengør beholderens filter (**P6**) efter hver brug. Åbn proppen til beholderen, træk sugeslangen ud, fjern og skyl filteret (**P6**) med rent vand, og sæt det på plads igen.

9.5 Opbevaring for vinter

Lad maskinen køre med ikke tærende eller giftig frostvæske, før den sættes til opbevaring for vinteren.

Opbevar maskinen på et tørt sted, der er beskyttet mod temperaturer under frysepunktet.

10 OPBEVARING OG TRANSPORT (FIG. 5)/SIDE 311

Opbevar tilbehøret som vist i fig. 5.

Transportér maskinen som vist i fig. 5.

DA

11 FEJLFINDING

DA

Højtryksrenserfunktion		
Problem	**Mulig årsag**	**Afhjælpning**
Pumpen kører ikke med det foreskrevne tryk	Dysen er slidt	Udskift dysen
	Vandfilteret er snavset	Rens filteret (**L**) (fig. 5)
	Vandforsyningen er utilstrækkelig	Åben vandhanen helt
	Indsugning af luft	Kontrollér koblingerne
	Luft i pumpen	Sluk for maskinen og brug pistolen, indtil der kommer en konstant strøm af vand ud. Tænd derefter maskinen.
	Sugehøjden fra den åbne beholder overstiger 0,5 m	Reducér sugehøjden
Pumpen har trykforskelle	Indsugning af vand fra ekstern beholder	Forbind maskinen til vandforsyningen
	Temperaturen på vandet i indløb er for høj	Nedsæt temperaturen
	Dysen er tilstoppet	Rens dysen (fig. 5)
	Sugefilteret (**L**) er snavset	Rens filteret (**L**) (fig. 5)
Motoren "brummer", men starter ikke	For lav forsyningsspænding	Kontrollér, at netspændingen svarer til angivelserne på datapladen (fig. 2)
	Spændingstab på grund af forlængerledningen	Kontrollér forlængerledningens karakteristika
	Maskinen har stået ubrugt i lang tid	Ret henvendelse til et autoriseret servicecenter
	Problemer med TSS anordningen	Ret henvendelse til et autoriseret servicecenter
Den elektriske motor starter ikke	Spændingssvigt	Kontrollér, at stikket er korrekt indsat i stikkontakten, og at der er spænding (*)
	Problemer med TSS anordningen	Ret henvendelse til et autoriseret servicecenter
Der drypper vand	Slidte pakninger	Få pakningerne udskiftet ved et autoriseret servicecenter
Støj	Vandtemperaturen er for høj	Nedsæt temperaturen (se de tekniske specifikationer)
Der drypper olie	Slidte pakninger	Ret henvendelse til et autoriseret servicecenter
Maskinen starter selv med lukket pistol	Tætningsfejl i højtrykssystemet eller i pumpens kredsløb	Ret henvendelse til et autoriseret servicecenter
Der kommer ikke vand ud, når der trækkes i pistolens greb (med tilsluttet forsyningsslange)	Dysen er tilstoppet	Rens dysen (fig. 5)
Sprøjtefunktion		
Problem	**Mulig årsag**	**Afhjælpning**
Pumpen er under tryk, men væsken løber ikke ud	Opløsningen er for tyk	Fortynd med vand
	Kredsløbet indeholder aflejringer eller er forsnævret	Skyl med rent vent, og fjern eventuelle forsnævringer. Ret henvendelse til et autoriseret servicecenter, hvis problemet fortsat ikke er afhjulpet.
	Filtrene eller dyserne er tilstoppede	Kontrollér og rengør filtrene (P5) og (P6) og dyserne (P4)
	Filtrene er ikke sat korrekt i	Rengør filtrene (P5) / sæt dem korrekt i
	Beholderen er tom	Fyld beholderen op

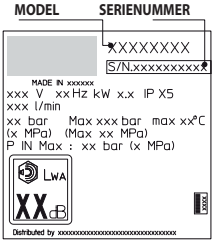

(*) Hvis motoren standser under drift og ikke genstarter, er det nødvendigt at vente 2-3 minutter inden motoren startes på ny (**Udløsning af motorsikring**).
Ret henvendelse til det autoriserede servicecenter, hvis fejlen opstår gentagne gange.

12 FREMGANGSMÅDE TIL UNDGÅELSE AF BESKADIGELSE AF OVERFLADER

ADVARSEL

12.1 Det kan udgøre en fare og medføre beskadigelse af dækkene, hvis maskinen benyttes til afvaskning af dæk.
12.2 Ret ikke højtryksstrålen direkte mod dækket.
12.3 Benyt altid maskinen ved så lavt tryk som muligt i forbindelse med rengøring i nærheden af hjul og dæk.
12.4 Brug aldrig "Turbolansen" i forbindelse med afvaskning af køretøjer.
12.5 Vedrørende yderligere oplysninger henvises til afsnittet **"8.2.6 Anbefalet fremgangsmåde ved korrekt rensning med højtryksrenseren"**.



CE-overensstemmelseserklæring

Vi – Annovi Reverberi S.p.A., Bomporto (Mo), Italien – erklærer, at følgende AR Blue Clean maskine/maskiner:

Maskinbetegnelse	Højtryksrenser	
Modelnr.	**2.A DHS**	**2.A DHS PE**
Effektforbrug	2,2 kW	2,2 kW

opfylder kravene i følgende EU-direktiver: 2006/42/EF, 2014/35/EU, 2011/65/EU, 2015/863/EU, 2012/19/EU, 2014/30/EU, 2000/14/EF (Italiensk lovdekret nr. 262/2002).

og er produceret med overholdelse af kravene i følgende standarder eller standardiserede dokumenter: EN 60335-1; EN 60335-2-79; EN 55014-1; EN 55014-2; EN 61000-3-2; EN 61000-3-3; EN 61000-3-11; EN 60704-1; EN 62233; EN IEC 63000.

Navn og adresse på den person, der har bemyndigelse til at udarbejde det tekniske dossier: Stefano Reverberi / AR Managing Director Via ML King, 3 - 41122 Modena, Italien

Fremgangsmåden i forbindelse med vurdering af konformiteten jf. direktivet 2000/14/EF er sket med overholdelse af kravene i bilag V.

Modelnr.	**2.A DHS**	**2.A DHS PE**
Målt lydeffektniveau:	90,3 dB (A)	90,3 dB (A)
Garanteret lydeffektniveau:	93 dB (A)	93 dB (A)

Dato: 15.09.2021 - **MODENA (I)**

Stefano Reverberi /Managing Director

Garanti

Garantien er omfattet af de gældende nationale normer i landet, hvor produktet markedsføres (medmindre andet er angivet af producenten).
Hvis produktet bliver defekt pga. materiale- eller konstruktionsfejl eller som følge af manglende overensstemmelse med kvalitetskravene i løbet af garantiperioden, udskifter producenten defekte dele og sørger for reparation eller udskiftning af rimeligt slidte dele.
Garantien dækker ikke almindelige sliddele (ventil, stempel, vandpakning, oliepakning, fjedre, O-ringe samt tilbehør såsom slange, pistol, børster, hjul osv.).
Garantien dækker ikke skader, der skyldes eller opstår som følge af:

- forkert brug, ikke tilladt brug, forsømmelse,
- udlejning eller professionel brug, såfremt produktet er solgt til ikke-professionel brug (privat hjem),
- manglende overholdelse af forskrifterne vedrørende vedligeholdelse i denne brugsanvisning,
- reparationer udført af uautoriseret personale eller uautoriserede servicecentre,
- brug af uoriginale reservedele/tilbehør,
- skader som følge af transport, uvedkommende genstande eller substanser, ulykke,
- samt problemer i forbindelse med opbevaring.

Påberåbelse af garantien kræver forevisning af kvittering.

Kontakt forhandleren i forbindelse med reparationer

DA

Tekniske specifikationer

Tekniske specifikationer	Enhed	2.A DHS	2.A DHS PE
Kapacitet	l/min	5,5	5,5
Maks. kapacitet	l/min	7,66	7,66
Tryk	MPa	10,7	10,7
Maksimalt tryk	MPa	16	16
Effekt	kW	2,2	2,2
Maks. forsyningstemperatur	°C	50	50
Maks. forsyningstryk	MPa	1	1
Pistolens repulsionskraft ved maks. tryk	N	13,4	13,4
Olietype til pumpe	kg	-	-
Beskyttelsesklasse	-	II / ▣	II / ▣
Motorisolering	Klasse	F	F
Motorbeskyttelse	-	IPX5	IPX5
Spænding	V~/Hz	220-240~/50	220-240~/50
Maks. tilladt netmodstand	Ω	-	-
Lydtryksniveau L_{PA} (EN 60704-1) (K = 2,5 dB(A))	dB (A)	78,8	78,8
Lydeffektniveau L_{WA} (EN 60704-1) (K = 2,5 dB(A))	dB (A)	93	93
Apparatets vibrationer (K = 1 m/s^2):	m/s^2	<2,5	<2,5
Vægt	kg	11,6	11,6

Tekniske specifikationer for forstøveren

Tekniske specifikationer	Enhed	2.A DHS	2.A DHS PE
Effektforbrug	W	35	35
Beholderens kapacitet	l	0,8	0,8
Tryk	MPa	0,3	0,3
Maks. tryk	MPa	0,4	0,4
Kapacitet	l/min	0,3	0,3

Med forbehold for tekniske ændringer!

1 SICHERHEITSANWEISUNGEN

1.1 Bei dem von Ihnen erworbenen Produkt handelt es sich um ein hochtechnisiertes Gerät von einem der erfahrensten europäischen Hersteller von Hochdruckreinigern. Lesen Sie die vorliegende Bedienungsanleitung aufmerksam durch, und befolgen Sie bei jedem Gebrauch des Geräts alle darin enthaltenen Anweisungen, um alle Leistungsmerkmale des Geräts nutzen zu können. Beim Anschließen, beim Gebrauch und bei der Wartung des Geräts sind alle erforderlichen Vorsichtsmaßnahmen zu treffen, um die eigene Sicherheit und die der in unmittelbarer Nähe befindlichen Personen zu gewährleisten. Lesen Sie die Sicherheitsvorschriften aufmerksam durch und beachten Sie sie genau, da andernfalls die Gefahr von Personen- und Sachschäden besteht.

2 SCHILDER UND SICHERHEITSZEICHEN

2.1 Beachten Sie die Schilder und Sicherheitszeichen, die am Gerät angebracht und in dieser Bedienungsanleitung abgebildet sind.
Es sind nur die Sicherheitszeichen am Gerät angebracht bzw. in der Bedienungsanleitung abgebildet, die für den sicheren Gebrauch des Geräts zweckdienlich sind. Achten Sie darauf, dass die am Gerät angebrachten Schilder und Sicherheitszeichen stets unversehrt und gut lesbar sind. Andernfalls sind sie durch neue Schilder bzw. Zeichen zu ersetzen, die an den ursprünglichen Stellen anzubringen sind.

⚠ Achtung - Gefahr

Lesen Sie diese Bedienungsanleitung vor Gebrauch aufmerksam durch.

Symbol E3 - Es weist darauf hin, dass das Gerät für den nicht gewerblichen Gebrauch (Einsatz im Haushalt) bestimmt ist. Personen mit eingeschränkten körperlichen, sensorischen oder geistigen Fähigkeiten bzw. mangelnder Erfahrung und Kenntnis dürfen das Gerät nur unter Aufsicht und erst dann benutzen, nachdem sie in dessen sicheren Gebrauch eingewiesen wurden und die mit dessen Gebrauch verbundenen Gefahren nachweislich verstanden haben.

Gefahr durch bewegliche Teile. Nicht berühren.

0 AUS-Stellung des Geräteschalters

I SPRAYING MODE EIN-Stellung des Geräteschalters (Sprühgerätefunktion)



II WASHING MODE EIN-Stellung des Geräteschalters (Hochdruckreinigerfunktion)



Garantierter Schallleistungspegel

Verbotszeichen: Es weist darauf hin, dass die nationalen Bestimmungen möglicherweise den Anschluss des Geräts an das Trinkwassernetz verbieten.


Warnzeichen: Es weist darauf hin, dass der Wasserstrahl nicht auf Personen, Tiere, elektrische Ausrüstungen und das Gerät selbst gerichtet werden darf.

Dieses Gerät hat die Schutzklasse II. Das heißt, dass es eine verstärkte und doppelte Isolierung hat.

CE Dieses Gerät entspricht den einschlägigen europäischen Richtlinien.

Symbol E 1 - Es weist darauf hin, dass dieses Gerät **nicht mit dem Hausmüll entsorgt** werden darf. Es kann beim Kauf eines neuen Geräts an den Händler zurückgegeben werden. Die elektrischen und elektronischen Komponenten des Geräts dürfen nicht zweckwidrig wiederverwendet werden, da sie gesundheitsschädliche Stoffe enthalten.

Gehörschutz benutzen.

Gesichtsschutz benutzen.

Atemschutz benutzen.

Handschutz benutzen.

Fußschutz benutzen.

Schutzkleidung benutzen.



Während des Gebrauchs andere Personen vom Gerät fern halten.



3 SICHERHEITSVORSCHRIFTEN/RESTRISIKEN

3.1 WARNHINWEISE: BITTE UNBEDINGT BEACHTEN (Hochdruckreinigerfunktionen)

3.1.1 **Achtung.** Kindern darf NICHT erlaubt werden, das Gerät zu benutzen oder mit ihm zu spielen.

3.1.2 **Achtung.** Der Druckstrahl kann bei unsachgemäßem Umgang gefährlich sein.

3.1.3 **Achtung.** Das Gerät NICHT mit entzündbaren, giftigen bzw. mit solchen Flüssigkeiten betreiben, die dessen ordnungsgemäßen Betrieb beeinträchtigen könnten. Es ist verboten, das Gerät in entzündlicher oder explosiver Atmosphäre zu betreiben.

3.1.4 **Achtung.** EXPLOSIONSGEFAHR. KEINE entzündlichen Flüssigkeiten versprühen.

3.1.5 **Achtung.** Den Wasserstrahl NICHT auf Personen oder Tiere richten.

3.1.6 **Achtung.** Den Wasserstrahl NICHT auf das Gerät selbst, elektrische Komponenten bzw. andere Elektrogeräte richten.

3.1.7 **Achtung.** Das Gerät NICHT verwenden, wenn sich in dessen Aktionsradius Personen aufhalten, die keine Schutzkleidung tragen.

3.1.8 **Achtung.** Den Wasserstrahl NICHT auf sich selbst oder andere Personen richten, um die Bekleidung oder die Schuhe zu reinigen.

3.1.9 **Achtung.** Das Gerät NICHT bei Regen im Freien betreiben.

3.1.10 **Achtung.** Das Gerät darf NICHT von Kindern, Personen mit eingeschränkten geistigen Fähigkeiten oder Personen, die die Bedienungsanleitung nicht gelesen und verstanden haben, verwendet werden.

3.1.11 **Achtung.** Den Stecker bzw. die Steckdose NIEMALS mit nassen Händen anfassen.

3.1.12 **Achtung.** Das Gerät NICHT in Betrieb nehmen, wenn dessen Netzkabel beschädigt ist. Wenn das Netzkabel beschädigt ist, muss man es vom Hersteller, einem autorisierten Kundendienstzentrum oder einem Fachmann austauschen lassen, damit der sichere Betrieb des Geräts gewährleistet bleibt.

3.1.13 **Achtung.** Das Gerät NICHT verwenden, wenn das Netzkabel oder andere wichtige Teile, z.B. die Sicherheitsvorrichtungen, die Hochdruckschläuche oder die Pistole, beschädigt sind.

3.1.14 **Achtung.** Den Hebel der Pistole NICHT in der Betriebsstellung blockieren.

3.1.15 **Achtung.** Kontrollieren, ob am Gerät das vorgesehene Typenschild angebracht ist. Anderenfalls den Händler hiervon unterrichten. Geräte ohne Typenschild dürfen NICHT in Betrieb genommen werden, da sie als nicht vorschriftsmäßig gekennzeichnete Geräte eine potenzielle Gefahrenquelle darstellen.



3.1.16 Achtung. KEINE unbefugten Eingriffe am Regelventil und an den Sicherheitsvorrichtungen vornehmen und deren Einstellungen nicht verändern.

3.1.17 Achtung. Den Originaldurchmesser des Düsenstrahls NICHT verändern.

3.1.18 Achtung. Das Gerät NICHT am NETZKABEL ziehen.

3.1.19 Achtung. Darauf achten, dass keine Fahrzeuge über den Hochdruckschlauch fahren.

3.1.20 Achtung. Das Gerät NICHT am Hochdruckschlauch ziehen.

3.1.21 Achtung. Es kann gefährlich sein, den Hochdruckstrahl auf Reifen, Reifenventile und sonstige unter Druck stehende Bauteile zu richten. Hierzu nicht den Rotordüsensatz verwenden und in jedem Fall DEN Wasserstrahl beim Reinigen auf einem Abstand von mindestens 30 cm halten.

3.1.22 Achtung. Es ist verboten, anderes als das für das jeweilige Modell bestimmte Originalzubehör zu verwenden. Es ist verboten, am Gerät Änderungen vorzunehmen. Unbefugte Änderungen führen zum Erlöschen der Konformitätserklärung und befreien den Hersteller von jeder zivil- und strafrechtlichen Verantwortung.

3.2 WARNHINWEISE: UNZULÄSSIG (Sprühgerätefunktion)

3.2.1 Das Gerät darf nur eingesetzt werden, wenn das Bedienungspersonal entsprechende Schutzkleidung trägt und mit persönlichen Schutzausrüstungen versehen ist, z.B. Augenschutz (Brille oder Maske) und Atemschutz.

3.2.2 NICHT sich selbst oder andere Personen mit Wasser abspritzen, um die eigenen Kleider, Schuhe, Strümpfe usw. zu reinigen.

3.2.3 Der Gebrauch des Geräts durch Kinder, Heranwachsende, schwangere Frauen und Personen ohne Erfahrung mit derartigen Geräten ist strengstens verboten. Das Gerät für Kinder und Tiere unerreichbar aufbewahren, abstellen usw.

3.2.4 Mit dem Gerät keine Flüssigkeit in der Nähe von Gewässern mit Fischen versprühen.

3.2.5 Das Gerät NICHT verwenden, wenn man müde, krank oder unter dem Einfluss von Alkohol, Drogen oder Medikamenten steht, die den eigenen körperlichen und geistigen Zustand beeinträchtigen können.

3.2.6 Während des Gebrauchs des Geräts sind Essen, Trinken und Rauchen strengstens verboten. Dämpfe oder Tropfen der versprühten chemischen Lösung auf keinen Fall einatmen bzw. schlucken. Bei Kontakt unverzüglich einen Arzt aufsuchen.



3.2.7 Das Gerät NICHT verwenden, sollten Teile beschädigt und/oder in einem schlechten Zustand sein. Nur vom Hersteller empfohlene Originalteile verwenden.

3.2.8 Das Gerät NICHT mit anderen Vorrichtungen oder Geräten manipulieren, modifizieren oder mit Druck beaufschlagen.

3.2.9 Das Gerät NICHT in explosions- oder feuergefährdeten Bereichen verwenden.

3.2.10 Das Gerät NICHT über längere Zeit mit hoher Temperatur verwenden.

3.2.11 Den Strahl des Geräts NICHT gegen spannungsführende Teile oder gegen das Gerät selbst richten, um keine Kurzschlüsse zu verursachen.

3.2.12 Das Gerät NICHT in Wasser eintauchen, um es zu waschen, oder mit Wasser bespritzen.

3.2.13 Keine Lösungsmittel, stark säurehaltige oder basische Lösungen und/oder entflammbare Flüssigkeiten mit dem Gerät verwenden.

3.2.14 Das Gerät NICHT bei Temperaturen unter 0 °C verwenden. Durch Frost entstandene Schäden werden nicht durch die Garantie gedeckt.

3.2.15 Chemische Lösungen NICHT achtlos in der Umwelt entsorgen. Während des Ausspülens und der Reinigung des Geräts das hierzu verwendete Wasser und die chemischen Lösungen nicht achtlos in der Umwelt entsorgen.

3.3 WARNHINWEISE: ERFORDERLICH (Hochdruckreinigerfunktion)

3.3.1 **Achtung.** Sämtliche stromführenden Teile MÜSSEN gegen den Wasserstrahl GESCHÜTZT SEIN.

3.3.2 **Achtung.** Der elektrische Anschluss muss von einem Fachmann in Einklang mit der Norm IEC 60364-1 ausgeführt werden. Es sollte ein FI-Schalter installiert werden, der die Stromversorgung unterbricht, wenn der Fehlerstrom gegen Erde 30 mA für die Dauer von 30 ms überschreitet. Alternativ kann ein Gerät zur Schutzleiterüberwachung installiert werden.

3.3.3 **Achtung.** BEIM ANLAUF kann das Gerät Netzstörungen verursachen.

3.3.4 **Achtung.** Der Betrieb mit einem Fehlerstromschutzschalter (30 mA) bietet zusätzliche persönliche Sicherheit.

3.3.5 **Achtung.** Bei den Modellen ohne Stecker muss die Installation von einem Fachmann ausgeführt werden.

3.3.6 **Achtung.** Ausschließlich vorschriftsmäßige Verlängerungskabel mit einem angemessenen Querschnitt verwenden.



3.3.7 **Achtung.** Stets den Geräteschalter ausschalten, wenn das Gerät unbeaufsichtigt gelassen wird.

3.3.8 

Achtung. Durch den hohen Druck können Teile zurückprallen. Daher muss die Bedienungsperson die zu ihrem Schutz erforderliche Schutzkleidung und Schutzausrüstung (PSA) tragen.

3.3.9 **Achtung.** Vor der Ausführung von Arbeiten am Gerät stets zuerst den Netzstecker aus der Steckdose ZIEHEN.

3.3.10 **Achtung.** Die Pistole beim Betätigen des Hebels aufgrund des druckbedingten Rückstoßes GUT FESTHALTEN.

3.3.11 **Achtung.** Die Vorschriften des örtlichen Wasserversorgungsunternehmens BEACHTEN. Gemäß der Norm IEC 60335-2-79 darf das Gerät nur dann direkt an das öffentliche Trinkwassernetz angeschlossen werden, wenn auf die Wasserzufuhr ein Systemtrenner gemäß EN 12729 Typ BA installiert wird. Der Systemtrenner kann beim Hersteller erworben werden.

3.3.12 **Achtung.** Wasser, das durch einen Systemtrenner geflossen ist, gilt nicht mehr als Trinkwasser.

3.3.13 **Achtung.** Die Wartung bzw. Reparatur der elektrischen Bauteile DARF NUR durch Fachpersonal erfolgen.

3.3.14 **Achtung.** Vor dem Lösen des Schlauchs vom Gerät unbedingt den Restdruck ABLASSEN.

3.3.15 **Achtung.** Vor jedem Gebrauch sowie in regelmäßigen Zeitabständen den Festsitz der Schrauben und Muttern KONTROLLIEREN und die Komponenten des Geräts auf Bruch bzw. Verschleiß überprüfen.

3.3.16 **Achtung.** NUR solche Reinigungsmittel VERWENDEN, die mit dem Material der Ummantelung des Hochdruckschlauchs und des Netzkabels verträglich sind.

3.3.17 **Achtung.** Personen und Tiere müssen sich in einem Sicherheitsabstand von mindestens 15 m AUFHALTEN.

3.3.18 **Achtung.** Dieses Gerät wurde für den Betrieb mit dem vom Hersteller gelieferten oder empfohlenen Reinigungsmitteln konzipiert. Die Verwendung von anderen Reinigungsmitteln oder chemischen Produkten kann sich nachteilig auf dessen Sicherheit auswirken.



3.3.19 Achtung. Den Kontakt der Haut und vor allem der Augen mit dem Reinigungsmittel unbedingt vermeiden! Nach Augenkontakt sofort mit reichlich Wasser ausspülen und unverzüglich ärztliche Hilfe in Anspruch nehmen!

3.3.20 Achtung. Die Hochdruckschläuche, Armaturen und Kupplungen sind wichtig für die Sicherheit des Geräts. Deshalb ausschließlich die vom Hersteller empfohlenen Hochdruckschläuche, Armaturen und Kupplungen verwenden.

3.3.21 Achtung. Zur Gewährleistung der Sicherheit des Geräts ausschließlich Originalersatzteile des Herstellers oder vom Hersteller zugelassene Ersatzteile verwenden.

3.3.22 Achtung. Wird ein Verlängerungskabel eingesetzt, müssen der Stecker und die Steckdose wasserdicht sein.

3.3.23 Achtung. Ungeeignete Verlängerungskabel können zur Entstehung von Gefahren führen. Nur für die Verwendung im Freien geeignete Verlängerungskabel verwenden und sicherstellen, dass die Kupplung vom Boden angehoben und gegen Feuchtigkeit geschützt ist. Es wird empfohlen, eine Kabeltrommel zu verwenden, die gewährleistet, dass sich die Steckdose mindestens 60 mm über dem Boden befindet.

3.3.24 Achtung. Das Gerät vor der Ausführung von Arbeiten zur Montage, Reinigung, Einstellung, Wartung, Lagerung und zum Transport ausschalten und vom Stromnetz trennen.

3.3.25 Achtung. Vor dem Einschalten des Geräts den Rohrreinigungssatz bis zur roten Markierung einführen.

3.4 WARNHINWEISE: ERFORDERLICH (Sprühgerätefunktion)

3.4.1 Das Gerät in gut belüfteten Räumen und Bereichen verwenden.

3.4.2 Bei der Anwendung von Pestiziden unbedingt die entsprechenden Sicherheitsvorschriften befolgen.

3.4.3 Ausschließlich Produkte verwenden, die von den zuständigen Behörden genehmigt sind, und die entsprechenden, vom jeweiligen Hersteller bereitgestellten Anweisungen auf den Verpackungen der betreffenden Produkte gewissenhaft befolgen.

3.4.4 Nach dem Gebrauch die Hände, das Gesicht und die Kleider waschen.



DE

4 ALLGEMEINE INFORMATIONEN (ABB. 1)/SEITE 3

4.1 Gebrauch der Bedienungsanleitung

Die vorliegende Bedienungsanleitung ist ein wesentlicher Bestandteil des Geräts und muss sorgfältig aufbewahrt werden, damit sie auch später jederzeit zu Rate gezogen werden kann. Die Bedienungsanleitung vor der Installation und dem Gebrauch aufmerksam durchlesen. Der Eigentümer ist verpflichtet, die Bedienungsanleitung im Falle der Veräußerung des Geräts dem neuen Eigentümer zu übergeben.

4.2 Lieferung

Das Gerät wird teilweise zerlegt in einem Karton verpackt geliefert. Der Lieferumfang ist in Abb. 1 dargestellt.

4.2.1 Beiliegende Dokumentation

- **A1** Bedienungs- und Wartungsanleitung
- **A2** Sicherheitsanweisungen
- **A3** Konformitätserklärung
- **A4** Garantiebedingungen

4.3 Entsorgung der Verpackung

Die Verpackungsmaterialien sind nicht umweltschädlich, müssen jedoch in jedem Fall in Einklang mit den im Verwendungsland geltenden Bestimmungen entsorgt bzw. recycelt werden.

5 TECHNISCHE INFORMATIONEN (ABB. 1)/SEITE 3

5.1 Bestimmungsgemäße Verwendung

Das Gerät ist zum Betrieb durch eine Person zum Reinigen von Fahrzeugen, Maschinen, Booten, Mauerwerken usw. und zur Verwendung als Sprühgerät für wässrige Reinigungslösungen bestimmt, um hartnäckige Verschmutzungen mit sauberem Wasser und biologisch abbaubaren chemischen Reinigungsmitteln zu entfernen.

Das Waschen von Fahrzeugmotoren ist nur dann erlaubt, wenn das Abwasser vorschriftsmäßig entsorgt wird.

- Wasserzulauftemperatur: **siehe Typenschild auf dem Gerät.**
- Wasserzulaufdruck: **mind. 0,1 MPa - max. 1 MPa**.
- Betriebsumgebungstemperatur: **über 0°C**.

Das Gerät entspricht den Normen IEC 60335-1 und IEC 60335-2-79.

5.2 Bedienungsperson

Die Anforderungen an die Bedienungsperson hängen davon ab, ob das Gerät für den gewerblichen oder den nicht gewerblichen Gebrauch bestimmt ist. Siehe hierzu das entsprechende Symbol in Abb. 1.

5.3 Wichtigste Teile

- **B2** Lanze
- **B3** Pistole mit Verriegelung
- **B4** Netzkabel mit Stecker
- **B5** Hochdruckschlauch
- **B6** Tank für chemische Reinigungslösung
- **E** Düsenkopf
- **H** Geräteschalter
- **I** Abzugshebel Wasserstrahl
- **L** Wasserfilter
- **N** Sprühgerät-Bedienhebel

5.3.1 Zubehör (falls im Lieferumfang eingeschlossen - siehe Abb. 1)

C1	Reinigungswerkzeug für Düse	**C12**	Hebel
C2	Rotordüsensatz	**C14**	Räder
C3	Griff	**P1**	Griff
C5	Schlauchtrommel	**P2**	Lanze
C8	Satz Bürste für große Flächen	**P3**	Druckleitung
C9	Adapter	**P4**	Sprühgerätedüse
C10	Schrauben	**P5**	Pistolenfilter
C11	Bügel	**P6**	Tankfilter
		A12	Hebelarretierung

5.4 Sicherheitsvorrichtungen

- Geräteschalter (**H**)

  Der Geräteschalter verhindert den unbeabsichtigten Betrieb des Geräts.

Achtung – Gefahr!

Keine unbefugten Änderungen am Sicherheitsventil vornehmen und dessen Einstellung nicht verändern.

- Sicherheits- und/oder Druckbegrenzungsventil.

  Das Sicherheitsventil ist auch ein Druckbegrenzungsventil. Beim Lösen des Hebels der Pistole öffnet sich das Ventil, und das Wasser läuft zurück zur Saugseite der Pumpe oder wird auf den Boden abgelassen.
- Verriegelung (**D**): Sie sperrt den Hebel und verhindert so dessen ungewollte Betätigung.
- Überhitzungsschutz: Er schaltet das Gerät im Fall einer Überlast aus.

6 INSTALLATION (ABB. 2)/SEITE 4

6.1 Montage

Achtung – Gefahr!

Das Gerät muss zur Ausführung aller Installations- und Montagearbeiten vom Stromnetz getrennt sein.

Für die Reihenfolge der Montagearbeiten siehe **Abb. 2**.

6.2 Montage der Rotordüse

Der Rotordüsensatz ermöglicht die Erhöhung der Reinigungsleistung. Bei Verwendung der Rotordüse kann es zu einer Abnahme des Drucks um 25 % gegenüber dem Druck kommen, den man mit der verstellbaren Düse erhält. Da sie jedoch einen kreisförmig rotierenden Wasserstrahl erzeugt, ist ihre Reinigungsleistung größer.

6.3 Elektrischer Anschluss

Achtung – Gefahr!

Sicherstellen, dass Netzspannung und -frequenz den Angaben auf dem Typenschild (V-Hz) entsprechen (Abb. 2).

6.3.1 Gebrauch von Verlängerungskabeln

Der Querschnitt des Verlängerungskabels muss proportional zu dessen Länge sein. Je länger es ist, umso größer muss der Querschnitt sein. Siehe Tabelle I.

6.4 Wasseranschluss (Hochdruckreinigerfunktion)

Achtung – Gefahr!

Nur gefiltertes oder sauberes Wasser ansaugen. Der Wasserhahn muss mindestens eine der Fördermenge der Pumpe entsprechende Wassermenge liefern.

Das Gerät so nahe wie möglich am Wasseranschluss aufstellen.

6.4.1 Anschlussstutzen

- ● Wasserauslass (OUTLET)
- ■ Wasserzulauf mit Filter (INLET)

6.4.2 Anschluss an das öffentliche Wassernetz

Der direkte Anschluss des Geräts an das öffentliche Trinkwassernetz ist nur dann zulässig, wenn die Zuleitung mit einer vorschriftsmäßigen Sicherungsarmatur versehen ist. Einen gewebeverstärkten Wasserschlauch mit einem Durchmesser von mindestens 13 mm und einer Höchstlänge von 25 m verwenden.

6.4.3 Wasseransaugung aus offenen Behältern

1) Den Saugschlauch mit Filter auf den Wasserzulaufanschluss (INLET) schrauben und das andere Ende bis zum Boden in den Behälter eintauchen.
2) Das Gerät entlüften:

a) Die Lanze abschrauben.

b) Das Gerät einschalten und die Pistole betätigen, bis blasenfreies Wasser austritt.

3) Das Gerät ausschalten und die Lanze wieder anschrauben.

Hinweis: Die Ansaughöhe darf höchstens 0,5 m betragen. Es empfiehlt sich, den Saugschlauch vor der Verwendung zu füllen.

7 EINSTELLUNGEN (ABB. 3)/SEITE 5

7.1 Einstellung der Düse

Den Wasserstrahl an der Düse (**E**) regulieren.

8 INFORMATIONEN ZUM GEBRAUCH (ABB. 4)/SEITE 6

Achtung – Gefahr!

Sicherstellen, dass das Gerät auf einer soliden und sicheren Basis positioniert ist. Das Gerät stets in aufrechter Position verwenden. Das Gerät nicht bedecken und nicht in unzureichend belüfteten Bereichen einsetzen.

***WICHTIG!* Das Gerät nicht ohne Wasser in Gang setzen; ein Betrieb ohne Wasser kann die Pumpe schädigen.**

8.1.1 Bedieneinrichtungen (Sprühgerätefunktion)

- Geräteschalter (**H**).
- Sprühgerät-Bedienhebel (**N**).

8.1.2 Vorbereitung

Den Tank (B6) füllen. Das Gerät zunächst mit sauberem Wasser testen, bevor chemische Reinigungslösungen hinzugefügt werden. Die chemische Reinigungslösung in einem externen Behälter vorbereiten. Die Reinigungslösung in den Tank (B6) gießen. Beim Befüllen des Tanks den maximalen Füllstand nicht überschreiten.

Den Verschluss fest verschließen. Wird eine andere chemische Reinigungslösung verwendet, den Tank mit sauberem Wasser reinigen. Das Wasser für das reinigende Ausspülen nicht achtlos in der Umwelt entsorgen.

8.1.3 Einschalten (siehe Abb. 4)

Den Geräteschalter (H) in die Schaltstellung (ON/I Sprühgerätefunktion) schalten. Den Sprühgerät-Bedienhebel (N) drücken, um die Förderung freizugeben; die Verriegelung (A12) betätigen, sodass die Förderung aufrechterhalten bleibt.

8.1.4 Ausschalten

Den Sprühgerät-Bedienhebel (N) loslassen und den Geräteschalter (H) in die Schaltstellung (0) schalten, um das Gerät auszuschalten.

WICHTIG! Mit losgelassenem Griff das Gerät nicht länger als 5 Minuten eingeschaltet lassen.

8.1.5 Außerbetriebnahme

Den Sprühgerät-Bedienhebel (N) loslassen und den Geräteschalter (H) in die Schaltstellung (0) schalten, um das Gerät auszuschalten und den Druck aus dem Griff abzulassen. Die Restmenge der Reinigungslösung in einen externen Behälter einfüllen und nach den Anweisungen des jeweiligen Herstellers lagern. Die Restmenge der Reinigungslösung nach dem Gebrauch nicht achtlos in der Umwelt entsorgen. Das Gerät nach Gebrauch mit sauberem Wasser ausspülen und trocknen lassen, bevor es gelagert wird, um dessen Lebensdauer zu verlängern. Zahlreiche Reinigungslösungen können bei einem weiteren Verbleib im Tank trocknen und aushärten, wodurch die Düse, das Ventil und der Schlauch verstopft werden.

8.2.1 Bedieneinrichtungen (Hochdruckreinigerfunktion)

- Geräteschalter (**H**).
- Abzugshebel Wasserstrahl (**I**).

8.2.2 Einschalten (siehe Abb. 4)

1) Den Wasserhahn vollständig öffnen.
2) Die Verriegelung (**D**) der Pistole lösen.
3) Den Hebel der Pistole einige Sekunden gezogen halten und dann das Gerät mit dem Geräteschalter einschalten (ON/II Hochdruckreinigerfunktion).

- **Beim Lösen des Hebels** der Pistole bewirkt der dynamische Druck automatisch die Abschaltung des Elektromotors.
- **Beim Ziehen des Hebels** der Pistole bewirkt der Druckabfall automatisch die Einschaltung des Motors. Der Druck wird mit einer minimalen Verzögerung wieder aufgebaut.
- Damit die Vorrichtung ordnungsgemäß funktioniert, muss man zwischen dem **Lösen** und dem **Ziehen** des Hebels der Pistole **mindestens** 4÷5 Sekunden **abwarten**.

Das Gerät kann durch Trockenlauf Schaden nehmen. Daher ist darauf zu achten, dass es stets ordnungsgemäß mit Wasser versorgt wird.

8.2.3 Ausschalten

1) Den Geräteschalter in die Schaltstellung (OFF/0) schalten.
2) Den Hebel der Pistole ziehen, um den Druck aus den Leitungen abzulassen.
3) Die Verriegelung (**D**) der Pistole betätigen.

8.2.4 Neustart

1) Die Verriegelung (**D**) der Pistole lösen.
2) Am Hebel der Pistole ziehen, um die Leitungen zu entlüften.
3) Den Geräteschalter in die Schaltstellung (ON/II) schalten.

8.2.5 Außerbetriebnahme

1) Den Wasserhahn schließen.
2) Den Restdruck über die Pistole ablassen, bis das gesamte Wasser aus dem Gerät ausgetreten ist.
3) Das Gerät ausschalten (OFF/0).
4) Den Netzstecker aus der Steckdose ziehen.
5) Die Verriegelung (**D**) der Pistole wieder einklinken.

8.2.6 Ratschläge zum richtigen Gebrauch

Zum Lösen des Schmutzes das Reinigungsmittel auf die trockenen Oberflächen sprühen. Senkrechte Flächen von unten nach oben bearbeiten. Die Reinigungslösung 1 bis 2 Minuten einwirken lassen; die Oberflächen jedoch nicht vollständig trocknen lassen. Dann die Oberflächen mit dem Hochdruckstrahl in einem Abstand von mindestens 30 cm von unten nach oben waschen. Darauf achten, dass das Spülwasser nicht auf nicht zu reinigende Oberflächen läuft.

Manchmal kann der Schmutz nur durch die mechanische Einwirkung einer Waschbürste entfernt werden.

Der Hochdruck ist nicht immer die beste Lösung beim Waschen, da manche Oberflächen durch ihn Schaden nehmen können. Es empfiehlt sich, für empfindliche, lackierte oder unter Druck stehende Teile (z.B. Reifen, Reifenfüllventile usw.) den Nadelstrahl der verstellbaren Düse und die Rotordüse nicht zu verwenden.

Eine gute Reinigungswirkung hängt in gleichem Maße vom Druck und vom Wasservolumen ab.

9 WARTUNG (ABB. 5)/SEITE 311

Alle nicht in diesem Kapitel genannten Wartungsarbeiten müssen von einem autorisierten Kundendienstzentrum ausgeführt werden.

Achtung – Gefahr!

Vor der Ausführung von Eingriffen am Gerät unbedingt zuerst den Netzstecker aus der Steckdose ziehen.

9.1 Reinigung der Düse (Hochdruckreinigerfunktion)

1) Die Lanze von der Pistole lösen.
2) Mit dem Werkzeug (**C1**) die Bohrung der Düse (**E-C2**) säubern.

9.2 Reinigung der Düse (Sprühgerätefunktion)

1) Die Düse (**P4**) ausbauen.
2) Mit sauberem Wasser reinigen.

9.3 Reinigung des Filters (Hochdruckreinigerfunktion)

Vor jedem Gebrauch den Saugfilter (**L**) kontrollieren und erforderlichenfalls wie angegeben reinigen.

9.4 Reinigung der Filter (Sprühgerätefunktion)

Die Filter sind immer zu reinigen. Den Filter der Pistole (**P5**) nach jedem Gebrauch reinigen. Geht die Fördermenge des Strahls zurück, die Ringmutter an der Basis des Griffs (**P1**) ausschrauben, den Filter (**P5**) innerhalb der Pistole ausbauen, mit sauberem Wasser rein spülen und wieder einbauen.

Den Filter des Tanks (**P6**) nach jedem Gebrauch reinigen. Den Tankverschluss öffnen, den Saugschlauch herausziehen, den Filter (**P6**) ausbauen, mit sauberem Wasser rein spülen und wieder einbauen.

9.5 Stilllegung und Lagerung

Vor Stilllegung und Lagerung über die kalte Jahreszeit das Gerät mit einem nicht aggressiven und ungiftigen Frostschutzmittel laufen lassen.

Das Gerät an einem trockenen und frostgeschützten Ort lagern.

10 LAGERUNG UND TRANSPORT (ABB. 5)/SEITE 311

Das Zubehör wie in Abb. 5 gezeigt lagern.

Das Gerät wie in Abb. 5 gezeigt transportieren.

DE

DE

11 INFORMATIONEN ZU BETRIEBSSTÖRUNGEN

Hochdruckreinigerfunktion		
Störungen	**Wahrscheinliche Ursachen**	**Abhilfe**
Die Pumpe erreicht nicht den vorgeschriebenen Druck	Düse abgenutzt	Düse ersetzen
	Wasserfilter verschmutzt	Den Filter (**L**) reinigen (Abb. 5)
	Wasserzulauf ungenügend	Wasserhahn vollständig öffnen
	Es wird Luft angesaugt	Armaturen überprüfen
	Luft in der Pumpe	Das Gerät abschalten und die Pistole betätigen, bis ein kontinuierlicher Wasserstrahl austritt. Wieder einschalten.
	Ansaughöhe von offenem Behälter über 0,5 m	Ansaughöhe verringern
Druckschwankungen der Pumpe	Wasseransaugung von externem Tank	Das Gerät ans Wassernetz anschließen
	Zulaufwassertemperatur zu hoch	Temperatur senken
	Düse verstopft	Düse reinigen (Abb. 5)
	Saugfilter (**L**) verschmutzt	Den Filter (**L**) reinigen (Abb. 5)
Der Motor „brummt", läuft aber nicht an	Netzspannung zu niedrig	Kontrollieren, ob die Netzspannung der auf dem Typenschild angegebenen Bemessungsspannung entspricht (Abb. 2)
	Spannungsfall durch die Verlängerung	Eigenschaften der Verlängerung überprüfen
	Langzeitige Abschaltung des Geräts	Ein autorisiertes Kundendienstzentrum kontaktieren
	Probleme bei der TSS-Vorrichtung	Ein autorisiertes Kundendienstzentrum kontaktieren
Der Elektromotor läuft nicht an	Versorgungsspannung fehlt	Kontrollieren, ob die Netzspannung vorhanden ist und der Netzstecker richtig in die Steckdose eingesteckt ist (*)
	Probleme bei der TSS-Vorrichtung	Ein autorisiertes Kundendienstzentrum kontaktieren
Wasserleck	Dichtungen verschlissen	Die Dichtungen von einem autorisierten Kundendienstzentrum ersetzen lassen
Geräuschvoller Betrieb	Wassertemperatur zu hoch	Temperatur senken (siehe technische Daten)
Ölleck	Dichtungen verschlissen	Ein autorisiertes Kundendienstzentrum kontaktieren
Das Gerät startet, obwohl der Hebel der Pistole nicht gezogen ist	Dichtung im Hochdrucksystem oder im Pumpenkreislauf defekt	Ein autorisiertes Kundendienstzentrum kontaktieren
Bei Betätigung des Abzugshebels der Pistole tritt kein Wasser aus (bei angeschlossenem Zulaufschlauch)	Düse verstopft	Düse reinigen (Abb. 5)
Sprühgerätefunktion		
Störungen	**Wahrscheinliche Ursachen**	**Abhilfe**
Die Pumpe ist druckbeaufschlagt, aber die Flüssigkeit wird nicht gefördert	Reinigungslösung zu dickflüssig	Mit Wasser verdünnen
	Reinigungsmittelleitung verkrustet oder gequetscht	Mit sauberem Wasser reinigen und darauf achten, dass die Leitung nicht gequetscht wird. Wenn sich das Problem nicht beheben lässt, ein autorisiertes Kundendienstzentrum kontaktieren.
	Filter oder Düsen verstopft	Filter (P5) e (P6) und Düsen (P4) kontrollieren und reinigen
	Filter nicht richtig eingesetzt	Filter (P5) reinigen / richtig einsetzen
	Tank leer	Tank füllen

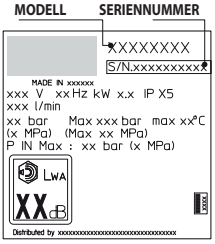

(*) Sollte der Motor während des Betriebs anhalten und nicht wieder anlaufen, vor dem erneuten Start 2 bis 3 Minuten abwarten (**Auslösung des Überhitzungsschutzes**).
Falls die Störung wiederholt auftritt, den Technischen Kundendienst kontaktieren.

12 VERMEIDUNG EINER BESCHÄDIGUNG DER OBERFLÄCHEN

ACHTUNG

12.1 Die Verwendung des Geräts zum Reinigen von Reifen kann gefährlich sein. Außerdem können die Reifen Schaden nehmen.
12.2 Den Hochdruckwasserstrahl nicht direkt auf den Reifen richten.
12.3 Für Reinigungsarbeiten in der Nähe der Räder und Reifen den Hochdruckreiniger stets auf den niedrigsten Druck einstellen.
12.4 Niemals die „Turbolanze" zum Reinigen irgendeines Teils des Fahrzeugs verwenden.
12.5 Für weitere Informationen siehe den Abschnitt „**8.2.6 Ratschläge zum richtigen Gebrauch**".



CE-Konformitätserklärung

Die Firma Annovi Reverberi S.p.A., Bomporto (Mo), Italien, erklärt, dass das/die folgende/n Gerät/e AR Blue Clean:

Bezeichnung des Geräts	Hochdruckreiniger	
Modellnr.	**2.A DHS**	**2.A DHS PE**
Leistungsaufnahme	2,2 kW	2,2 kW

den folgenden europäischen Richtlinien entspricht/entsprechen: 2006/42/EG, 2014/35/EU, 2011/65/EU, 2015/863/EU, 2012/19/EU, 2014/30/EU, 2000/14/EG (Italienisches Gesetzesvertretendes Dekret Nr. 262/2002).

und gemäß den folgenden Normen oder vereinheitlichten Dokumenten hergestellt wurde/n: EN 60335-1; EN 60335-2-79; EN 55014-1; EN 55014-2; EN 61000-3-2; EN 61000-3-3; EN 61000-3-11; EN 60704-1; EN 62233; EN IEC 63000.

Name und Anschrift der für die Zusammenstellung der technischen Unterlagen bevollmächtigten Person: Stefano Reverberi / AR Managing Director Via ML King, 3 - 41122 Modena, Italien

Das von der Richtlinie 2000/14/EG verlangte Verfahren zur Beurteilung der Konformität wurde gemäß Anhang V ausgeführt.

Modellnr.	**2.A DHS**	**2.A DHS PE**
Gemessener Schallleistungspegel:	90,3 dB (A)	90,3 dB (A)
Garantierter Schallleistungspegel:	93 dB (A)	93 dB (A)

Datum: 15.09.2021 - **MODENA (I)**

Stefano Reverberi /Managing Director

Garantie

Die Gültigkeit der Garantie wird von den Bestimmungen in dem Land geregelt, in dem das Produkt in Verkehr gebracht wird (vorbehaltlich anderer Angaben des Herstellers).

Wenn sich das Produkt innerhalb des Gültigkeitszeitraums der Garantie wegen eines Material- oder Herstellungsfehlers oder nicht gegebener Konformität als mangelhaft erweist, garantiert der Hersteller den Austausch der defekten Teile und veranlasst die Reparatur der Produkte, falls sich deren Verschleiß in zumutbaren Grenzen hält, bzw. deren Austausch.

Von der Garantie ausgeschlossen sind alle Teile, die dem normalen Verschleiß unterliegen (Ventil, Kolben, Wasserdichtung, Öldichtung, Federn, O-Ringe sowie Zubehör wie Schlauch, Pistole, Bürsten, Räder usw.).

Von der Garantie ausgeschlossen sind Defekte aufgrund oder infolge von:

- unsachgemäßem Gebrauch, unzulässigem Gebrauch, mangelnder Sorgfalt;
- Vermietung oder gewerblicher Einsatz, falls das Produkt für den Gebrauch im Haushalt verkauft wurde;
- Missachtung der in der entsprechenden Anleitung enthaltenen Wartungsvorschriften;
- Reparaturen, die von unbefugten Personen oder Werkstätten ausgeführt wurden;
- Verwendung von nicht originalen Ersatz- oder Zubehörteilen;
- Schäden, die durch einen Unfall, den Transport, Fremdkörper oder Fremdstoffe verursacht wurden;
- Problemen bei der Lagerung oder Aufbewahrung.

Um die Garantie in Anspruch nehmen zu können, muss der Kaufbeleg vorgelegt werden.

Für den Kundendienst die Verkaufsstelle kontaktieren, bei der das Gerät erworben wurde.

DE

Technische Daten

Technische Daten	Einheit	2.A DHS	2.A DHS PE
Förderleistung	l/min	5,5	5,5
Max. Förderleistung	l/min	7,66	7,66
Druck	MPa	10,7	10,7
Max. Druck	MPa	16	16
Leistung	kW	2,2	2,2
Max. Wasserzulauftemperatur	°C	50	50
Max. Zulaufdruck	MPa	1	1
Rückstoßkraft der Pistole bei max. Druck	N	13,4	13,4
Pumpenöltyp	kg	-	-
Schutzklasse	-	II / ⧈	II / ⧈
Isolationsklasse Motor	Klasse	F	F
Schutzart Motor	-	IPX5	IPX5
Spannung	V~/Hz	220-240~/50	220-240~/50
Maximal zulässige Netzimpedanz	Ω	-	-
Schalldruckpegel L_{PA} (EN 60704-1) (K = 2,5 dB(A))	dB (A)	78,8	78,8
Schallleistungspegel L_{WA} (EN 60704-1) (K = 2,5 dB(A))	dB (A)	93	93
Vibrationen des Geräts (K = 1 m/s^2):	m/s^2	<2,5	<2,5
Gewicht	kg	11,6	11,6

Technische Daten Sprühgerät

Technische Daten	Einheit	2.A DHS	2.A DHS PE
Leistungsaufnahme	W	35	35
Tankinhalt	l	0,8	0,8
Druck	MPa	0,3	0,3
Max. Druck	MPa	0,4	0,4
Förderleistung	l/min	0,3	0,3

Technische Änderungen vorbehalten!

1 ΟΔΗΓΙΕΣ ΓΙΑ ΤΗΝ ΑΣΦΑΛΕΙΑ

1.1 Το μηχάνημα που αγοράσατε είναι ένα προϊόν υψηλής τεχνολογίας το οποίο κατασκευάστηκε από μία από τις πιο έμπειρες ευρωπαϊκές εταιρίες πλυστικών μηχανημάτων υψηλής πίεσης. Για την επίτευξη της καλύτερης απόδοσης, συντάξαμε τα παρακάτω τα οποία πρέπει να διαβάσετε με προσοχή και να τηρείτε σε κάθε χρήση. Κατά τη σύνδεση, χρήση και συντήρηση του μηχανήματος λάβετε όλες τις δυνατές προφυλάξεις για τη διασφάλιση της ακεραιότητάς σας καθώς και όσων βρίσκονται κοντά. Διαβάστε με προσοχή και ακολουθήστε τις προδιαγραφές ασφαλείας καθώς εάν δεν τηρηθούν μπορούν να θέσουν σε κίνδυνο την υγεία και την ασφάλεια των ατόμων ή να προκαλέσουν οικονομικές ζημιές.

2 ΕΝΔΕΙΞΕΙΣ ΠΛΗΡΟΦΟΡΙΩΝ

2.1 Τηρείτε τις ενδείξεις που αναφέρονται στις πινακίδες και στα σύμβολα που υπάρχουν επάνω στο μηχάνημα και στις παρούσες οδηγίες.
Στο μηχάνημα και στο βιβλίο υπάρχουν μόνο τα σύμβολα που αφορούν το μηχάνημα που αγοράσατε. Να ελέγχετε ότι τα σύμβολα και οι πινακίδες που υπάρχουν στο μηχάνημα είναι πάντα ακέραια και ευανάγνωστα· σε αντίθετη περίπτωση αντικαταστήστε τα με άλλα τοποθετώντας τα στην ίδια θέση.

⚠ Προσοχή - κίνδυνος

Διαβάστε προσεκτικά αυτές τις οδηγίες πριν από τη χρήση.

Εικόνα E3 - Δείχνει ότι το μηχάνημα προορίζεται για μη επαγγελματική χρήση (οικιακή). Μπορεί να χρησιμοποιηθεί από άτομα με μειωμένες φυσικές, αισθητήριες ή νοητικές ικανότητες, ή τα οποία δεν έχουν εμπειρία και γνώσεις, εφόσον είναι υπό επίβλεψη ή εάν έχουν λάβει τις οδηγίες για την ασφαλή χρήση του μηχανήματος και κατανοούν τους κινδύνους που ενέχει η χρήση αυτή.

Κινούμενα όργανα. Μην αγγίζετε.

0 Θέση διακόπτη σβηστό

I SPRAYING MODE Θέση διακόπτη αναμμένο (λειτουργία ψεκαστήρα)

II WASHING MODE Θέση διακόπτη αναμμένο (λειτουργία πλυστικού μηχανήματος)



Εγγυημένη στάθμη ηχητικής ισχύος

Απαγόρευση, επισημαίνει στον χρήστη ότι οι εθνικοί κανονισμοί μπορεί να απαγορεύουν την σύνδεση του προϊόντος με το δίκτυο παροχής του πόσιμου νερού.


Σήμα κινδύνου, επισημαίνει στον χρήστη να μην κατευθύνει την ρίψη του νερού προς ανθρώπους, ζώα, ηλεκτρικούς εξοπλισμούς ή προς το ίδιο το προϊόν.

Το προϊόν αυτό ανήκει στην κλάση μόνωσης II. Αυτό σημαίνει ότι είναι εξοπλισμένο με ενισχυμένη μόνωση ή με διπλή μόνωση.

CE Το προϊόν αυτό είναι συμβατό με τις σχετικές εφαρμοστέες ευρωπαϊκές οδηγίες.

Εικόνα E1 - Δείχνει την υποχρέωση να **μην απορρίπτετε** το μηχάνημα ως αστικό απόβλητο· μπορεί να παραδοθεί στο κατάστημα πώλησης κατά την αγορά ενός καινούργιου μηχανήματος. Τα ηλεκτρικά και ηλεκτρονικά εξαρτήματα από τα οποία αποτελείται το μηχάνημα δεν πρέπει να επαναχρησιμοποιούνται για ανάρμοστες χρήσεις λόγω της παρουσίας επικίνδυνων ουσιών για την υγεία.

Χρησιμοποιείτε ακουστικά προστασίας.

Χρησιμοποιείτε μάσκα προστασίας.

Χρησιμοποιείτε μέσα προστασίας του αναπνευστικού συστήματος.

Χρησιμοποιείτε γάντια προστασίας.

Χρησιμοποιείτε υποδήματα πρόληψης ατυχημάτων.

Χρησιμοποιείτε ρούχα προστασίας.



Κρατήστε άλλα πρόσωπα μακριά από το μηχάνημα κατά την διάρκεια της χρήσης του.



3 ΠΡΟΔΙΑΓΡΑΦΕΣ ΑΣΦΑΛΕΙΑΣ/ΥΠΟΛΕΙΠΟΜΕΝΟΙ ΚΙΝΔΥΝΟΙ

3.1 ΠΡΟΕΙΔΟΠΟΙΗΣΕΙΣ: ΤΙ ΔΕΝ ΠΡΕΠΕΙ ΝΑ ΚΑΝΕΤΕ (λειτουργία πλυστικού μηχανήματος)

3.1.1 **Προσοχη.** ΜΗΝ επιτρέπετε τα παιδιά να χρησιμοποιούν το μηχάνημα, αλλά επιβλέψτε τα για να βεβαιωθείτε ότι δεν παίζουν με αυτό.

3.1.2 **Προσοχη.** Οι ρίψεις υπό πίεση μπορούν να είναι επικίνδυνες εάν χρησιμοποιούνται με ανάρμοστο τρόπο.

3.1.3 **Προσοχη.** ΜΗΝ χρησιμοποιείτε το μηχάνημα με εύφλεκτα, τοξικά υγρά ή τα οποία έχουν μη συμβατά χαρακτηριστικά με την σωστή λειτουργία του ίδιου του μηχανήματος. Απαγορεύεται η χρήση του μηχανήματος σε δυνητικά εύφλεκτη ή εκρηκτική ατμόσφαιρα.

3.1.4 **Προσοχη.** ΚΙΝΔΥΝΟΣ ΕΚΡΗΞΗΣ. ΜΗΝ ψεκάζετε εύφλεκτα υγρά.

3.1.5 **Προσοχη.** ΜΗΝ κατευθύνετε την ρίψη του νερού προς ανθρώπους ή ζώα.

3.1.6 **Προσοχη.** ΜΗΝ κατευθύνετε την ρίψη του νερού προς το ίδιο το μηχάνημα, προς ηλεκτρικά μέρη ή προς άλλους ηλεκτρικούς εξοπλισμούς.

3.1.7 **Προσοχη.** ΜΗΝ χρησιμοποιείτε το μηχάνημα εντός της ακτίνας μέσα στην οποία βρίσκονται άνθρωποι που δεν φορούν ρούχα προστασίας.

3.1.8 **Προσοχη.** ΜΗΝ κατευθύνετε την ρίψη προς τον εαυτό σας ή προς άλλους για τον καθαρισμό ρούχων ή υποδημάτων.

3.1.9 **Προσοχη.** ΜΗΝ χρησιμοποιείτε το μηχάνημα σε εξωτερικό χώρο σε περίπτωση βροχής.

3.1.10 **Προσοχη.** Το μηχάνημα ΔΕΝ πρέπει να ενεργοποιείται από παιδιά, από ανίκανα άτομα και από όσους δεν έχουν διαβάσει και κατανοήσει τις οδηγίες.

3.1.11 **Προσοχη.** ΜΗΝ αγγίζετε το φις και/ή την πρίζα με βρεγμένα χέρια.

3.1.12 **Προσοχη.** ΜΗΝ χρησιμοποιείτε το μηχάνημα με κατεστραμμένο το ηλεκτρικό καλώδιο. Εάν το ηλεκτρικό καλώδιο έχει καταστραφεί, πρέπει να αντικατασταθεί από τον παραγωγό, από ένα εξουσιοδοτημένο Κέντρο Υποστήριξης ή από άτομα που είναι ειδικευμένα προς αποφυγή κινδύνων για την ασφάλεια.

3.1.13 **Προσοχη.** ΜΗΝ χρησιμοποιείτε το μηχάνημα, εάν ένα καλώδιο τροφοδοσίας ή σημαντικά μέρη όπως π.χ. διατάξεις ασφαλείας, σωλήνες υψηλής πίεσης, πιστόλι, είναι κατεστραμμένα.

3.1.14 **Προσοχη.** ΜΗΝ μπλοκάρετε τον μοχλό του πιστολιού στη θέση λειτουργίας.



3.1.15 Προσοχη. Ελέγχετε αν το μηχάνημα διαθέτει την πινακίδα με τα χαρακτηριστικά, σε αντίθετη περίπτωση ειδοποιήστε το κατάστημα πώλησης. Τα μηχανήματα που δεν διαθέτουν πινακίδα ΔΕΝ πρέπει να χρησιμοποιούνται, δεδομένου ότι είναι ανώνυμα και πιθανώς επικίνδυνα.

3.1.16 Προσοχη. ΜΗΝ επεμβαίνετε και μην αλλάζετε τη διακρίβωση της βαλβίδας ρύθμισης και των διατάξεων ασφαλείας.

3.1.17 Προσοχη. ΜΗΝ αλλάζετε την αρχική διάμετρο της ρίψης του ακροφυσίου.

3.1.18 Προσοχη. ΜΗΝ μετακινείτε το μηχάνημα τραβώντας το ΗΛΕΚΤΡΙΚΟ ΚΑΛΩΔΙΟ.

3.1.19 Προσοχη. Αποφύγετε τη διέλευση οχημάτων πάνω από το σωλήνα υψηλής πίεσης.

3.1.20 Προσοχη. ΜΗΝ μετακινείτε το μηχάνημα τραβώντας τον σωλήνα υψηλής πίεσης.

3.1.21 Προσοχη. Η ρίψη υψηλής πίεσης επάνω σε ελαστικά, βαλβίδες ελαστικών και άλλα εξαρτήματα με πίεση μπορεί να είναι επικίνδυνη. Αποφύγετε τη χρήση του κιτ περιστρεφόμενου ακροφυσίου και σε κάθε περίπτωση διατηρείστε απόσταση ρίψης τουλάχιστον 30 cm κατά το καθάρισμα.

3.1.22 Προσοχη. Απαγορεύεται η χρήση μη γνήσιων εξαρτημάτων ή μη ειδικών για το μοντέλο αυτό. Απαγορεύεται να επιφέρετε τροποποιήσεις στο μηχάνημα· η εκτέλεση τροποποιήσεων ακυρώνει τη Δήλωση Συμμόρφωσης και απαλλάσσει τον κατασκευαστή από αστικές και ποινικές ευθύνες.

3.2 ΠΡΟΕΙΔΟΠΟΙΗΣΕΙΣ: ΤΙ ΔΕΝ ΠΡΕΠΕΙ ΝΑ ΚΑΝΕΤΕ (λειτουργία ψεκαστήρα)

3.2.1 ΜΗΝ χρησιμοποιείτε το μηχάνημα αυτό εκτός εάν το προσωπικό χρησιμοποιεί ρούχα προστασίας, όπως για παράδειγμα προστασίες για τα μάτια (γυαλιά ή μάσκα) και για τις αναπνευστικές οδούς.

3.2.2 ΜΗΝ ξεπλυθείτε ή ξεπλύνετε άλλους ανθρώπους με νερό για να καθαρίσετε ρούχα, υποδήματα και κάλτσες.

3.2.3 Απαγορεύεται αυστηρά η χρήση του μηχανήματος από παιδιά, εφήβους, εγκυμονούσες γυναίκες και προσωπικό χωρίς εμπειρία. Κρατήστε το μηχάνημα μακριά από παιδιά και ζώα.

3.2.4 ΜΗΝ ψεκάζετε κοντά σε νερά με ψάρια.

3.2.5 ΜΗΝ χρησιμοποιείτε το μηχάνημα εάν είστε κουρασμένοι, άρρωστοι ή υπό την επήρεια οινοπνεύματος, ναρκωτικών ή φαρμάκων που μπορούν να επηρεάσουν την φυσική και νοητική κατάσταση.



3.2.6 Απαγορεύεται αυστηρά να τρώτε, να πίνετε ή να καπνίζετε κατά την διάρκεια της χρήσης του μηχανήματος. ΜΗΝ αναρροφάτε ατμούς ή σταγόνες του χημικού διαλύματος. Σε περίπτωση επαφής, επικοινωνήστε αμέσως με τον γιατρό σας.

3.2.7 ΜΗΝ χρησιμοποιείτε το μηχάνημα, εάν υπάρχουν μέρη της κατεστραμμένα και/ή σε κακή κατάσταση. Χρησιμοποιείτε μόνο γνήσια ανταλλακτικά που συνιστώνται από τον κατασκευαστή.

3.2.8 ΜΗΝ αλλοιώνετε, τροποποιείτε ή αυξάνετε την πίεση του μηχανήματος με άλλες διατάξεις.

3.2.9 ΜΗΝ χρησιμοποιείτε το μηχάνημα σε περιβάλλοντα με δυνητικό κίνδυνο έκρηξης ή πυρκαγιάς.

3.2.10 ΜΗΝ χρησιμοποιείτε το μηχάνημα σε υψηλή θερμοκρασία για παρατεταμένο χρονικό διάστημα.

3.2.11 ΜΗΝ κατευθύνετε την ρίψη του μηχανήματος προς μέρη με τάση ή επάνω στην ίδια προς αποφυγή κινδύνων βραχυκυκλώματος.

3.2.12 ΜΗΝ βυθίζετε το μηχάνημα σε νερό για το πλύσιμο και μην ψεκάζετε νερό προς το ίδιο.

3.2.13 ΜΗΝ χρησιμοποιείτε διαλυτικά, εξαιρετικά όξινα ή βασικά διαλύματα και/ή εύφλεκτα υγρά με το μηχάνημα.

3.2.14 ΜΗΝ χρησιμοποιείτε το μηχάνημα όταν η θερμοκρασία κατέβει κάτω από 0 °C. Οι ζημιές που προκαλούνται από παγετό δεν καλύπτονται από την εγγύηση.

3.2.15 ΜΗΝ διασκορπίζετε τα χημικά διαλύματα. ΜΗΝ διασκορπίζετε νερό και χημικά διαλύματα κατά το ξέβγαλμα και τον καθαρισμό του μηχανήματος.

3.3 ΠΡΟΕΙΔΟΠΟΙΗΣΕΙΣ: ΤΙ ΠΡΕΠΕΙ ΝΑ ΚΑΝΕΤΕ (λειτουργία πλυστικού μηχανήματος)

3.3.1 **Προσοχη.** Όλα τα εξαρτήματα που είναι αγωγοί ηλεκτρικού ρεύματος ΠΡΕΠΕΙ ΝΑ ΠΡΟΣΤΑΤΕΥΟΝΤΑΙ από την ρίψη του νερού.

3.3.2 **Προσοχη.** Η ηλεκτρική σύνδεση θα πρέπει να εκτελεστεί από έναν εξειδικευμένο ηλεκτρολόγο σύμφωνα με το πρότυπο IEC 60364-1. Συνιστάται να προβλέψετε ένα διαφορικό διακόπτη που διακόπτει την ηλεκτρική τροφοδοσία στο παρόν μηχάνημα εάν το ρεύμα διαρροής προς τη γείωση υπερβαίνει τα 30 mA για 30 ms, ή ένα μέσο ελέγχου του κυκλώματος γείωσης.

3.3.3 **Προσοχη.** ΚΑΤΑ τη φάση εκκίνησης, το μηχάνημα μπορεί να προκαλέσει διαταραχές στο δίκτυο.



3.3.4 **Προσοχη.** Η λειτουργία με διαφορικό διακόπτη ασφαλείας προσφέρει επιπλέον ατομική προστασία (30 mA).

3.3.5 **Προσοχη.** Στα μοντέλα που δεν διαθέτουν φις η εγκατάσταση πρέπει να γίνει από ειδικευμένο προσωπικό.

3.3.6 **Προσοχη.** Χρησιμοποιήστε μόνο εξουσιοδοτημένες ηλεκτρικές προεκτάσεις και με κατάλληλη διατομή αγωγιμότητας.

3.3.7 **Προσοχη.** Να αποσυνδέετε πάντα τον διακόπτη όταν αφήνετε το μηχάνημα αφύλακτο.

3.3.8      

Προσοχη. Η υψηλή πίεση μπορεί να προκαλέσει την αναπήδηση εξαρτημάτων, γι' αυτό πρέπει να φοράτε όλα τα ρούχα και τις προστασίες που είναι κατάλληλα (ΜΑΠ) για την ασφάλεια και την ακεραιότητα του χειριστή.

3.3.9 **Προσοχη.** Πριν να κάνετε επεμβάσεις στο μηχάνημα, ΒΓΑΛΤΕ το φις από την πρίζα.

3.3.10 **Προσοχη.** Λόγω του ότι υπάρχει η πιθανότητα κύλισης προς τα πίσω, πρέπει να ΚΡΑΤΑΤΕ το πιστόλι γερά όταν τραβάτε τον μοχλό.

3.3.11 **Προσοχη.** ΤΗΡΕΙΤΕ τις προδιαγραφές του τοπικού οργανισμού παροχής ύδρευσης. Σύμφωνα με το πρότυπο IEC 60335-2-79 το μηχάνημα μπορεί να συνδεθεί απ' ευθείας στο δημόσιο δίκτυο παροχής πόσιμου νερού μόνο εφόσον στο σωλήνα τροφοδοσίας τοποθετηθεί μία διάταξη αντιροής με εκκένωση του νερού τύπου ΒΑ συμβατή με το πρότυπο ΕΝ 12729. Μπορείτε να παραγγείλετε την συσκευή αντιροής από τον κατασκευαστή.

3.3.12 **Προσοχη.** Το νερό που εισέρχεται στις συσκευές αντιροής δεν θεωρείται πόσιμο.

3.3.13 **Προσοχη.** Η συντήρηση και/ή επισκευή των ηλεκτρικών εξαρτημάτων ΠΡΕΠΕΙ να εκτελείται από ειδικευμένο προσωπικό.

3.3.14 **Προσοχη.** ΕΚΚΕΝΩΣΤΕ την υπολειπόμενη πίεση πριν αποσυνδέσετε τον σωλήνα από το μηχάνημα.

3.3.15 **Προσοχη.** ΕΛΕΓΧΕΤΕ πριν από κάθε χρήση και σε τακτά διαστήματα το σφίξιμο των βιδών και την καλή κατάσταση των τμημάτων του μηχανήματος, καθώς και αν υπάρχουν τμήματα σπασμένα ή τα οποία παρουσιάζουν φθορές.

3.3.16 **Προσοχη.** ΧΡΗΣΙΜΟΠΟΙΕΙΤΕ μόνο απορρυπαντικά που είναι συμβατά με τα υλικά επένδυσης του σωλήνα υψηλής πίεσης / ηλεκτρικού καλωδίου.

3.3.17 **Προσοχη.** ΚΡΑΤΑΤΕ τα άτομα και τα ζώα σε ελάχιστη απόσταση 15 μ.



3.3.18 Προσοχη. Το παρόν μηχάνημα έχει σχεδιαστεί για να χρησιμοποιείται με απορρυπαντικά τα οποία παρέχονται ή συνιστώνται από τον κατασκευαστή. Η χρήση διαφορετικών απορρυπαντικών ή χημικών προϊόντων μπορεί να έχει αρνητική επίπτωση στην ασφάλειά του.

3.3.19 Προσοχη. Αποφύγετε την επαφή του απορρυπαντικού με το δέρμα, ιδιαίτερα με τα μάτια! Σε περίπτωση επαφής με τα μάτια, ξεβγάλτε με καθαρό νερό και ζητήστε άμεσα ιατρική συμβουλή!

3.3.20 Προσοχη. Οι σωλήνες υψηλής πίεσης, τα ρακόρ και οι συνδέσεις είναι σημαντικά στοιχεία για την ασφάλεια της μηχανής. Χρησιμοποιείτε αποκλειστικά σωλήνες υψηλής πίεσης, ρακόρ και συνδέσμους συνιστώμενους από τον κατασκευαστή.

3.3.21 Προσοχη. Για να εξασφαλιστεί η ασφάλεια του μηχανήματος, χρησιμοποιείτε μόνο γνήσια ανταλλακτικά του κατασκευαστή ή εγκεκριμένα από τον ίδιο.

3.3.22 Προσοχη. Εάν χρησιμοποιείτε προέκταση, το φις και η πρίζα πρέπει να είναι υδατοστεγανά

3.3.23 Προσοχη. Τα ακατάλληλα καλώδια προέκτασης μπορούν να καταστούν επικίνδυνα. Εάν χρησιμοποιείτε καλώδιο προέκτασης, επιλέξτε έναν κατάλληλο τύπο για τη χρήση σε εξωτερικούς χώρους και βεβαιωθείτε ότι η σύνδεση παραμένει στεγνή και σε απόσταση από το έδαφος. Συνιστάται για το σκοπό αυτό η χρήση μιας περιέλιξης καλωδίου, που να διατηρεί την πρίζα σε απόσταση τουλάχιστον 60 mm από το έδαφος.

3.3.24 Προσοχη. Σβήστε το μηχάνημα και αποσυνδέστε το από την πηγή τροφοδοσίας πριν κάνετε εργασίες συναρμολόγησης, καθαρισμού, ρύθμισης, συντήρησης, αποθήκευσης και μεταφοράς.

3.3.25 Προσοχη. Τοποθετήστε το κιτ καθαρισμού σωληνώσεων μέχρι την κόκκινη εγκοπή πριν ανάψετε το μηχάνημα.

3.4 ΠΡΟΕΙΔΟΠΟΙΗΣΕΙΣ: ΤΙ ΠΡΕΠΕΙ ΝΑ ΚΑΝΕΤΕ (λειτουργία ψεκαστήρα)

3.4.1 Χρησιμοποιείτε το μηχάνημα σε χώρους και περιβάλλοντα με καλό αερισμό.

3.4.2 Ακολουθήστε με προσοχή τις προδιαγραφές ασφαλείας για την χρήση φυτοφαρμάκων.

3.4.3 Χρησιμοποιείτε αποκλειστικά προϊόντα εγκεκριμένα από τις αρμόδιες αρχές και ακολουθείτε με προσοχή τις οδηγίες που παρέχονται από τον παραγωγό επάνω στη συσκευασία τους.

3.4.4 Μετά την χρήση πλένετε χέρια, πρόσωπο και ρούχα.



EL

4 ΓΕΝΙΚΕΣ ΠΛΗΡΟΦΟΡΙΕΣ (ΕΙΚ.1)/ΣΕΛΙΔΑ 3

4.1 Χρήση του εγχειριδίου

Το παρόν εγχειρίδιο αποτελεί αναπόσπαστο μέρος του μηχανήματος· φυλάξτε το για μελλοντικές αναφορές. Διαβάστε το προσεκτικά πριν από την εγκατάσταση/χρήση. Σε περίπτωση μεταβίβασης της ιδιοκτησίας αυτός που παραχωρεί το μηχάνημα είναι υποχρεωμένος να παραδώσει το εγχειρίδιο στον νέο ιδιοκτήτη.

4.2 Παράδοση

Το μηχάνημα παραδίδεται στο εσωτερικό μιας συσκευασίας από χαρτόνι, μερικώς αποσυναρμολογημένο.

Η σύνθεση της προμήθειας απεικονίζεται στην εικ.1.

4.2.1 Συνοδευτικά έντυπα

- **A1** Εγχειρίδιο χρήσης και συντήρησης
- **A2** Οδηγίες για την ασφάλεια
- **A3** Δήλωση συμμόρφωσης
- **A4** Κανόνες εγγύησης

4.3 Διάθεση συσκευασίας

Τα υλικά από τα οποία αποτελείται η συσκευασία δεν ρυπαίνουν το περιβάλλον, ωστόσο πρέπει να ανακυκλώνονται ή να απορρίπτονται σύμφωνα με τον κανονισμό που ισχύει στην χώρα χρήσης.

5 ΤΕΧΝΙΚΕΣ ΠΛΗΡΟΦΟΡΙΕΣ (ΕΙΚ.1)/ΣΕΛΙΔΑ 3

5.1 Προβλεπόμενη χρήση

Το μηχάνημα προορίζεται για ατομική χρήση για τον καθαρισμό οχημάτων, μηχανημάτων, σκαφών, οικοδομικών εργασιών κλπ., για την αφαίρεση της επίμονης βρωμιάς με καθαρό νερό και βιοαποικοδομήσιμα χημικά απορρυπαντικά και ως ψεκαστήρας για υδατικά διαλύματα.

Το πλύσιμο κινητήρων οχημάτων επιτρέπεται μόνον εάν το ακάθαρτο νερό απορρίπτεται σύμφωνα με τους ισχύοντες κανονισμούς.

- Θερμοκρασία νερού στην είσοδο: **βλέπε πινακίδα χαρακτηριστικών στο μηχάνημα.**
- Πίεση νερού στην είσοδο: **min. 0,1 MPa - max. 1 MPa**.
- Θερμοκρασία περιβάλλοντος λειτουργίας: **άνω του 0 °C**.

Το μηχάνημα είναι συμβατό με το πρότυπο IEC 60335-1 και IEC 60335-2-79.

5.2 Χειριστής

Για τον προσδιορισμό του αρμόδιου χειριστή για την χρήση του μηχανήματος (επαγγελματική ή μη επαγγελματική) δείτε την εικόνα που απεικονίζεται στην εικ. 1.

5.3 Κύρια μέρη

- **B2** Εκτοξευτήρας
- **B3** Πιστόλι με ασφάλεια
- **B4** Ηλεκτρικό καλώδιο με φις
- **B5** Σωλήνας υψηλής πίεσης
- **B6** Ντεπόζιτο διαλύματος
- **E** Ακροφύσιο
- **H** Διάταξη εκκίνησης
- **I** Μοχλός χειρισμού ρίψης νερού
- **L** Φίλτρο νερού
- **N** Μοχλός εντολής ψεκαστήρα

5.3.1 Εξαρτήματα (εάν προβλέπονται στην προμήθεια - βλέπε εικ.1)

C1	Εργαλείο καθαρισμού ακροφυσίου	**C11**	Βάσεις
C2	Κιτ περιστρεφόμενου ακροφυσίου	**C12**	Μοχλός
C3	Μάνικα	**C14**	Τροχοί
C5	Ανέμη λάστιχου	**P1**	Λαβή
C8	Κιτ βούρτσας για μεγάλες επιφάνειες	**P2**	Εκτοξευτήρας
C9	Προσαρμογέας	**P3**	Σωλήνας παροχής
C10	Βίδες	**P4**	Ακροφύσιο ψεκαστήρα
		P5	Φίλτρο πιστολιού
		P6	Φίλτρο ντεπόζιτου
		A12	Εμπλοκή μοχλού

5.4 Διατάξεις ασφαλείας

- Διάταξη εκκίνησης (**H**)

Η διάταξη εκκίνησης αποτρέπει την τυχαία χρήση του μηχανήματος.

Προσοχή - κίνδυνος!

Μην επεμβαίνετε και μην μεταβάλλετε την διακρίβωση της βαλβίδας ασφαλείας.

- Βαλβίδα ασφαλείας και/ή περιορισμού πίεσης.

  Η βαλβίδα ασφαλείας είναι και βαλβίδα περιορισμού πίεσης. Όταν κλείνει το πιστόλι, η βαλβίδα ανοίγει και το νερό ανακυκλοφορεί από την αναρρόφηση της αντλίας ή εκκενώνεται στο έδαφος.
- Ασφάλεια (**D**): αποφεύγει την τυχαία ρίψη νερού.
- Θερμική προστασία: σε περίπτωση υπερφόρτωσης η θερμική προστασία σταματάει το μηχάνημα.

6 ΕΓΚΑΤΑΣΤΑΣΗ (ΕΙΚ.2)/ΣΕΛΙΔΑ 4

6.1 Συναρμολόγηση

Προσοχή - κίνδυνος!

Όλες οι εργασίες εγκατάστασης και συναρμολόγησης πρέπει να εκτελούνται με τη μηχανή αποσυνδεδεμένη από το ηλεκτρικό δίκτυο.

Για τη σειρά συναρμολόγησης δείτε **εικ.2**.

6.2 Συναρμολόγηση του περιστρεφόμενου ακροφυσίου

Το κιτ περιστρεφόμενου ακροφυσίου επιτρέπει την παροχή μεγαλύτερης ισχύος πλυσίματος.

Η χρήση του περιστρεφόμενου ακροφυσίου μπορεί να συμπέσει με μείωση της πίεσης ίση με το 25% σε σχέση με την πίεση που λαμβάνεται με το ρυθμιζόμενο ακροφύσιο. Σε κάθε περίπτωση η χρήση του επιτρέπει την παροχή μεγαλύτερης ισχύος πλυσίματος χάρη στην περιστροφή της ρίψης του νερού.

6.3 Ηλεκτρική σύνδεση

Προσοχή - κίνδυνος!

Εξακριβώστε ότι το ηλεκτρικό δίκτυο αντιστοιχεί στο βολτάζ και στην συχνότητα (V-Hz) που αναγράφεται στην πινακίδα αναγνώρισης (εικ.2).

6.3.1 Χρήση των καλωδίων προέκτασης

Η διατομή των καλωδίων προέκτασης πρέπει να είναι ανάλογη με το μήκος της· όσο μεγαλύτερο είναι το μήκος, τόσο μεγαλύτερη πρέπει να είναι η διατομή. Βλέπε πίνακα I.

6.4 Σύνδεση με το δίκτυο ύδρευσης (λειτουργία πλυστικού μηχανήματος)

Προσοχή - κίνδυνος!

Πρέπει να γίνεται αναρρόφηση μόνο φιλτραρισμένου ή καθαρού νερού. Η βρύση λήψης νερού πρέπει να εξασφαλίζει παροχή ίση με την ικανότητα της αντλίας.

Τοποθετήστε το μηχάνημα όσο το δυνατόν πιο κοντά στο δίκτυο παροχής ύδρευσης.

6.4.1 Στόμια σύνδεσης

- ● Έξοδος νερού (OUTLET)
- ■ Είσοδος νερού με φίλτρο (INLET)

6.4.2 Σύνδεση στο δημόσιο δίκτυο ύδρευσης

Το μηχάνημα μπορεί να συνδεθεί απ' ευθείας στο δημόσιο δίκτυο παροχής πόσιμου νερού μόνο εφόσον στο σωλήνα τροφοδοσίας τοποθετηθεί μία διάταξη αντιροής με εκκένωση του νερού συμβατή με τους ισχύοντες κανονισμούς. Βεβαιωθείτε ότι ο σωλήνας είναι τουλάχιστον Ø 13 mm, ότι είναι ενισχυμένος και ότι δεν έχει μήκος άνω των 25 m.

6.4.3 Αναρρόφηση νερού από ανοιχτούς κάδους

1) Βιδώστε τον σωλήνα αναρρόφησης με το φίλτρο στην είσοδο του νερού (INLET) και βυθίστε τον στον πάτο του κάδου.
2) Εξαερώστε το μηχάνημα:

α) Ξεβιδώστε τον εκτοξευτήρα.

β) Θέστε σε εκκίνηση το μηχάνημα και ανοίξτε το πιστόλι μέχρι που να μην υπάρχουν φυσαλίδες αέρα στο νερό που βγαίνει.

3) Σβήστε το μηχάνημα και ξαναβιδώστε τον εκτοξευτήρα.

Σημείωση: το μέγιστο ύψος αναρρόφησης είναι 0,5 m. Συνιστάται να γεμίσετε τον σωλήνα αναρρόφησης πριν από τη χρήση.

7 ΡΥΘΜΙΣΕΙΣ (ΕΙΚ.3)/ΣΕΛΙΔΑ 5

7.1 Ρύθμιση του ακροφυσίου

Χρησιμοποιήστε το ακροφύσιο (**E**) για να ρυθμίσετε την ρίψη του νερού.

8 ΠΛΗΡΟΦΟΡΙΕΣ ΓΙΑ ΤΗ ΧΡΗΣΗ (ΕΙΚ.4)/ΣΕΛΙΔΑ 6

Προσοχή - κίνδυνος!

Βεβαιωθείτε ότι το μηχάνημα βρίσκεται επάνω σε στερεή και ασφαλή βάση. Χρησιμοποιείτε το μηχάνημα σε κάθετη θέση. Μην καλύπτετε το μηχάνημα και μην το χρησιμοποιείτε σε περιβάλλοντα με λίγο αερισμό.

***ΣΗΜΑΝΤΙΚΟ!* Μην χρησιμοποιείτε το μηχάνημα χωρίς νερό, η στεγνή λειτουργία μπορεί να καταστρέψει την αντλία.**

8.1.1 Χειριστήρια (λειτουργία ψεκαστήρα)

- Διάταξη εκκίνησης (**H**).
- Μοχλός εντολής ψεκαστήρα (**N**).

8.1.2 Προετοιμασία

Γεμίστε το ντεπόζιτο (Β6). Δοκιμάστε το μηχάνημα με καθαρό νερό πριν προσθέσετε χημικά διαλύματα. Προετοιμάστε το χημικό διάλυμα σε ένα εξωτερικό δοχείο. Ρίξτε το διάλυμα στο ντεπόζιτο (Β6). Μην γεμίζετε το ντεπόζιτο πάνω από το μέγιστο επίπεδο που υποδεικνύεται. Κλείστε την τάπα σφιχτά. Σε περίπτωση χρήσης διαφορετικού διαλύματος, καθαρίστε το ντεπόζιτο με καθαρό νερό. Μην διασκορπίζετε το νερό ξεβγάλματος.

8.1.3 Εκκίνηση (βλέπε εικ.4)

Βάλτε την διάταξη εκκίνησης (H) σε θέση (ON/I λειτουργία ψεκαστήρα). Πιέστε την Μοχλός εντολής ψεκαστήρα (N) για να ανοίξετε την ροή· μπλοκάρετε την ασφάλεια (A12) για να διατηρήσετε την ροή ανοιχτή.

8.1.4 Σταμάτημα

Αφήστε ελεύθερη την Μοχλός εντολής ψεκαστήρα (N) και θέστε την διάταξη εκκίνησης (H) σε θέση (0) για να σβήσετε το μηχάνημα.

ΣΗΜΑΝΤΙΚΟ! Μην κρατάτε το μηχάνημα αναμμένο έχοντας αφήσει ελεύθερη την λαβή για περισσότερο από 5 λεπτά.

8.1.5 Θέση εκτός λειτουργίας

Αφήστε ελεύθερη την Μοχλός εντολής ψεκαστήρα (N) και θέστε την διάταξη εκκίνησης (H) σε θέση (0) για να σβήσετε το μηχάνημα και να εκκενώσετε την πίεση από την λαβή. Τοποθετήστε το υπόλοιπο διάλυμα σε ένα εξωτερικό δοχείο και φυλάξτε το σύμφωνα με τις οδηγίες που παρέχονται από τους παραγωγούς. Μην διασκορπίζετε το υπόλοιπο διάλυμα μετά την χρήση του. Ξεβγάλτε το μηχάνημα με καθαρό νερό και στεγνώστε το μετά την χρήση του πριν την αποθήκευση για να παρατείνετε την ζωή του μηχανήματος. Πολλά διαλύματα μπορούν να ξεραθούν και να σκληρύνουν εάν μείνουν μέσα στο ντεπόζιτο, μπλοκάροντας το ακροφύσιο, την βαλβίδα και τον σωλήνα.

8.2.1 Χειριστήρια (λειτουργία πλυστικού μηχανήματος)

- Διάταξη εκκίνησης (**H**).
- Μοχλός χειρισμού ρίψης νερού (**I**).

8.2.2 Εκκίνηση (βλέπε εικ.4)

1) Ανοίξτε εντελώς τη βρύση του δικτύου ύδρευσης.
2) Αποσυνδέστε την ασφάλεια (**D**).
3) Κρατήστε το πιστόλι ανοιχτό για μερικά δευτερόλεπτα και θέστε σε εκκίνηση το μηχάνημα με τη διάταξη εκκίνησης (ON/II λειτουργία πλυστικού μηχανήματος).

- **κλείνοντας** το πιστόλι, η δυναμική πίεση σβήνει αυτόματα τον ηλεκτροκινητήρα·
- **ανοίγοντας** το πιστόλι, η πτώση της πίεσης ξεκινά αυτόματα τον κινητήρα και η πίεση αναμορφώνεται με μία πολύ μικρή καθυστέρηση·
- για την σωστή λειτουργία, οι ενέργειες **κλεισίματος** και **ανοίγματος** του πιστολιού **δεν** πρέπει να γίνονται μέσα σε χρονικό διάστημα **μικρότερο** από 4÷5 δευτερόλεπτα.

Για να μην προκληθούν φθορές στο μηχάνημα αποφύγετε τη λειτουργία του χωρίς νερό και ελέγχετε ότι το μηχάνημα είναι πάντα κατάλληλα τροφοδοτημένο με νερό.

8.2.3 Σταμάτημα

1) Βάλτε την διάταξη εκκίνησης στη θέση (OFF/0).
2) Ανοίξτε το πιστόλι και εκκενώστε την πίεση στο εσωτερικό των σωληνώσεων.
3) Εισάγετε την ασφάλεια (**D**).

8.2.4 Επανεκκίνηση

1) Αποσυνδέστε την ασφάλεια (**D**).
2) Ανοίξτε το πιστόλι και αφήστε να εκκενωθεί ο αέρας που υπάρχει στο εσωτερικό των σωληνώσεων.
3) Βάλτε την διάταξη εκκίνησης στη θέση (ON/II).

8.2.5 Θέση εκτός λειτουργίας

1) Κλείστε τη βρύση του νερού.
2) Εκκενώστε την υπολειπόμενη πίεση από το πιστόλι μέχρι να βγει όλο το νερό από το μηχάνημα.
3) Σβήστε το μηχάνημα (OFF/0).
4) Βγάλτε το φις από την πρίζα.
5) Εισάγετε την ασφάλεια (**D**) του πιστολιού.

8.2.6 Συμβουλές για σωστό πλύσιμο

Διαλύστε τη βρωμιά τοποθετώντας επάνω στην στεγνή επιφάνεια το απορρυπαντικό. Επάνω στις κάθετες επιφάνειες ενεργείτε από κάτω προς τα πάνω. Αφήστε να ενεργήσει για 1÷2 λεπτά, χωρίς να αφήσετε όμως την επιφάνεια να στεγνώσει. Ενεργήστε με την ρίψη υψηλής πίεσης σε απόσταση μεγαλύτερη από 30 cm, αρχίζοντας από κάτω. Φροντίστε ώστε τα νερά από το ξέβγαλμα να μην τρέχουν επάνω στις επιφάνειες που δεν έχουν πλυθεί.

Σε ορισμένες περιπτώσεις για να αφαιρέσετε την ακαθαρσία είναι απαραίτητη η μηχανική δράση των βουρτσών πλυσίματος.

Η υψηλή πίεση δεν είναι πάντα η καλύτερη λύση για καλό πλύσιμο, καθώς μπορεί να προκαλέσει φθορές σε ορισμένες επιφάνειες. Συνιστάται να αποφεύγετε τη χρήση της ρίψης ακίδας του ρυθμιζόμενου ακροφυσίου και του περιστρεφόμενου ακροφυσίου επάνω σε ευαίσθητα και βαμμένα μέρη και επάνω σε εξαρτήματα με πίεση (π.χ. ελαστικά, βαλβίδες φουσκώματος...).

Η καλή πλυστική δράση εξαρτάται κατά ίση αναλογία από την πίεση και από τον όγκο του νερού.

9 ΣΥΝΤΗΡΗΣΗ (ΕΙΚ.5)/ΣΕΛΙΔΑ 311

Όλες οι επεμβάσεις συντήρησης που δεν περιλαμβάνονται σ' αυτό το κεφάλαιο πρέπει να πραγματοποιούνται σε ένα εξουσιοδοτημένο Κέντρο πώλησης και Υποστήριξης.

Προσοχή - κίνδυνος!

Πριν εκτελέσετε οποιαδήποτε επέμβαση στο μηχάνημα, βγάλτε το φις από την πρίζα του ρεύματος.

9.1 Καθαρισμός του ακροφυσίου (λειτουργία πλυστικού μηχανήματος)

1) Αποσυναρμολογήστε τον εκτοξευτήρα από το πιστόλι.
2) Απομακρύνετε την ακαθαρσία από την οπή του ακροφυσίου (**E-C2**) με το εργαλείο (**C1**).

9.2 Καθαρισμός του ακροφυσίου (λειτουργία ψεκαστήρα)

1) Αποσυναρμολογήστε το ακροφύσιο (**P4**).
2) Ξεβγάλτε με καθαρό νερό.

9.3 Καθαρισμός του φίλτρου (λειτουργία πλυστικού μηχανήματος)

Εξακριβώστε το φίλτρο αναρρόφησης (**L**) πριν από κάθε χρήση και, σε περίπτωση που είναι απαραίτητο, προχωρήστε στον καθαρισμό όπως αναφέρεται.

9.4 Καθαρισμός των φίλτρων (λειτουργία ψεκαστήρα)

Καθαρίζετε πάντα τα φίλτρα. Καθαρίστε το φίλτρο πιστολιού (**P5**) μετά από κάθε χρήση. Εάν η ικανότητα της ρίψης είναι μειωμένη, ξεβιδώστε τον δακτύλιο στην βάση της λαβής (**P1**) αφαιρέστε και ξεβγάλτε το φίλτρο (**P5**) στο εσωτερικό του πιστολιού με καθαρό νερό και επανατοποθετήστε το.

Καθαρίστε το φίλτρο ντεπόζιτου (**P6**) μετά από κάθε χρήση. Ανοίξτε την τάπα του ντεπόζιτου, βγάλτε τον σωλήνα αναρρόφησης, αφαιρέστε και ξεβγάλτε το φίλτρο (**P6**) με καθαρό νερό και επανατοποθετήστε το.

9.5 Φύλαξη

Πριν από τη χειμερινή φύλαξη, βάλτε το μηχάνημα να λειτουργήσει με μη επιθετικό και μη τοξικό αντιπαγωτικό υγρό.

Τοποθετήστε το μηχάνημα σε στεγνό μέρος και προστατευμένο από τον παγετό.

10 ΑΠΟΘΗΚΕΥΣΗ ΚΑΙ ΜΕΤΑΦΟΡΑ (ΕΙΚ.5)/ΣΕΛΙΔΑ 311

Αποθηκεύστε τα εξαρτήματα όπως προβλέπεται στην εικ.5.

Μεταφέρατε το μηχάνημα όπως προβλέπεται στην εικ.5.

EL

11 ΠΛΗΡΟΦΟΡΙΕΣ ΣΧΕΤΙΚΑ ΜΕ ΤΙΣ ΒΛΑΒΕΣ

Λειτουργία πλυστικού μηχανήματος		
Προβλήματα	**Πιθανές αιτίες**	**Λύσεις**
Η αντλία δεν φθάνει την καθορισμένη πίεση	Έχει φθαρεί το ακροφύσιο	Αντικαταστήστε το ακροφύσιο
	Φίλτρο νερού ακάθαρτο	Καθαρίστε το φίλτρο (**L**) (εικ.5)
	Ανεπαρκής τροφοδοσία νερού	Ανοίξτε πλήρως τη βρύση
	Αναρρόφηση αέρα	Ελέγξτε τα ρακόρ
	Αέρας στην αντλία	Σβήστε το μηχάνημα και ενεργοποιήστε το πιστόλι μέχρι να βγει μία συνεχής ρίψη. Θέστε και πάλι σε εκκίνηση.
	Ύψος αναρρόφησης από ανοιχτό κάδο μεγαλύτερο από 0,5 m	Μειώστε το ύψος αναρρόφησης
Η αντλία έχει απότομες αλλαγές πίεσης	Αναρρόφηση νερού από εξωτερικό ντεπόζιτο	Συνδέστε το μηχάνημα στο δίκτυο ύδρευσης
	Θερμοκρασία νερού στην είσοδο υπερβολικά υψηλή	Μειώστε την θερμοκρασία
	Βουλωμένο ακροφύσιο	Καθαρίστε το ακροφύσιο (εικ.5)
	Φίλτρο αναρρόφησης (**L**) βρώμικο	Καθαρίστε το φίλτρο (**L**) (εικ.5)
Ο κινητήρας "βουίζει" αλλά δεν ξεκινά	Ανεπαρκής τάση του δικτύου	Ελέγξτε ότι η τάση του δικτύου αντιστοιχεί στην τάση της πινακίδας (εικ.2)
	Απώλεια τάσης οφειλόμενη στην προέκταση	Εξακριβώστε τα χαρακτηριστικά της προέκτασης
	Παρατεταμένο σταμάτημα του μηχανήματος	Συμβουλευτείτε ένα εξουσιοδοτημένο Κέντρο Τεχνικής Υποστήριξης
	Προβλήματα στη διάταξη TSS	Συμβουλευτείτε ένα εξουσιοδοτημένο Κέντρο Τεχνικής Υποστήριξης
Ο ηλεκτροκινητήρας δεν ξεκινά	Απουσία τάσης	Εξακριβώστε την παρουσία τάσης στο δίκτυο και ελέγξτε ότι το φις έχει τοποθετηθεί σωστά (*)
	Προβλήματα στη διάταξη TSS	Συμβουλευτείτε ένα εξουσιοδοτημένο Κέντρο Τεχνικής Υποστήριξης
Απώλειες νερού	Οι φλάντζες στεγανότητας έχουν φθαρεί	Αντικαταστήστε τις φλάντζες σε ένα εξουσιοδοτημένο Κέντρο Τεχνικής Υποστήριξης
Θόρυβος	Θερμοκρασία νερού υπερβολικά υψηλή	Μειώστε τη θερμοκρασία (βλέπε τεχνικά στοιχεία)
Απώλειες λαδιού	Οι φλάντζες στεγανότητας έχουν φθαρεί	Συμβουλευτείτε ένα εξουσιοδοτημένο Κέντρο Τεχνικής Υποστήριξης
Το μηχάνημα ξεκινά παρόλο που το πιστόλι είναι κλειστό	Ελαττωματική στεγανότητα στο σύστημα υψηλής πίεσης ή στο κύκλωμα της αντλίας	Συμβουλευτείτε ένα εξουσιοδοτημένο Κέντρο Τεχνικής Υποστήριξης
Τραβώντας τον μοχλό του πιστολιού, το νερό δεν βγαίνει (με σωλήνα τροφοδοσίας εισαγμένο)	Βουλωμένο ακροφύσιο	Καθαρίστε το ακροφύσιο (εικ.5)
Λειτουργία ψεκαστήρα		
Προβλήματα	**Πιθανές αιτίες**	**Λύσεις**
Η αντλία είναι σε πίεση, αλλά το υγρό δεν παρέχεται	Διάλυμα υπερβολικά πυκνό	Αραιώστε με νερό
	Κύκλωμα με σχηματισμό κρούστας ή με τσακίσματα	Ξεβγάλτε με καθαρό νερό και εξαλείψτε ενδεχόμενα τσακίσματα. Εάν το πρόβλημα επιμένει συμβουλευτείτε ένα εξουσιοδοτημένο Κέντρο Τεχνικής Υποστήριξης.
	Βουλωμένα φίλτρα ή ακροφύσια	Ελέγξτε και καθαρίστε τα φίλτρα (P5) και (P6) και τα ακροφύσια (P4)
	Τα φίλτρα δεν έχουν εισαχθεί σωστά	Καθαρίστε τα φίλτρα (P5) / εισάγετέ τα σωστά
	Άδειο ντεπόζιτο	Γεμίστε το ντεπόζιτο



(*) Εάν κατά τη διάρκεια της λειτουργίας ο κινητήρας σταματήσει και δεν ξεκινήσει και πάλι, περιμένετε 2-3 λεπτά πριν να κάνετε εκ νέου την εκκίνηση (**Επέμβαση της θερμικής προστασίας**). Εάν το πρόβλημα επαναληφθεί για περισσότερες από μία φορές, επικοινωνήστε με την Υπηρεσία Τεχνικής Υποστήριξης.

12 ΠΩΣ ΔΕΝ ΘΑ ΠΡΟΚΑΛΕΣΕΤΕ ΖΗΜΙΑ ΣΤΙΣ ΕΠΙΦΑΝΕΙΕΣ

ΠΡΟΣΟΧΗ

12.1 Η χρήση του μηχανήματος για το πλύσιμο των ελαστικών μπορεί να προκαλέσει ζημιές στα ελαστικά και να καταστεί επικίνδυνη.
12.2 Μην στρέφετε την ρίψη υψηλής πίεσης απ' ευθείας επάνω στο ελαστικό.
12.3 Χρησιμοποιείτε πάντα το μηχάνημα στην πιο χαμηλή πίεση όταν κάνετε χειρισμούς καθαρισμού κοντά σε τροχούς και ελαστικά.
12.4 Μην χρησιμοποιείτε ποτέ τον "Εκτοξευτήρα τούρμπο" για να πλένετε ένα οποιοδήποτε μέρος του οχήματος.
12.5 Για περαιτέρω πληροφορίες διαβάστε την ενότητα: **"8.2.6 Συμβουλές για σωστό πλύσιμο"**.



EL

Δήλωση συμμόρφωσης ΕΚ

Εμείς η Annovi Reverberi S.p.A., Bomporto (Μόντενα), Ιταλία, δηλώνουμε ότι το(τα) ακόλουθο(α) μηχάνημα(μηχανήματα) AR Blue Clean:

Ονομασία του μηχανήματος	Πλυστικό μηχάνημα υψηλής πίεσης	
Αρ. μοντέλου	**2.A DHS**	**2.A DHS PE**
Απορροφούμενη ισχύς	2,2 kW	2,2 kW

είναι συμβατό(ά) με τις ακόλουθες ευρωπαϊκές οδηγίες: 2006/42/ΕΚ, 2014/35/ΕΕ, 2011/65/ΕΕ, 2015/863/ΕΕ, 2012/19/ΕΕ, 2014/30/ΕΕ, 2000/14/ΕΚ (Ιταλικό Νομοθετικό Διάταγμα 262/2002).

και παράγεται(ονται) σύμφωνα με τα ακόλουθα πρότυπα ή τα ακόλουθα τυποποιημένα έγγραφα: EN 60335-1· EN 60335-2-79· EN 55014-1· EN 55014-2· EN 61000-3-2· EN 61000-3-3· EN 61000-3-11· EN 60704-1· EN 62233· EN IEC 63000.

Όνομα και διεύθυνση του υπεύθυνου για τη χορήγηση του τεχνικού φακέλου: Stefano Reverberi / AR Managing Director Via ML King, 3 - 41122 Modena, Italia

Η διαδικασία αξιολόγησης της συμμόρφωσης η οποία απαιτείται από την οδηγία 2000/14/ΕΚ έχει διενεργηθεί σύμφωνα με το Παράρτημα V.

Αρ. μοντέλου	**2.A DHS**	**2.A DHS PE**
Μετρηθείσα στάθμη ηχητικής ισχύος:	90,3 dB (A)	90,3 dB (A)
Εγγυημένη στάθμη ηχητικής ισχύος:	93 dB (A)	93 dB (A)

Ημερομηνία: 15.09.2021 - **MONTENA (I)**

Stefano Reverberi /Managing Director

Εγγύηση

Η ισχύς της εγγύησης ρυθμίζεται σύμφωνα με τους κανονισμούς που ισχύουν στη χώρα στην οποία διακινείται η εμπορία του προϊόντος (εκτός εάν οριστεί διαφορετικά από τον παραγωγό).

Εάν το προϊόν είναι ελαττωματικό λόγω της ποιότητας των υλικών, λόγω κατασκευής ή λόγω μη συμμόρφωσης κατά την περίοδο ισχύος της εγγύησης, ο κατασκευαστής εγγυάται την αντικατάσταση των ελαττωματικών μερών, προνοεί για την επισκευή των προϊόντων εάν η φθορά τους είναι λογική ή για την αντικατάστασή τους.

Η εγγύηση δεν καλύπτει εξαρτήματα τα οποία υπόκεινται σε συνήθη φθορά (βαλβίδα, έμβολο, παρέμβυσμα νερού, παρέμβυσμα λαδιού, ελατήρια, δακτύλιους OR, εξαρτήματα όπως σωλήνας, πιστόλι, βούρτσες, τροχούς, κλπ.)·

Η εγγύηση δεν καλύπτει ελαττώματα τα οποία προκαλούνται από ή προκύπτουν από:

- ανάρμοστη χρήση, μη επιτρεπτή χρήση, αμέλεια,
- ενοικίαση ή επαγγελματική χρήση εφόσον το προϊόν έχει πωληθεί για οικιακή χρήση,
- μη τήρηση των κανόνων συντήρησης που προβλέπονται στο σχετικό βιβλίο,
- επισκευές που έχουν εκτελεστεί από μη εξουσιοδοτημένο προσωπικό ή κέντρα υποστήριξης,
- χρήση μη γνήσιων ανταλλακτικών ή εξαρτημάτων,
- ζημιές προκαλούμενες από την μεταφορά, από ξένα αντικείμενα ή ουσίες, ατύχημα,
- προβλήματα αποθήκευσης ή αποθεματοποίησης.

Για την ενεργοποίηση της εγγύησης είναι απαραίτητη η επίδειξη της απόδειξης αγοράς.

Για υποστήριξη, επικοινωνήστε με το κατάστημα πώλησης από το οποίο έγινε η αγορά

EL

Τεχνικά Στοιχεία

Τεχνικά Στοιχεία	Μονάδες μέτρησης	2.A DHS	2.A DHS PE
Παροχή	l/min	5,5	5,5
Μέγιστη παροχή	l/min	7,66	7,66
Πίεση	MPa	10,7	10,7
Μέγιστη πίεση	MPa	16	16
Ισχύς	kW	2,2	2,2
Μέγιστη θερμοκρασία τροφοδοσίας	°C	50	50
Μέγιστη πίεση τροφοδοσίας	MPa	1	1
Δύναμη ανάκρουσης του πιστολιού στη μέγιστη πίεση	N	13,4	13,4
Τύπος λαδιού αντλίας	kg	-	-
Κλάση Προστασίας	-	II / ⧈	II / ⧈
Μόνωση Κινητήρα	Κλάση	F	F
Προστασία Κινητήρα	-	IPX5	IPX5
Τάση	V~/Hz	220-240~/50	220-240~/50
Μέγιστη επιτρεπτή σύνθετη αντίσταση δικτύου	Ω	-	-
Στάθμη ηχητικής πίεσης L_{pA} (EN 60704-1) (K = 2,5 dB(A))	dB (A)	78,8	78,8
Στάθμη ηχητικής ισχύος L_{WA} (EN 60704-1) (K = 2,5 dB(A))	dB (A)	93	93
Κραδασμοί του μηχανήματος (K = 1 m/s^2):	m/s^2	<2,5	<2,5
Βάρος	kg	11,6	11,6

Τεχνικά Στοιχεία Ψεκαστήρα

Τεχνικά Στοιχεία	Μονάδες μέτρησης	2.A DHS	2.A DHS PE
Απορροφούμενη ισχύς	W	35	35
Ικανότητα ντεπόζιτου	l	0,8	0,8
Πίεση	MPa	0,3	0,3
Πίεση Max	MPa	0,4	0,4
Παροχή	l/min	0,3	0,3

Με την επιφύλαξη τεχνικών τροποποιήσεων!

1 INSTRUCCIONES DE SEGURIDAD

1.1 La máquina que ha adquirido es un producto tecnológicamente muy avanzado, realizado por uno de los mayores expertos europeos en la fabricación de hidrolimpiadoras de alta presión. Hemos redactado este documento para que usted pueda sacarle el máximo rendimiento a la máquina: léalo atentamente y siga las instrucciones cada vez que la utilice. Durante la conexión, el uso y el mantenimiento de la máquina, tome todas las precauciones posibles para proteger su propia integridad física y la de cualquier otra persona que se encuentre en las inmediaciones. Es fundamental leer atentamente y respetar las normas de seguridad, ya que su inobservancia puede crear riesgos para la salud y seguridad de las personas o provocar daños económicos.

2 SEÑALES DE INFORMACIÓN

2.1 Respetar las disposiciones indicadas en las señales, las placas y los símbolos aplicados a la máquina e incluidas en estas instrucciones.
Tanto en la máquina como en este manual de instrucciones aparecen solo los símbolos correspondientes a la máquina comprada. Verificar que las placas y los símbolos aplicados a la máquina siempre estén íntegros y que sean perfectamente legibles; de no ser así, sustituirlos sin modificar su posición original.

⚠ Atención: peligro

Leer atentamente estas instrucciones antes de usar el equipo.

Icono E3. Indica que la máquina está destinada a un uso no profesional (doméstico). Puede ser utilizada por personas con capacidades psicofísicas o sensoriales reducidas, o que no dispongan de la experiencia y los conocimientos necesarios, siempre que estén supervisados o que hayan recibido instrucciones sobre el uso seguro de la máquina y que comprendan los riesgos que este uso conlleva.

Órganos en movimiento. No tocar.

0 Posición de interruptor apagado

I SPRAYING MODE Posición de interruptor encendido (función rociador)

II WASHING MODE Posición de interruptor encendido (función hidrolimpiadora de alta presión)



Nivel de potencia acústica garantizado

Prohibición: le indica al usuario que es posible que las normas nacionales prohíban la conexión del producto a la red de abastecimiento de agua potable.


Señal de peligro: le indica al usuario que no dirija el chorro de agua hacia personas, animales, equipos eléctricos ni contra el producto mismo.

Este producto lleva aislamiento de Clase II, lo que significa que está equipado con un aislamiento reforzado o doble.

CE Este producto cumple con las directivas europeas aplicables en la materia.

Icono E1. Indica que la máquina **no se puede eliminar** como residuo urbano; se le puede entregar al distribuidor al comprar una máquina nueva. Las partes eléctricas y electrónicas que constituyen la máquina no deben reutilizarse para usos impropios, dada la presencia de sustancias nocivas para la salud.

Llevar auriculares de protección.

Llevar máscara de protección.

Llevar equipos de protección respiratoria.

Llevar guantes de protección.

Llevar calzado de seguridad.

Llevar ropa de protección.



Mantener a las demás personas a debida distancia de la máquina durante su uso.



3 NORMAS DE SEGURIDAD / RIESGOS RESIDUALES

3.1 ADVERTENCIAS: OPERACIONES QUE NO DEBEN EFECTUARSE (función hidrolimpiadora de alta presión)

3.1.1 **Atención.** NO permitir que los niños utilicen la máquina y vigilarlos para impedir que jueguen con ella.

3.1.2 **Atención.** Los chorros a presión pueden ser peligrosos si se utilizan de modo impropio.

3.1.3 **Atención.** NO utilizar la máquina con líquidos inflamables, tóxicos o cuyas características sean incompatibles con el correcto funcionamiento de dicha máquina. Está prohibido utilizar la máquina en atmósferas potencialmente inflamables o explosivas.

3.1.4 **Atención.** PELIGRO DE EXPLOSIÓN. NO rociar líquidos inflamables.

3.1.5 **Atención.** NO dirigir el chorro de agua hacia personas o animales.

3.1.6 **Atención.** NO dirigir el chorro de agua hacia la máquina misma o sus componentes eléctricos ni hacia otros equipos eléctricos.

3.1.7 **Atención.** NO utilizar la máquina en el radio en que se encuentren personas desprovistas de ropa de protección.

3.1.8 **Atención.** NO dirigir el chorro contra sí mismo ni contra otras personas para limpiar ropa o calzado.

3.1.9 **Atención.** NO utilizar la máquina al aire libre en caso de lluvia.

3.1.10 **Atención.** La máquina NO puede ser accionada por niños, personas discapacitadas o personas que no hayan leído y comprendido las instrucciones.

3.1.11 **Atención.** NO tocar el enchufe ni la toma eléctrica con las manos mojadas.

3.1.12 **Atención.** NO utilizar la máquina si el cable eléctrico está dañado. Si el cable eléctrico está dañado, deberá ser sustituido por el fabricante o uno de sus Centros de Asistencia autorizados, o bien por una persona debidamente cualificada, a fin de evitar riesgos para la seguridad.

3.1.13 **Atención.** NO utilizar la máquina si está dañado un cable de alimentación o piezas importantes tales como los dispositivos de seguridad, los tubos de alta presión o la pistola.

3.1.14 **Atención.** NO bloquear el gatillo de la pistola en la posición de funcionamiento.



3.1.15 Atención. Comprobar que la máquina lleve la placa de datos; en caso contrario, informar al distribuidor. Las máquinas desprovistas de placa NO deben utilizarse, ya que se desconocen sus datos y características y, por tanto, son potencialmente peligrosas.

3.1.16 Atención. NO alterar ni modificar la calibración de la válvula de regulación ni de los dispositivos de seguridad.

3.1.17 Atención. NO modificar el diámetro original del chorro de la boquilla.

3.1.18 Atención. NO desplazar la máquina tirando del CABLE ELÉCTRICO.

3.1.19 Atención. Evítese el tránsito de vehículos sobre el tubo de alta presión.

3.1.20 Atención. NO desplazar la máquina tirando del tubo de alta presión.

3.1.21 Atención. Puede ser peligroso aplicar el chorro de alta presión sobre neumáticos, válvulas de neumáticos y otros componentes bajo presión. NO usar el kit de la boquilla giratoria y, en cualquier caso, mantener el chorro a una distancia de 30 cm como mínimo durante la limpieza.

3.1.22 Atención. Está prohibido utilizar accesorios no originales o no específicos para el modelo. Está prohibido modificar la máquina; la realización de modificaciones invalida la declaración de conformidad y exime al fabricante de responsabilidades civiles y penales.

3.2 ADVERTENCIAS: OPERACIONES QUE NO DEBEN EFECTUARSE (función rociador)

3.2.1 NO utilizar este aparato a menos que el personal lleve ropa de protección, como, por ejemplo, protecciones para los ojos (gafas o máscara) y para las vías respiratorias.

3.2.2 NO lavarse ni lavar a otras personas con agua para limpiar los indumentos, el calzado ni los calcetines.

3.2.3 Se prohíbe terminantemente el uso del aparato por parte de niños, adolescentes, embarazadas y personal inexperto. Mantener el aparato lejos de niños y animales.

3.2.4 NO rociar en las cercanías de aguas habitadas por peces.

3.2.5 NO utilizar el aparato si se está cansado, enfermo o bajo los efectos de alcohol, drogas o fármacos que puedan afectar al estado psicofísico del usuario.

3.2.6 Se prohíbe terminantemente comer, beber o fumar durante la utilización del aparato. NO aspirar vapores ni gotas de la solución química. En caso de contacto, llamar de inmediato al médico.



3.2.7 NO utilizar el aparato si alguna de sus partes está estropeada y/o en mal estado. Utilizar únicamente recambios originales recomendados por el fabricante.

3.2.8 NO manipular, modificar ni presurizar el aparato con otros dispositivos.

3.2.9 NO utilizar el aparato en lugares donde exista el riesgo de explosión o incendio.

3.2.10 NO utilizar el aparato a alta temperatura durante un período de tiempo prolongado.

3.2.11 NO dirigir el chorro del aparato contra partes en tensión o contra sí mismo, para evitar todo riesgo de cortocircuito.

3.2.12 Para lavar el aparato, NO sumergirlo ni rociarlo con agua.

3.2.13 NO utilizar disolventes, soluciones altamente ácidas o básicas ni líquidos inflamables con el aparato.

3.2.14 NO utilizar el aparato cuando la temperatura descienda por debajo de 0 °C. Los daños debidos a congelación no están cubiertos por la garantía.

3.2.15 NO abandonar, verter o eliminar las soluciones químicas de forma incontrolada. NO eliminar el agua ni las soluciones químicas de forma incontrolada durante el lavado y la limpieza del aparato.

3.3 ADVERTENCIAS: OPERACIONES QUE DEBEN EFECTUARSE (función hidrolimpiadora de alta presión)

3.3.1 **Atención.** Todos los componentes conductores de corriente DEBEN ESTAR PROTEGIDOS contra el chorro de agua.

3.3.2 **Atención.** La conexión eléctrica deberá ser realizada por un electricista cualificado de conformidad con lo dispuesto por la norma IEC 60364-1. Se recomienda instalar un interruptor diferencial que interrumpa la alimentación eléctrica de la máquina si la corriente de dispersión a tierra supera los 30 mA por 30 ms, o bien un dispositivo de control del circuito de tierra.

3.3.3 **Atención.** DURANTE la fase de arranque, la máquina puede crear interferencias en la red.

3.3.4 **Atención.** El funcionamiento con un interruptor diferencial de seguridad ofrece una protección personal adicional (30 mA).

3.3.5 **Atención.** En los modelos desprovistos de enchufe, la instalación debe ser efectuada por personal cualificado.

3.3.6 **Atención.** Utilizar solo cables alargadores autorizados y con un conductor de sección apropiada.



3.3.7 **Atención.** Desconectar siempre el interruptor cuando se va a dejar la máquina sin supervisión.

3.3.8 

Atención. La alta presión puede provocar el rebote de piezas. Usar todas las prendas y protecciones (EPI) necesarias para garantizar la seguridad y la integridad física del operador.

3.3.9 **Atención.** EXTRAER el enchufe de la toma de corriente antes de efectuar trabajos en la máquina.

3.3.10 **Atención.** Se debe EMPUÑAR la pistola firmemente al accionar el gatillo, a causa de la fuerza de retroceso.

3.3.11 **Atención.** RESPETAR las disposiciones establecidas por el ente local de abastecimiento de agua potable. Según la norma IEC 60335-2-79, la máquina se puede conectar directamente a la red pública de distribución de agua potable solo si en la tubería de alimentación está instalado un dispositivo de protección contra el reflujo con zona de presión reducida de tipo BA, de conformidad con la norma EN 12729. El dispositivo de protección contra el reflujo se le puede pedir al fabricante.

3.3.12 **Atención.** El agua que refluye a los dispositivos de protección contra el reflujo no se considera potable.

3.3.13 **Atención.** El mantenimiento y la reparación de componentes eléctricos DEBEN ser efectuados por personal cualificado.

3.3.14 **Atención.** DESCARGAR la presión residual antes de desconectar el tubo de la máquina.

3.3.15 **Atención.** Antes de cada uso y periódicamente, COMPROBAR el apriete de los tornillos y el buen estado de los componentes de la máquina. Comprobar si hay piezas rotas o desgastadas.

3.3.16 **Atención.** UTILIZAR solo detergentes compatibles con los materiales de revestimiento del tubo de alta presión / cable eléctrico.

3.3.17 **Atención.** Las personas y los animales DEBEN PERMANECER a una distancia mínima de 15 m.

3.3.18 **Atención.** Esta máquina ha sido diseñada para usarse con los detergentes suministrados o recomendados por el fabricante. El uso de detergentes o productos químicos diferentes puede perjudicar su seguridad.



3.3.19 Atención. Evitar que el detergente entre en contacto con la piel ¡y especialmente con los ojos! ¡En caso de contacto con los ojos, enjuagarlos con agua limpia y solicitar asistencia médica inmediatamente!

3.3.20 Atención. Los tubos de alta presión, los racores y las juntas son importantes para la seguridad de la máquina. Utilizar exclusivamente tubos de alta presión, juntas y racores recomendados por el fabricante.

3.3.21 Atención. Para garantizar la seguridad de la máquina, utilizar solo recambios originales o aprobados por el fabricante.

3.3.22 Atención. Si se utiliza un cable alargador, el enchufe y la toma de corriente deberán ser de tipo estanco.

3.3.23 Atención. Los cables alargadores inadecuados pueden ser fuente de peligro. Si se utiliza un cable alargador, elegir un tipo adecuado para el uso al aire libre y asegurarse de que la conexión permanezca seca y alejada del terreno. Para tal fin, se recomienda utilizar un enrollador de cable que mantenga la toma como mínimo a 60 mm del suelo.

3.3.24 Atención. Apagar la máquina y desconectarla de la fuente de alimentación antes de realizar operaciones de montaje, limpieza, ajuste, mantenimiento, almacenamiento y transporte.

3.3.25 Atención. Introducir el kit de limpieza de tuberías hasta la muesca roja antes de encender la máquina.

3.4 ADVERTENCIAS: OPERACIONES QUE DEBEN EFECTUARSE (función rociador)

3.4.1 Utilizar el aparato en locales y espacios bien ventilados.

3.4.2 Observar atentamente las normas de seguridad sobre el uso de plaguicidas.

3.4.3 Utilizar exclusivamente productos aprobados por las autoridades competentes y seguir atentamente las instrucciones escritas por el fabricante en el envase de los mismos.

3.4.4 Tras el uso, lavarse las manos, el rostro y la ropa.



ES

4 INFORMACIÓN DE CARÁCTER GENERAL (FIG. 1)/PÁGINA 3

4.1 Uso del manual

El presente manual es parte integrante de la máquina y debe guardarse para poder consultarlo en el futuro. Leerlo atentamente antes de la instalación y el uso. En caso de cambio de propiedad, el vendedor tiene la obligación de entregar este manual al nuevo propietario.

4.2 Entrega

La máquina se entrega parcialmente desmontada dentro de un embalaje de cartón.

Las piezas que componen el suministro se ilustran en la fig. 1.

4.2.1 Documentación adjunta

- **A1** Manual de uso y mantenimiento
- **A2** Instrucciones de seguridad
- **A3** Declaración de conformidad
- **A4** Normas de garantía

4.3 Eliminación/reciclaje de los embalajes

Los materiales que forman el embalaje no son contaminantes para el medio ambiente; sin embargo, se deben reciclar o eliminar de conformidad con las normas vigentes en el país de uso.

5 INFORMACIÓN TÉCNICA (FIG. 1)/PÁGINA 3

5.1 Uso previsto

La máquina se dirige a particulares y se destina a la limpieza de vehículos, máquinas, barcos, obras de albañilería, etc., a fin de eliminar la suciedad difícil con agua limpia y detergentes químicos biodegradables. También se utiliza como rociador para disoluciones acuosas. Está permitido lavar motores de vehículos únicamente a condición de que el agua sucia se elimine de conformidad con las normas vigentes.

- Temperatura del agua entrante: **véase la placa de datos de la máquina.**
- Presión del agua entrante: **mín. 0,1 MPa - máx. 1 MPa**.
- Temperatura ambiente de funcionamiento: **superior a 0 °C**.

La máquina cumple con lo establecido por las normas IEC 60335-1 e IEC 60335-2-79.

5.2 Operador

Para identificar al tipo de operador encargado de utilizar la máquina (profesional o no profesional), consultar el icono que aparece en la fig. 1.

5.3 Elementos principales

- **B2** Lanza
- **B3** Pistola con seguro
- **B4** Cable eléctrico con enchufe
- **B5** Tubo de alta presión
- **B6** Depósito de disolución
- **E** Boquilla
- **H** Dispositivo de arranque
- **I** Gatillo de control del chorro de agua
- **L** Filtro de agua
- **N** Palanca de mando del rociador

5.3.1 Accesorios (si están previstos en la entrega, véase la fig. 1)

- **C1** Herramienta de limpieza de la boquilla
- **C2** Kit de boquilla giratoria
- **C3** Asa
- **C5** Enrollador de manguera
- **C8** Kit cepillo para grandes superficies
- **C9** Adaptador
- **C10** Tornillería
- **C11** Soportes
- **C12** Palanca
- **C14** Ruedas
- **P1** Empuñadura
- **P2** Lanza
- **P3** Tubo de impulsión
- **P4** Boquilla de rociado
- **P5** Filtro de la pistola
- **P6** Filtro del depósito
- **A12** Bloqueo de la palanca

5.4 Dispositivos de seguridad

- Dispositivo de arranque (**H**)

  El dispositivo de arranque impide el accionamiento accidental de la máquina.

Atención: ¡peligro!

No alterar ni modificar la calibración de la válvula de seguridad.

- Válvula de seguridad y/o limitadora de presión.

  La válvula de seguridad también es una válvula limitadora de presión. Cuando se cierra la pistola, la válvula se abre y el agua se recircula desde la boca de aspiración de la bomba o bien se descarga hacia el suelo.
- Seguro (**D**): impide que salga accidentalmente un chorro de agua.
- Protección térmica: en caso de sobrecarga, la protección térmica detiene la máquina.

6 INSTALACIÓN (FIG. 2)/PÁGINAS 4

6.1 Montaje

Atención: ¡peligro!

Todas las operaciones de instalación y montaje se deben realizar con la máquina desconectada de la red eléctrica.

Consultar la secuencia de montaje en la **fig. 2**.

6.2 Montaje de la boquilla giratoria

El kit de la boquilla giratoria proporciona una mayor potencia de lavado. El uso de la boquilla giratoria puede coincidir con una caída de la presión del 25 % respecto de la presión obtenida con la boquilla de chorro regulable. Aun así, su uso permite suministrar una mayor potencia de lavado gracias al efecto giratorio que transmite al chorro de agua.

6.3 Conexión eléctrica

Atención: ¡peligro!

Comprobar que la red eléctrica presente el mismo voltaje y frecuencia (V/Hz) que se indica en la placa de identificación (fig. 2).

6.3.1 Uso de cables alargadores

La sección de los cables alargadores debe ser proporcional a su longitud, es decir, cuanto más largo sea el cable, mayor debe ser la sección. Véase la tabla I.

6.4 Conexión al suministro de agua (función hidrolimpiadora de alta presión)

Atención: ¡peligro!

Aspirar solamente agua filtrada o limpia. La llave de paso del suministro de agua debe garantizar un caudal equivalente al caudal de la bomba.

Colocar la máquina lo más cerca posible de la red de suministro de agua.

6.4.1 Bocas de conexión

- ● Salida de agua (OUTLET)
- ■ Entrada de agua con filtro (INLET)

6.4.2 Conexión a la red de suministro de agua potable

La máquina solamente se puede conectar a la red pública de abastecimiento de agua potable si en la tubería de alimentación se instala un dispositivo de protección contra el reflujo con zona de presión reducida conforme con lo dispuesto por las normas vigentes. Comprobar que el tubo tenga como mínimo 13 mm de diámetro, que esté reforzado y que no mida más de 25 m de largo.

6.4.3 Aspiración de agua desde depósitos abiertos

1) Enroscar el tubo de aspiración con el filtro en la entrada de agua (INLET) y sumergirlo a fondo en el depósito.
2) Purgar el aire de la máquina:
   a) desenroscar la lanza;
   b) poner en marcha la máquina y accionar la pistola hasta que el agua salga sin burbujas de aire.
3) Apagar la máquina y volver a enroscar la lanza.

Nota: La altura máxima de aspiración es de 0,5 m. Se recomienda llenar el tubo de aspiración antes del uso.

7 AJUSTES (FIG. 3)/PÁGINA 5

7.1 Ajuste de la boquilla

Girar la boquilla (**E**) para ajustar el chorro de agua.

8 INFORMACIÓN SOBRE EL USO (FIG. 4)/PÁGINA 6

Atención: ¡peligro!
Asegurarse de que la máquina se encuentre sobre una base sólida y segura. Utilizar la máquina en posición vertical. No cubrir la máquina ni utilizarla en lugares poco ventilados.

¡IMPORTANTE! **No utilizar la máquina sin agua, ya que el funcionamiento en seco puede dañar la bomba.**

8.1.1 Mandos (función rociador)
- Dispositivo de arranque (**H**)
- Palanca de mando del rociador (**N**)

8.1.2 Preparación
Llenar el depósito (B6). Probar la máquina utilizando agua limpia antes de agregar soluciones químicas. Preparar la solución química en un recipiente externo. Verter la solución en el depósito (B6). No llenar el depósito por encima del nivel máximo indicado.
Cerrar el tapón firmemente. Cuando se vaya a usar una solución diferente, lavar el depósito con agua limpia. No eliminar el agua del lavado y el enjuague de forma incontrolada.

8.1.3 Arranque (véase la fig. 4)
Poner el dispositivo de arranque (H) en la pos. (ON / I función rociador). Apretar la palanca de mando del rociador (N) para abrir el flujo; bloquear el seguro (A12) para mantener el flujo abierto.

8.1.4 Parada
Soltar la palanca de mando del rociador (N) y poner el dispositivo de arranque (H) en la pos. (0) para apagar la máquina.
¡IMPORTANTE! No dejar la máquina encendida durante más de 5 minutos sin accionar la empuñadura.

8.1.5 Puesta fuera de servicio
Soltar la palanca de mando del rociador (N) y poner el dispositivo de arranque (H) en la pos. (0) para apagar la máquina y descargar la presión de la empuñadura. Meter la solución sobrante en un recipiente externo y conservarla con arreglo a las instrucciones proporcionadas por los fabricantes. No verter o eliminar la solución sobrante de forma incontrolada tras el uso. Para prolongar la vida útil de la máquina, enjuagarla con agua limpia tras usarla y dejarla secar antes de guardarla. Muchas soluciones pueden secarse y endurecerse si se dejan en el depósito, obturando la boquilla, la válvula y el tubo.

8.2.1 Mandos (función hidrolimpiadora de alta presión)
- Dispositivo de arranque (**H**)
- Gatillo de control del chorro de agua (**I**)

8.2.2 Arranque (véase la fig. 4)
1) Abrir por completo la llave de paso de la red de abastecimiento de agua.
2) Quitar el seguro (**D**).
3) Mantener abierta la pistola durante unos segundos y poner en marcha la máquina mediante el dispositivo de arranque (ON/II función hidrolimpiadora de alta presión).

- **al cerrar** la pistola, la presión dinámica apaga automáticamente el motor eléctrico;
- **al abrir** la pistola, la caída de presión arranca automáticamente el motor y la presión se reajusta con un retraso muy pequeño;
- para obtener un correcto funcionamiento, los intervalos entre las operaciones de **apertura** y **cierre** de la pistola **no** deben ser **inferiores** a 4÷5 segundos.

Para impedir que se dañe la máquina, evitar que funcione en seco y comprobar que reciba siempre un correcto suministro de agua.

8.2.3 Parada
1) Poner el dispositivo de arranque en la posición (OFF/0).
2) Abrir la pistola y descargar la presión del interior de los tubos.
3) Poner el seguro (**D**).

8.2.4 Rearranque
1) Quitar el seguro (**D**).
2) Abrir la pistola y descargar el aire presente en el interior de los tubos.
3) Poner el dispositivo de arranque en la posición (ON/II).

8.2.5 Puesta fuera de servicio
1) Cerrar la llave de paso del agua.
2) Descargar la presión residual de la pistola hasta que se vacíe toda el agua de la máquina.
3) Apagar la máquina (OFF/0).
4) Extraer el enchufe de la toma.
5) Poner el seguro (**D**) de la pistola.

8.2.6 Consejos para efectuar un lavado correcto
Disolver la suciedad aplicando el detergente sobre la superficie seca. En las superficies verticales, trabajar de abajo arriba. Dejar que la mezcla actúe durante 1÷2 minutos, sin permitir que la superficie se seque. Aplicar el chorro de alta presión desde una distancia superior a 30 cm, comenzando por abajo. Evitar que el agua de enjuague se escurra por las superficies no lavadas.
En algunos casos, para eliminar la suciedad se requiere la acción mecánica de los cepillos de lavado.
La presión alta no es siempre la mejor solución para efectuar un buen lavado, ya que puede dañar algunas superficies. Se aconseja evitar el uso del chorro concentrado de la boquilla regulable y el uso de la boquilla giratoria sobre zonas delicadas, pintura y componentes bajo presión (p. ej.: neumáticos, válvulas de inflado, etc.).
Una acción de lavado eficaz depende en igual medida de la presión y del volumen de agua.

9 MANTENIMIENTO (FIG. 5)/PÁGINA 311

Todas las operaciones de mantenimiento no indicadas en este capítulo deberán realizarse en un Centro de venta y Asistencia autorizado.

Atención: ¡peligro!
Antes de realizar cualquier operación en la máquina, extraer el enchufe de la toma de corriente.

9.1 Limpieza de la boquilla (función hidrolimpiadora de alta presión)
1) Desmontar la lanza de la pistola.
2) Eliminar la suciedad del orificio de la boquilla (**E-C2**) sirviéndose de la herramienta (**C1**).

9.2 Limpieza de la boquilla (función rociador)
1) Desmontar la boquilla (**P4**).
2) Enjuagarla con agua limpia.

9.3 Limpieza del filtro (función hidrolimpiadora de alta presión)
Revisar el filtro de aspiración (**L**) antes de cada uso y, de ser necesario, limpiarlo de la manera indicada.

9.4 Limpieza de los filtros (función rociador)
Limpiar los filtros siempre. Limpiar el filtro de la pistola (**P5**) después de cada uso. Si el caudal del chorro es escaso, desenroscar la arandela situada en la base de la empuñadura (**P1**), retirar el filtro (**P5**) del interior de la pistola, enjuagarlo con agua limpia y volver a colocarlo en su sitio.
Limpiar el filtro del depósito (**P6**) después de cada uso. Abrir el tapón del depósito, extraer el tubo de aspiración, retirar el filtro (**P6**), enjuagarlo con agua limpia y volver a colocarlo en su sitio.

9.5 Almacenamiento invernal
Antes de efectuar el almacenamiento invernal, hacer funcionar la máquina con líquido anticongelante no agresivo ni tóxico.
Almacenar la máquina en un lugar seco y protegido contra el hielo.

10 ALMACENAMIENTO Y TRANSPORTE (FIG. 5)/PÁGINA 311

Guardar los accesorios como se indica en la fig. 5.
Transportar la máquina como se indica en la fig. 5.

ES

11 INFORMACIÓN SOBRE AVERÍAS

Función hidrolimpiadora de alta presión		
Problemas	**Causas probables**	**Soluciones**
La bomba no alcanza la presión predeterminada	Boquilla desgastada	Sustituir la boquilla
	Filtro de agua sucio	Limpiar el filtro (**L**) (fig. 5)
	Alimentación de agua insuficiente	Abrir completamente la llave de paso
	Aspiración de aire	Comprobar los racores
	Aire en la bomba	Apagar la máquina y accionar la pistola hasta que salga un chorro continuo. Volver a encenderla
	La altura de aspiración desde un depósito abierto supera los 0,5 m	Reducir la altura de aspiración
La bomba presenta cambios bruscos de presión	Aspiración de agua desde depósito externo	Conectar la máquina a la red de suministro de agua
	Temperatura excesiva del agua entrante	Reducir la temperatura
	Boquilla obstruida	Limpiar la boquilla (fig. 5)
	Filtro de aspiración (**L**) sucio	Limpiar el filtro (**L**) (fig. 5)
El motor «zumba», pero no arranca	Tensión de red insuficiente	Comprobar que la tensión de red coincida con la que se indica en la placa (fig. 2)
	Pérdida de tensión debida al cable alargador	Comprobar las características del cable alargador
	Máquina parada durante largo tiempo	Ponerse en contacto con un Centro de Asistencia Técnica autorizado
	Problemas en el dispositivo TSS	Ponerse en contacto con un Centro de Asistencia Técnica autorizado
El motor eléctrico no arranca	Ausencia de tensión	Verificar que haya tensión de red y comprobar que el enchufe esté correctamente introducido (*)
	Problemas en el dispositivo TSS	Ponerse en contacto con un Centro de Asistencia Técnica autorizado
Pérdidas de agua	Juntas de estanqueidad desgastadas	Sustituir las juntas en un Centro de Asistencia Técnica autorizado
Ruido excesivo	Temperatura excesiva del agua	Reducir la temperatura (véanse los datos técnicos)
Pérdidas de aceite	Juntas de estanqueidad desgastadas	Ponerse en contacto con un Centro de Asistencia Técnica autorizado
La máquina se pone en marcha aunque la pistola esté cerrada	Defecto de estanqueidad en el sistema de alta presión o en el circuito de la bomba	Ponerse en contacto con un Centro de Asistencia Técnica autorizado
Cuando se acciona el gatillo de la pistola, no sale agua (con el tubo de alimentación montado)	Boquilla obstruida	Limpiar la boquilla (fig. 5)
Función rociador		
Problemas	**Causas probables**	**Soluciones**
La bomba tiene presión pero el líquido no sale	Solución demasiado densa	Diluirla con agua
	Incrustaciones u obstrucción en el circuito	Enjuagar con agua limpia y eliminar posibles obstrucciones. Si el problema persiste, ponerse en contacto con un Centro de Asistencia Técnica autorizado
	Los filtros o las boquillas están obturados	Revisar y limpiar los filtros (P5) y (P6) y las boquillas (P4)
	Los filtros no están colocados correctamente	Limpiar los filtros (P5) / Colocarlos correctamente
	Depósito vacío	Llenar el depósito

MODELO **NÚMERO DE SERIE**



(*) Si, durante el funcionamiento, el motor se para y no vuelve a ponerse en marcha, esperar 2 o 3 minutos antes de volver a realizar el arranque (**activación de la protección térmica**). Si se repite el problema, ponerse en contacto con el Servicio de Asistencia Técnica.

12 CÓMO EVITAR DAÑOS A LAS SUPERFICIES

ATENCIÓN

12.1 El uso de la máquina para lavar neumáticos puede dañarlos y resultar peligroso.
12.2 No dirigir el chorro de alta presión directamente hacia el neumático.
12.3 Utilizar siempre el nivel de presión más bajo de la máquina cuando se realizan operaciones de limpieza cerca de ruedas y neumáticos.
12.4 No usar nunca la «lanza turbo» para lavar ninguna parte del vehículo.
12.5 Para mayor información, consultar el apartado «**8.2.6 Consejos para efectuar un lavado correcto**».



ES

Declaración de conformidad CE

Annovi Reverberi S.p.A., Bomporto (Módena), Italia, declara que la(s) siguiente(s) máquina(s) AR Blue Clean:

Denominación de la máquina	Hidrolimpiadora de alta presión	
N.º de modelo	**2.A DHS**	**2.A DHS PE**
Potencia absorbida	2,2 kW	2,2 kW

cumple(n) con lo dispuesto por las siguientes directivas europeas: 2006/42/CE, 2014/35/UE, 2011/65/UE, 2015/863/UE, 2012/19/UE, 2014/30/UE, 2000/14/CE (decreto legislativo italiano 262/2002)

y ha(n) sido fabricada(s) en cumplimiento de las siguientes normas o los siguientes documentos normalizados: EN 60335-1; EN 60335-2-79; EN 55014-1; EN 55014-2; EN 61000-3-2; EN 61000-3-3; EN 61000-3-11; EN 60704-1; EN 62233; EN IEC 63000.

Nombre y dirección de la persona encargada de expedir el expediente técnico: Stefano Reverberi / AR Managing Director, Via ML King, 3 - 41122 Módena, Italia

El procedimiento de evaluación de la conformidad requerida por la directiva 2000/14/CE ha sido aplicado en cumplimiento del Anexo V.

N.º de modelo	**2.A DHS**	**2.A DHS PE**
Nivel de potencia acústica medido:	90,3 dB (A)	90,3 dB (A)
Nivel de potencia acústica garantizado:	93 dB (A)	93 dB (A)

Fecha: 15.09.2021 - **MÓDENA (I)**

Stefano Reverberi /Managing Director

Garantía

La validez de la garantía está sujeta a las normas vigentes en el país en el que se comercializa el producto (salvo si el fabricante indica otra cosa).
Si el producto presenta defectos de calidad del material, de la fabricación o falta de conformidad durante el período de validez de la garantía, el fabricante garantiza la sustitución de los componentes defectuosos y se encargará de reparar los productos si presentan un desgaste razonable, o bien los sustituirá.
La garantía no cubre los componentes sujetos a desgaste normal (válvulas, pistón, juntas de agua, juntas de aceite, muelles, juntas tóricas; accesorios tales como el tubo, la pistola, los cepillos, las ruedas, etc.).
La garantía no cubre los defectos causados por o que deriven de:

- uso incorrecto, uso no permitido, negligencia;
- alquiler o uso profesional si el producto se ha vendido para uso doméstico;
- inobservancia de las normas de mantenimiento incluidas en el manual correspondiente;
- reparaciones realizadas por personal o centros no autorizados;
- uso de recambios o accesorios no originales;
- daños causados durante el transporte, por sustancias u objetos extraños, accidente;
- problemas de almacenamiento o conservación.

Para activar la garantía, es necesario mostrar el comprobante de compra.

En caso de necesitar asistencia, ponerse en contacto con el punto de venta donde se ha realizado la compra.

ES

Datos técnicos

Datos técnicos	Unidad	2.A DHS	2.A DHS PE
Caudal	l/min	5,5	5,5
Caudal máximo	l/min	7,66	7,66
Presión	MPa	10,7	10,7
Presión máxima	MPa	16	16
Potencia	kW	2,2	2,2
Temperatura máxima de alimentación	°C	50	50
Presión máxima de alimentación	MPa	1	1
Fuerza de retroceso de la pistola a presión máxima	N	13,4	13,4
Tipo de aceite de la bomba	kg	-	-
Clase de protección	-	II / ⧈	II / ⧈
Aislamiento del motor	Clase	F	F
Protección del motor	-	IPX5	IPX5
Tensión	V~/Hz	220-240~/50	220-240~/50
Máxima impedancia de red permitida	Ω	-	-
Nivel de presión acústica L_{pA} (EN 60704-1) (K = 2,5 dB(A))	dB (A)	78,8	78,8
Nivel de potencia acústica L_{WA} (EN 60704-1) (K = 2,5 dB(A))	dB (A)	93	93
Vibraciones del aparato (K = 1 m/s^2):	m/s^2	<2,5	<2,5
Peso	kg	11,6	11,6

Datos técnicos del rociador

Datos técnicos	Unidad	2.A DHS	2.A DHS PE
Potencia absorbida	W	35	35
Capacidad del depósito	l	0,8	0,8
Presión	MPa	0,3	0,3
Presión máxima	MPa	0,4	0,4
Caudal	l/min	0,3	0,3

¡Reservada la posibilidad de hacer modificaciones técnicas!

1 OHUTUSNÕUDED

1.1 Teie ostetud seade on kõrgtehnoloogiline toode, mille on välja töötanud üks Euroopa juhtivaid kõrgsurvepesurite tootjaid. See teave on mõeldud selleks, et saaksite seadme võimalusi parimal viisil ära kasutada. Palun lugege juhend hoolikalt läbi ja järgige alati selles toodud juhiseid. Võtke seadme ühendamisel, kasutamisel ja hooldamisel kasutusele kõik võimalikud ettevaatusabinõud, et tagada enda ning läheduses viibivate inimeste ohutus. Lugege ohutuseeskirjad hoolikalt läbi ja järgige neid alati; vastasel korral võib see ohustada teie elu ja ohutust või põhjustada kulukaid kahjusid.

2 OHUTUSSILDID

2.1 Järgige seadmele paigaldatud ja siinses juhendis leiduvate ohutusmärkidega kaasnevaid juhiseid.
Seadmel ja juhendis on toodud ainult ostetud mudeli puhul asjakohased tähised. Veenduge, et seadmele paigaldatud sümbolid ja märgid on alati olemas ning loetavad. Vastasel korral paigaldage algsetesse kohtadesse uued märgid.

⚠ Hoiatus – oht!

Palun lugege need juhised enne kasutamist hoolikalt läbi.

Sümbol E3 näitab, et seade on mõeldud olmekasutuseks, s.t inimestele, kes ei ole professionaalid. Seda seadet on lubatud kasutada puudulike füüsiliste, sensoorsete või vaimsete võimete ning vajalike kogemuste ja teadmisteta isikutel järelevalve all või kui neile on õpetatud seadme ohutut kasutamist ja nad mõistavad sellega kaasnevaid ohtusid.

Liikuvad osad. Ärge puudutage.

0 Lüliti „VÄLJAS" asend

I SPRAYING MODE Lüliti „SEES" asend (pihustusfunktsioon)

II WASHING MODE Lüliti asend „SEES" (kõrgsurvepesuri funktsioon)

L_{WA} dB Garanteeritud müravõimsustase



Keelumärk, mis teavitab kasutajaid, et kohalikud eeskirjad võivad keelata toote ühendamist joogiveevõrku.


Ohumärk, mis hoiatab kasutajat, et veejuga ei tohi suunata inimeste, loomade, elektriseadmete ega toote enda poole.

Tootel on II isolatsiooniklass. See tähendab, et tootel on tugevdatud või topeltisolatsioon.

CE Toode vastab asjakohastele Euroopa direktiividele.

Sümbol E1 näitab, et seadet **ei tohi kasutusest kõrvaldada** olmejäätmetena; selle võib uue seadme ostmisel tagastada edasimüüjale. Seadme elektrilisi ja elektroonilisi osi ei tohi korduskasutada selleks mitte ette nähtud otstarbel, sest need sisaldavad aineid, mis võivad olla tervisele ohtlikud.

Kandke kuulmekaitsmeid.

Kandke kaitsemaski.

Kandke hingamisteede kaitset.

Kandke kaitsekindaid.

Kandke turvajalatseid.

Kandke kaitserõivaid.

Toote kasutuse ajal tuleb hoida teiste isikutega ohutut vahemaad.

3 OHUTUSREEGLID/JÄÄKRISKID

3.1 MIDA VÄLTIDA OHUTUSE TAGAMISEKS (kõrgsurvepesuri funktsioon)

3.1.1 **Hoiatus!** ÄRGE lubage lastel seadet kasutada; jälgige, et lapsed ei mängiks sellega.

3.1.2 **Hoiatus!** Väära kasutamise korral võib kõrgsurvejuga olla ohtlik.

3.1.3 **Hoiatus!** ÄRGE kasutage seadet kergsüttivate või mürgiste vedelikega ega mis tahes toodetega, mis ei sobi kokku selle õige kasutusviisiga. Seadet on keelatud kasutada tule- või plahvatusohtlikus keskkonnas.

3.1.4 **Hoiatus!** PLAHVATUSOHT! ÄRGE kasutage seadet kergsüttivate vedelike pihustamiseks.

3.1.5 **Hoiatus!** ÄRGE suunake veejuga inimeste ega loomade poole.

3.1.6 **Hoiatus!** ÄRGE suunake veejuga seadme enda, elektriliste osade ega muude elektriseadmete poole.

3.1.7 **Hoiatus!** ÄRGE kasutage seadet, kui selle tööulatuses viibib teisi inimesi, kes ei kanna kaitserõivastust.

3.1.8 **Hoiatus!** ÄRGE suunake veejuga enda ega teiste inimeste poole rõivaste või jalatsite puhastamiseks.

3.1.9 **Hoiatus!** ÄRGE kasutage seadet välitingimustes, kui vihma sajab.

3.1.10 **Hoiatus!** Seadet TOHIB KASUTADA AINULT täisealine pädev isik, kes on juhised läbi lugenud ja neist aru saanud.

3.1.11 **Hoiatus!** ÄRGE puutuge pistikut ja/või pistikupesa, kui teie käed on märjad.

3.1.12 **Hoiatus!** ÄRGE kunagi kasutage seadet, kui toitekaabel on kahjustatud. Kui toitekaabel on kahjustatud, peab selle ohutuse tagamiseks välja vahetama tootja, mõni tootja hooldusesindustest või samalaadse kvalifikatsiooniga isik.

3.1.13 **Hoiatus!** ÄRGE kasutage seadet, kui on kahjustatud selle toitekaabel või olulised osad, näiteks ohutusseadmed, kõrgsurvevoolikud või püstol.

3.1.14 **Hoiatus!** VÄLTIGE päästiku kinnikiilumist tööasendis.

3.1.15 **Hoiatus!** Kontrollige, kas seadmele on paigaldatud andmesilt; kui mitte, teavitage sellest edasimüüjat. Ilma andmesildita seadmeid EI TOHI kasutada, sest neid ei ole võimalik tuvastada ja need võivad olla ohtlikud.

3.1.16 **Hoiatus!** ÄRGE muutke omavoliliselt ega reguleerige kaitseklapi või ohutusseadiste seadistust.

3.1.17 **Hoiatus!** ÄRGE muutke pihustusotsaku düüsi algset läbimõõtu.

3.1.18 **Hoiatus!** ÄRGE kunagi liigutage seadet TOITEKAABLIST tõmmates.



3.1.19 Hoiatus! ÄRGE laske sõidukitel sõita üle kõrgsurvevooliku.

3.1.20 Hoiatus! ÄRGE liigutage seadet kõrgsurvevoolikust tõmbamisega.

3.1.21 Hoiatus! Rehvide, rehviventiilide või muude surve all olevate osade poole suunatud kõrgsurvejuga võib olla ohtlik. ÄRGE kasutage pöörddüüsi komplekti ja hoidke juga puhastamise ajal vähemalt 30 cm kaugusel.

3.1.22 Hoiatus! Keelatud on kasutada mitteoriginaal- ja teisi tarvikuid, mis ei ole mõeldud kõnealuse mudeli jaoks. Seadme igasugune modifitseerimine on keelatud. Mis tahes modifitseerimine muudab kehtetuks vastavusdeklaratsiooni ning vabastab tootja tsiviil- ja kriminaalõiguse järgsest vastutusest.

3.2 MIDA VÄLTIDA OHUTUSE TAGAMISEKS (pihustusfunktsioon)

3.2.1 ÄRGE kasutage kõnealust toodet, v.a kui kogu asjakohane personal kannab kaitserõivaid, nagu kaitseprillid või -mask.

3.2.2 Rõivaste, jalatsite ja sokkide puhastamiseks ei tohi veejuga endale ega teiste poole suunata.

3.2.3 Lastel, teismelistel, rasedatel naistel ja mittepädevatel isikutel on seadme kasutamine rangelt keelatud. Hoidke seade lastest ja loomadest ohutus kauguses.

3.2.4 ÄRGE suunake veejuga veekogule, milles ujuvad kalad.

3.2.5 ÄRGE kasutage seadet, kui olete väsinud, haige või alkoholi või ravimite mõju all, mis võivad mõjutada teie füüsilist ja vaimset seisundit.

3.2.6 Seadme kasutuse ajal on söömine, joomine või suitsetamine rangelt keelatud. ÄRGE hingake sisse kemikaalilahuse aure ega piisakesi. Kokkupuute korral pöörduge kohe arsti poole.

3.2.7 ÄRGE kasutage seadet, kui selle osad on kahjustatud ja/või halvas seisukorras. Kasutage üksnes tootja soovitatud originaalvaruosasid.

3.2.8 ÄRGE muutke omavoliliselt ega modifitseerige seade ega rõhustage seda teiste seadmetega.

3.2.9 ÄRGE kasutage seadet võimaliku plahvatus- või tulekahjuohuga asukohas.

3.2.10 ÄRGE kasutage seadet kaua kuumas keskkonnas.

3.2.11 Lühise vältimiseks ÄRGE suunake seadme veejuga voolu all olevatele elektriosadele või seadmele endale.

3.2.12 Seadme pesemiseks ei tohi seda vette pista ega veega pihustada.

3.2.13 Seadmega ei tohi kasutada lahusteid, tugevaid happelisi või aluselisi lahuseid ja/või süttimisohtlikke vedelikke.



3.2.14 Kui temperatuur on alla 0 °C, siis ÄRGE seadet kasutage. Garantii korral ei hüvitata külmumisest tingitud kahjustusi.

3.2.15 ÄRGE pihustage kemikaale keskkonda. ÄRGE laske veel ja keemilistel lahustel seadme loputamisel ja puhastamisel keskkonda sattuda.

3.3 MIDA PEAB TEGEMA OHUTUSE TAGAMISEKS (kõrgsurvepesuri funktsioon)

3.3.1 **Hoiatus!** Kõiki elektrijuhtmeid PEAB KAITSMA veejoa eest.

3.3.2 **Hoiatus!** Elektritoiteühenduse peab olema teinud kvalifitseeritud elektrik ja see peab vastama standardile IEC 60364-1. Paigaldada tuleb kas rikkevooluseade, mis katkestab toitevoolu, kui lekkevool maandusesse ületab 30 mA 30 ms vältel, või maandusrikke kaitselüliti.

3.3.3 **Hoiatus!** Käivitamise AJAL võib seade põhjustada võrgumüra.

3.3.4 **Hoiatus!** Rikkevoolukaitse kasutamine annab kasutajale lisakaitse (30 mA).

3.3.5 **Hoiatus!** Ilma pistikuta tarnitavad mudelid peab paigaldama vastava väljaõppega personal.

3.3.6 **Hoiatus!** Kasutage ainult piisava juhtme ristlõikega heakskiidetud pikendusjuhtmeid.

3.3.7 **Hoiatus!** Seadme järelevalveta jätmisel lülitage lüliti kindlasti välja.

3.3.8 

Hoiatus! Kõrgsurve võib põhjustada osade tagasilööki: kandke kõiki kasutaja ohutuse tagamiseks vajalikke kaitserõivaid (isikukaitsevahendeid) ja -varustust.

3.3.9 **Hoiatus!** Enne töid seadme juures ÜHENDAGE LAHTI pistik.

3.3.10 **Hoiatus!** Enne päästiku vajutamist HAARAKE püstol kindlalt kätte, et tagasilöögiga toime tulla.

3.3.11 **Hoiatus!** JÄRGIGE kohaliku veevarustusameti eeskirju. Standardi IEC 60335-2-79 kohaselt tohib seadme ühendada joogiveevõrku üksnes juhul, kui toitevoolik on varustatud standardi EN 12729 tüübile BA vastava tagasivoolu tõkestava klapiga, millel on olemas tühjendusseadis. Tagasivoolu tõkesti saab tellida tootjalt.

3.3.12 **Hoiatus!** Läbi tagasivoolu tõkestite voolanud vett loetakse joogikõlbmatuks.

3.3.13 **Hoiatus!** Elektrikomponentide hooldus- ja/või parandustöid PEAB tegema kvalifitseeritud isik.

3.3.14 **Hoiatus!** Enne vooliku seadme küljest lahtiühendamist VABASTAGE jääkrõhk.

3.3.15 **Hoiatus!** VEENDUGE enne iga kasutuskorda ja korrapäraste ajavahemike tagant, et kruvid on täiesti kinni ja purunenud või kulunud osi ei ole.



3.3.16 Hoiatus! KASUTAGE ÜKSNES puhastusaineid, mis ei korrodeeri kõrgsurvevooliku ega elektrikaabli kattematerjale.

3.3.17 Hoiatus! HOIDKE inimestest ja loomadest vähemalt 15 m vahemaad.

3.3.18 Hoiatus! Seade on ette nähtud kasutamiseks üksnes tootja tarnitud või soovitatud puhastusainetega. Muude puhastusainete või kemikaalide kasutamine võib negatiivselt mõjutada seadme ohutust.

3.3.19 Hoiatus! Vältige puhastusaine nahale ja eriti silma sattumist! Silma sattumisel loputage kohe rohke veega ja pöörduge arsti poole!

3.3.20 Hoiatus! Kõrgsurvevoolikud, -liitmikud ja -ühendused on olulised seadme ohutuse seisukohast. Kasutage ainult tootja soovitatud kõrgsurvevoolikuid, liitmikke ja ühendusdetaile.

3.3.21 Hoiatus! Seadme ohutu töö tagamiseks kasutage üksnes tootja originaalosi või muid tootjalt heakskiidu saanud osi.

3.3.22 Hoiatus! Pikendusjuhtme kasutamisel peavad pistik ja pistikupesa olema veekindlad.

3.3.23 Hoiatus! Sobimatud pikendusjuhtmed võivad olla ohtlikud. Pikendusjuhtme kasutamise korral peab see olema ette nähtud välitingimustes kasutamiseks; selle ühenduskohta tuleb hoida kuivana ja maapinnast kõrgemal. Tungivalt soovitatakse kasutada juhtmepooli, mis hoiab pistikupesa maapinnast vähemalt 60 mm kõrgusel.

3.3.24 Hoiatus! Enne kokkupanekut, puhastamist, reguleerimist, hooldustöid, hoiustamist või transporti lülitage seade välja ja ühendage toiteallikast lahti.

3.3.25 Hoiatus! Enne seadme sisselülitamist sisestage torujoa komplekt kuni punase märgini.

3.4 MIDA PEAB TEGEMA OHUTUSE TAGAMISEKS (pihustusfunktsioon)

3.4.1 Seadet tuleb kasutada hea ventilatsiooniga kohas.

3.4.2 Järgige pestitsiidide kasutamisega seotud ohutusmäärusi.

3.4.3 Kasutage üksnes vastavate ametkondade heakskiiduga tooteid ning järgige rangelt tootja pakendil olevaid kõiki juhiseid.

3.4.4 Pärast kasutust peske käsi, nägu ja rõivaid.



4 ÜLDINE TEAVE (JOONIS 1)/LK 3

4.1 Juhendi kasutamine

Kasutusjuhend on seadme lahutamatu osa ja tuleb edaspidiseks kasutamiseks alles hoida. Palun lugege juhend enne seadme paigaldamist/kasutamist hoolikalt läbi. Seadme müümisel peab müüja juhendi koos seadmega uuele omanikule edasi andma.

4.2 Tarne

Seade tarnitakse osaliselt kokkupanduna pappkastis.
Tarnepakki on kujutatud joonisel 1.

4.2.1 Koos seadmega tarnitav dokumentatsioon

- **A1** Kasutus- ja hooldusjuhend
- **A2** Ohutusnõuded
- **A3** Vastavusdeklaratsioon
- **A4** Garantiireeglid

4.3 Pakendi utiliseerimine

Pakkematerjalid ei saasta keskkonda, kuid need tuleb siiski asukohariigis kehtivate nõuete järgi ringlusse võtta või utiliseerida.

5 TEHNILINE TEAVE (JOONIS 1)/LK 3

5.1 Sihipärane kasutamine

Seade on mõeldud isiklikuks sõidukite, masinate, paatide, müüritise jne puhastamiseks ning raskesti eemaldatava mustuse kõrvaldamiseks vee ja biolagunevate kemikaalide abil (sh vesilahuse pritsimiseks).
Sõidukite mootoreid võib pesta üksnes juhul, kui musta vett käideldakse kehtivate eeskirjade kohaselt.

- Sisendvee temperatuur: **vt seadmel olevat andmesilti**.
- Sisendvee rõhk: **min 0,1 MPa – max 1 MPa**.
- Keskkonnatemperatuur töötamisel: **üle 0 °C**.

Seade vastab standarditele IEC 60335-1 ja IEC 60335-2-79.

5.2 Kasutaja

Joonisel 1 toodud sümbol näitab seadme jaoks ette nähtud kasutajat (professionaal või mitteprofessionaal).

5.3 Peamised osad

- **B2** Püstolitoru
- **B3** Kaitseriiviga pihustuspüstol
- **B4** Toitekaabel koos pistikuga
- **B5** Kõrgsurvevoolik
- **B6** Lahusepaak
- **E** Düüs
- **H** Käiviti
- **I** Veejoa juhthoob
- **L** Veefilter
- **N** Veejoa juhthoob

5.3.1 Tarvikud (kui kuuluvad komplekti – vt joonist 1)

C1	Düüsipuhastustööriist	**C14**	Rattad
C2	Pöörddüüsi komplekt	**P1**	Käepide
C3	Käepide	**P2**	Püstolitoru
C5	Voolikutrummel	**P3**	Tarnevoolik
C8	Suure pinna harjakomplekt	**P4**	Pihustusdüüs
C9	Adapter	**P5**	Pihustuspüstoli filter
C10	Kruvid	**P6**	Paagifilter
C11	Toendid	**A12**	Hoovariiv
C12	Hoob		

5.4 Ohutusseadised

- Käivitusseade (**H**)
  Käivitusseade takistab seadme juhuslikku kasutamist.

Hoiatus – oht!
Ärge muutke omavoliliselt ega reguleerige kaitseklapi seadistust.

- Kaitseklapp ja/või rõhupiiramisklapp.
  Kaitseklapp on ühtlasi rõhupiiramisklapp. Pihustuspüstoli päästiku vabastamisel klapp avaneb ja vesi ringleb uuesti läbi pumba sisselaskeava või voolab maapinnale.
- Kaitseriiv (**D**): takistab vee tahtmatut pihustamist.
- Ülekoormuskaitse: seiskab ülekoormuse korral seadme.

6 PAIGALDAMINE (JOONIS 2)/LK 4

6.1 Kokkupanemine

Hoiatus – oht!
Kõigi paigaldus- ja koostamistoimingute ajal peab seade olema vooluvõrgust lahti ühendatud.
Kokkupanekujärjekorda on kujutatud **joonisel 2**.

6.2 Pöörddüüsi kokkupanek

Pöörddüüsi komplekt suurendab pesemisvõimsust.
Võrreldes reguleeritava düüsi kasutamisel saadava survega võib pöörddüüsi kasutamine vähendada survet 25% võrra. Veejoa pöörlemise tõttu suurendab pöörddüüsi komplekt aga pesemisvõimsust.

6.3 Elektriühendus

Hoiatus – oht!
Kontrollige, kas elektritoite pinge ja sagedus (V/Hz) vastavad andmesildil esitatutele (joonis 2).

6.3.1 Pikenduskaablite kasutamine

Pikenduskaabli ristlõige peab vastama selle pikkusele; mida pikem on kaabel, seda suurem peab olema selle ristlõige. Vt tabelit I.

6.4 Veevarustuse ühendus (kõrgsurvepesuri funktsioon)

Hoiatus – oht!
Seadme veevarustuse jaoks tohib kasutada üksnes puhast või filtreeritud vett. Vee sisselaskekraani voolukiirus peab olema võrdne pumba voolukiirusega.
Paigutage seade võimalikult veevarustussüsteemi lähedale.

6.4.1 Ühenduspunktid

- ● Vee väljavooluava (OUTLET)
- ■ Vee sisselaskeava, filtriga (INLET)

6.4.2 Ühendamine veevõrguga

Seadme tohib ühendada otse joogiveevõrku üksnes juhul, kui toitevoolik on varustatud kehtivate eeskirjade kohase tagasivoolu tõkestava klapiga, millel on olemas tühjendusseadis. Veenduge, et vooliku läbimõõt on vähemalt 13 mm, et see on tugevdatud ega ole üle 25 meetri pikk.

6.4.3 Vee sissetõmbamine lahtistest mahutitest

1) Keerake filtriga sisselaskevoolik vee sisselaskeavasse (INLET) ja sisestage voolik mahutisse kuni põhjani.
2) Laske õhk seadmest välja.
   a) Kruvige püstolitoru lahti.
   b) Käivitage seade ja hoidke pihustuspüstolit avatuna, kuni väljavoolavas vees ei ole enam õhumulle.
3) Lülitage seade välja ja keerake püstolitoru uuesti peale.

NB! Maksimaalne imikõrgus on 0,5 m. Imivoolik tuleb enne kasutamist täita.

7 REGULEERIMISED (JOONIS 3)/LK 5

7.1 Pihustusdüüsi reguleerimine

Veevoolu saab reguleerida düüsi reguleerimisega (**E**).

ET

8 TEAVE SEADME KASUTAMISE KOHTA (JOONIS 4)/LK 6

Hoiatus – oht!

Veenduge, et seade asub ühetasasel kindlal pinnal. Seadet tuleb kasutada püstises asendis. Ärge katke masinat ega kasutage seda halva ventilatsiooniga kohas.

***TÄHTIS!* Ärge kasutage masinat ilma veeta. Kuivalt käitamine võib pumpa kahjustada.**

8.1.1 Juhtnupud (pihustusfunktsioon)

- Käiviti (**H**).
- Veejoa juhthoob (**N**).

8.1.2 Ettevalmistused

Täitke paak (B6). Enne kemikaalilahuse lisamist testige seadet puhta veega. Valmistage kemikaalilahus ette välisanumas. Valage lahus paaki (B6). Ärge täite paaki üle märgitud maksimumtaseme.

Sulgege kork korralikult. Erinevale lahusele ümberlülitumisel peske paaki puhta veega. Vältige loputusvee sattumist keskkonda.

8.1.3 Käivitamine (vt joonist 4)

Viige käivitusseadme lüliti (H) sisselülitatud asendisse (ON/I; pihustusfunktsioon). Veevoolu sisselülitamiseks vajutage veejoa juthoob (N); veevoolu avatuna hoidmiseks fikseerige kaitseriiv (A12).

8.1.4 Seiskamine

Seadme seiskamiseks vabastage veejoa juthoob (N) ja seadistage käivitusseade (H) asendisse (0).

TÄHTIS! Ärge laske vabastatud käepidemega seadmel töötada kauem kui 5 minutit.

8.1.5 Hoiustamine

Seadme seiskamiseks ja käepideme rõhutustamiseks vabastage veejoa juthoob (N) ja seadistage käivitusseade (H) asendisse (0). Valage järelejäänud lahus välisanumasse ja hoiustage seda vastavalt tootja juhistele. Pärast kasutust vältige järelejäänud lahusel keskkonda sattumist. Seadme eluea pikendamiseks tuleb seda enne hoiustamist puhta veega loputada ja kuivama jätta. Paljud lahused võivad paaki jäämisel ära kuivada ning düüsi, klapi ja vooliku ummistada.

8.2.1 Juhtnupud (kõrgsurvepesuri funktsioon)

- Käiviti (**H**).
- Veejoa juhthoob (**I**).

8.2.2 Käivitamine (vt joonist 4)

1) Keerake veekraan täies ulatuses lahti.
2) Vabastage kaitseriiv (**D**).
3) Vajutage pihustuspüstoli päästik mõneks sekundiks alla ja käivitage seade käiviti abil (ON/II kõrgsurvepesuri funktsioon).

- Pihustuspüstoli päästiku **vabastamisel** lülitab dünaamiline surve mootori automaatselt välja.
- Kui pihustuspüstoli päästik **vajutatakse alla**, käivitab rõhu langemine automaatselt mootori ja surve taastub üliväikese viivitusega.
- Seadme õigesti toimimiseks peab kõigi püstolipäästiku **vabastamis-** ja **allavajutamiskordade** vahe olema **vähemalt** 4-5 sekundit.

Seadme kahjustamise ärahoidmiseks ärge laske sellel kuivalt töötada ja kontrollige, kas sellel on olemas nõuetekohane veevarustus.

8.2.3 Seiskamine

1) Lülitage käivituslüliti välja (OFF/0).
2) Vajutage püstoli päästik alla ja vabastage torud neisse jäänud rõhu alt.
3) Rakendage kaitseriiv (**D**).

8.2.4 Taaskäivitamine

1) Vabastage kaitseriiv (**D**).
2) Vajutage pihustuspüstoli päästik alla ja laske torudest välja neisse jäänud õhk.
3) Lülitage käivituslüliti sisse (ON/II).

8.2.5 Hoiustamine

1) Keerake veekraan kinni.
2) Vabastage pihustuspüstol selles säilinud rõhu alt, kuni kogu vesi on seadmest välja voolanud.
3) Lülitage seade välja (OFF/0).
4) Võtke toitejuhtme pistik pistikupesast välja.
5) Rakendage pihustuspüstoli kaitseriiv (**D**).

8.2.6 Soovitatav puhastustoiming

Mustuse lahustamiseks kandke veel kuivale pinnale puhastusainet. Vertikaalpindade korral töötage suunaga alt üles. Laske puhastusainel 1-2 minutit toimida, ent ärge laske pinnal kuivada. Alustage alt ja kasutage kõrgsurvejuga vähemalt 30 cm kauguselt. Ärge laske loputusveel voolata pesemata pindadele.

Mõnikord on mustuse eemaldamiseks vaja harjadega hõõruda.

Kõrgsurve ei ole heade puhastustulemuste saavutamiseks alati parim lahendus, sest mõnda pinda võib see kahjustada. Õrnade või värvitud osade, aga ka surve all olevate osade (nt rehvid, täispumpamiseks kasutatavad ventiilid jms) puhul ei tohi kasutada reguleeritava düüsi kõige peenemat joaseadistust ega pöörddüüsi.

Tõhus puhastamine sõltub samavõrra nii kasutatava vee survest kui ka hulgast.

9 HOOLDUS (JOONIS 5)/LK 311

Kõiki selles peatükis käsitlemata hooldustöid peab tegema volitatud müügi- ja hoolduskeskus.

Hoiatus – oht!

Enne igasuguseid töid seadme juures eemaldage pistik kindlasti pistikupesast.

9.1 Düüsi puhastamine (kõrgsurvepesuri funktsioon)

1) Ühendage püstolitoru pihustuspüstoli küljest lahti.
2) Eemaldage düüsiavast (**E-C2**) tööriista (**C1**) abil kõik mustusejäägid.

9.2 Düüsi puhastamine (pihustusfunktsioon)

1) Eemaldage düüs (**P4**).
2) Loputage puhta veega.

9.3 Filtri puhastamine (kõrgsurvepesuri funktsioon)

Enne iga kasutuskorda vaadake üle sisselaskefilter (**L**) ja vajadusel puhastage vastavalt juhistele.

9.4 Filtrite puhastamine (pihustusfunktsioon)

Puhastage filtrid. Puhastage pihustuspüstoli filter (**P5**) pärast iga kasutuskorda. Kui joa voolukiirus väheneb, siis keerake lahti käepideme (**P1**) allosa juures asuv rõngasmutter, eemaldage pihustuspüstoli sees asuv filter (**P5**), loputage seda puhta veega ja pange kokku tagasi.

Puhastage paagifilter (**P6**) pärast iga kasutuskorda. Avage paagikork, tõmmake välja imivoolik, eemaldage filter (**P6**), loputage seda puhta veega ja pange tagasi.

9.5 Hoiustamine hooaja lõpul

Enne masina talvist hoiustamist kasutage selles mitteagressiivset ja -toksilist antifriisi.

Paigutage seade kuiva külma eest kaitstud kohta.

10 HOIUSTAMINE JA TRANSPORT (JOONIS 5)/LK 311

Hoiustage lisatarvikuid joonise 5 kohaselt.

Transportige masinat joonise 5 kohaselt.

11 TÕRKEOTSING

Kõrgsurvepesuri funktsioon		
Probleemid	**Võimalikud põhjused**	**Lahendused**
Pump ei saavuta töörõhku	Kulunud düüs	Vahetage düüs välja
	Veefilter on saastunud	Puhastage filter (**L**) (joonis 5)
	Ebapiisav veevarustus	Keerake veekraan täies ulatuses lahti
	Süsteemi imetakse õhku	Kontrollige voolikuliitmike pingust
	Pumbas on õhku	Lülitage seade välja, vajutage pihustuspüstoli päästikut korduvalt alla ja vabastage, kuni vesi hakkab pideva joana välja voolama. Lülitage seade uuesti sisse.
	Vett tõmmatakse sisse lahtisest mahutist rohkem kui 0,5 m kõrguselt	Vähendage imikõrgust
Kasutamise ajal väheneb ootamatult pumba surve	Vett tõmmatakse sisse välisest mahutist	Ühendage seade veevõrguga
	Sisendvesi on liiga kuum	Langetage temperatuuri
	Düüs on ummistunud	Puhastage düüs (joonis 5)
	Sisselaskefilter (**L**) on must	Puhastage filter (**L**) (joonis 5)
Mootor müriseb, kuid ei käivitu	Toitepinge on liiga madal	Kontrollige, kas vooluvõrgu toitepinge on sama, mis on märgitud andmesildile (joonis 2)
	Pikenduskaablite kasutamisest tingitud pinge langus	Kontrollige pikenduskaabli karakteristikuid
	Seadet ei ole pikemat aega kasutatud	Pöörduge volitatud hoolduskeskusesse
	Probleemid TSS-seadmega	Pöörduge volitatud hoolduskeskusesse
Mootor ei käivitu	Puudub elektritoide	Kontrollige, kas pistik on kindlalt pistikupesas ja võrgupinge on olemas (*)
	Probleemid TSS-seadmega	Pöörduge volitatud hoolduskeskusesse
Veelekked	Tihendid on kulunud	Laske tihendid lähimas volitatud hoolduskeskuses välja vahetada
Seadme töö on mürarikas	Vesi on liiga kuum	Langetage temperatuuri (vaadake tehnilisi andmeid)
Õlilekked	Tihendid on kulunud	Pöörduge volitatud hoolduskeskusesse
Seade käivitub isegi siis, kui püstoli päästik on vabastatud	Kõrgsurvesüsteemi või pumba ringe ei ole veekindel	Pöörduge volitatud hoolduskeskusesse
Püstoli päästiku allavajutamisel ei toimu vee etteannet (ehkki vee sisselaskevoolik on ühendatud)	Düüs on ummistunud	Puhastage düüs (joonis 5)
Pihustusfunktsioon		
Probleemid	**Võimalikud põhjused**	**Lahendused**
Pump on rõhu all, kuid vedelikku ei välju	Puhastusaine on liiga paks	Lahjendage veega
	Puhastusaine ringes on sadet või takistusi	Loputage puhta veega ja kõrvaldage kõik takistused. Kui probleem ei kao, pöörduge volitatud hoolduskeskusesse.
	Filtrid või düüsid on mustad	Kontrollige ja puhastage filtreid (P5) ja (P6) ja düüse (P4)
	Filtrid pole õigesti paigaldatud	Puhastage filtreid (P5) / paigaldage need õigesti
	Paak tühi	Täitke paaki



(*) Kui mootor seiskub ega taaskäivitu enam, siis oodake enne käivitustoimingu kordamist 2-3 minutit (**Ülekoormuskaitse on rakendunud**).
Kui probleem püsib, pöörduge abi saamiseks lähima volitatud hoolduskeskuse poole.

ET

12 KUIDAS VÄLTIDA PINDADE KAHJUSTAMIST?

HOIATUS

12.1 Kui seadet kasutatakse rehvide pesemiseks, võib see kahjustada rehve ja olla ohtlik.
12.2 Ärge suunake kõrgsurvejuga otse rehvile.
12.3 Rehvide ja rataste ümbruse puhastamisel kasutage seadet alati madalaimal rõhuseadistusel.
12.4 Ärge kasutage sõiduki pesemisel seadistust Turbo Lance.
12.5 Lisateavet vaadake jaotisest: **„8.2.6 Soovitatav puhastustoiming"**.



EÜ vastavusdeklaratsioon

ET

Meie, Annovi Reverberi S.p.A, asukohaga Bomporto (Modena), Itaalia, deklareerime, et järgmised AR Blue Clean seadmed:

Masina nimetus	Kõrgsurvepesur	
Mudeli kood:	**2.A DHS**	**2.A DHS PE**
Nimivõimsus	2,2 kW	2,2 kW

vastavad järgmistele Euroopa direktiividele: 2006/42/EÜ, 2014/35/EL, 2011/65/EL, 2015/863/EL, 2012/19/EL, 2014/30/EL, 2000/14/EÜ (Itaalia seadusandlik dekreet 262/2002).
ja on valmistatud järgnevate standardite või standarddokumentide kohaselt: EN 60335-1; EN 60335-2-79; EN 55014-1; EN 55014-2; EN 61000-3-2; EN 61000-3-3; EN 61000-3-11; EN 60704-1; EN 62233; EN IEC 63000.
Tehnilise toimiku väljastajaks määratud isiku nimi ja aadress: Stefano Reverberi / AR Tegevdirektor; Via ML King, 3 - 41122 Modena, Itaalia
Direktiivi 2000/14/EÜ nõuete kohane vastavushindamise menetlus on läbi viidud V lisa kohaselt.

Mudeli kood:	**2.A DHS**	**2.A DHS PE**
Mõõdetud müravõimsustase:	90,3 dB (A)	90,3 dB (A)
Garanteeritud müravõimsustase:	93 dB (A)	93 dB (A)

Kuupäev: 15.09.2021 - **MODENA (I)**

Stefano Reverberi /Tegevdirektor

Garantii

Garantii kehtivus on määratletud toote müümise asukohariigis kehtivate asjakohaste õigusaktidega (kui tootja ei ole teisiti sätestanud).
Garantii hõlmab garantiiaja jooksul ilmnevaid materjali-, konstruktsiooni- ja vastavusdefekte. Selle aja jooksul asendab tootja defektsed osad ja remondib toote, kui see ei ole üleliia kulunud, või asendab selle.
Garantii ei kata tavapäraselt kuluvaid osi (klapp, kolb, veetihend, õlitihend, vedrud, rõngastihendid, lisatarvikud, näiteks voolik, püstol, harjad, rattad jms).
Garantii ei kehti defektidele, mis on tingitud või tulenevad järgmistest põhjustest:

- ebasobiv kasutamine, väärkasutamine, hooldamatus;
- professionaalne kasutamine või rentimine, kui toode müüdi kodukasutuseks;
- siinses juhendis esitatud hooldusjuhiste täitmata jätmine;
- remont, mida on teinud vastavate volitusteta töötajad või keskused;
- mitteoriginaalosade või -lisatarvikute kasutamine;
- transportimisest, mustusest või vöörkehadest ja õnnetusjuhtumitest tingitud kahjustused;
- probleemid hoiustamisel või ladustamisel.

Garantiikatte saamiseks tuleb esitada ostutõend.

Müügijärgseks hooldeseks võtke ühendust kauplusega, kust seadme ostsite

Tehnilised andmed

Tehnilised andmed	Seade	2.A DHS	2.A DHS PE
Voolukiirus	l/min	5,5	5,5
Maksimaalne voolukiirus	l/min	7,66	7,66
Rõhk	MPa	10,7	10,7
Maksimumrõhk	MPa	16	16
Võimsus	kW	2,2	2,2
Maksimaalne sisendtemperatuur	°C	50	50
Maksimaalne sisendrõhk	MPa	1	1
Püstoli tõukejõud maksimumrõhu juures	N	13,4	13,4
Pumbaõli tüüp	kg	-	-
Kaitseklass	-	II / ⧈	II / ⧈
Mootori isolatsioon	Klass	F	F
Mootori kaitse	-	IPX5	IPX5
Pinge	V~/Hz	220-240~/50	220-240~/50
Elektrisüsteemi maksimaalselt lubatud näivtakistus	Ω	-	-
Heliröhutase L_{pA} (EN 60704-1) (K = 2,5 dB(A))	dB (A)	78,8	78,8
Helivõimsustase L_{WA} (EN 60704-1) (K = 2,5 dB(A))	dB (A)	93	93
Seadme vibratsioon (K = 1 m/s^2):	m/s^2	<2,5	<2,5
Kaal	kg	11,6	11,6

ET

Pihustusseadme tehnilised andmed

Tehnilised andmed	Seade	2.A DHS	2.A DHS PE
Nimivõimsus	W	35	35
Mahuti suurus	l	0,8	0,8
Rõhk	MPa	0,3	0,3
Maksimaalne rõhk	MPa	0,4	0,4
Voolukiirus	l/min	0,3	0,3

Tootjal on õigus teha tehnilisi muudatusi!

1 TURVAOHJEET

1.1 Hankkimasi kone on huipputeknologinen tuote, jonka on valmistanut yksi Euroopan asiantuntevimmista korkeapainepesurien valmistajista. Olemme laatineet nämä ohjeet, jotta kykenet hyödyntämään koneen suorituskykyä täydellisesti. Lue ohjeet huolellisesti ja noudata niitä jokaisella käyttökerralla. Käytä kaikkia mahdollisia varotoimia koneen liittämisen, käytön ja huollon aikana oman ja lähellä olevien henkilöiden turvallisuuden takaamiseksi. Lue turvallisuusmääräykset huolellisesti ja noudata niitä. Noudattamatta jättämisen seurauksena saattaa olla terveys- ja turvallisuusriskejä ja taloudellisia menetyksiä.

2 TURVAMERKINNÄT

2.1 Noudata koneessa ja näissä ohjeissa olevien tarrojen ja symbolien ohjeita.
Koneessa ja oppaassa on ainoastaan symbolit, jotka koskevat hankittua konetta. Tarkista, että koneeseen kiinnitetyt symbolit ja tarrat ovat aina ehjiä ja lukukelpoisia. Vaihda ne muussa tapauksessa uusiin ja kiinnitä alkuperäiseen kohtaan.

⚠ Huomio - vaara!

Lue nämä ohjeet huolellisesti ennen koneen käyttöä.

Symboli E3 - Osoittaa, että kone on tarkoitettu ei-ammattimaiseen käyttöön (kotitalous). Toimintarajoitteiset tai kokemattomat henkilöt voivat käyttää sitä ainoastaan valvonnan alaisina tai saatuaan riittävät ohjeet koneen turvalliseen käyttöön ja tietoja käytöstä aiheutuvista riskeistä.

Liikkuvia osia. Älä koske.

0 Katkaisimen sammutusasento

I SPRAYING MODE Katkaisimen käynnistysasento (ruiskutoiminto)

II WASHING MODE Katkaisimen käynnistysasento (korkeapainepesuritoiminto)

L_{WA} dB Taattu äänitehotaso

Kielto, joka varoittaa käyttäjää, että kansalliset määräykset saattavat kieltää koneen liittämisen juomavesiverkkoon.




Varoitusmerkki, joka varoittaa käyttäjää suuntaamasta vesisuihkua ihmisiä, eläimiä, sähkölaitteita tai konetta itseään kohti.

Tämän koneen eristysluokka on II. Se tarkoittaa, että kone on varustettu vahvistetulla eristyksellä tai kaksoiseristyksellä.

CE Tämä laite on soveltuvien eurooppalaisten direktiivien mukainen.

Symboli E1 - Osoittaa, että konetta **ei saa hävittää** kotitalousjätteiden seassa. Se voidaan palauttaa jälleenmyyjälle hankittaessa uusi kone. Koneen sähkö- ja elektroniikkaosia ei tule käyttää uudelleen sopimattomiin tarkoituksiin, sillä ne sisältävät terveydelle haitallisia aineita.

Käytä kuulosuojaimia.

Käytä kasvonsuojainta.

Käytä hengityssuojaimia.

Käytä suojakäsineitä.

Käytä turvajalkineita.

Käytä suojavaatetusta.

Muiden henkilöiden on pysyttävä etäällä koneesta sen toiminnan aikana.



3 TURVALLISUUSMÄÄRÄYKSET / JÄÄNNÖSRISKIT

3.1 VAROITUKSIA: KIELLETYT TOIMENPITEET (korkeapainepesuritoiminto)

3.1.1 **Huomio.** ÄLÄ anna lasten käyttää konetta ja valvo, etteivät he leiki sillä.

3.1.2 **Huomio.** Paineistetut suihkut saattavat väärin käytettyinä olla vaarallisia.

3.1.3 **Huomio.** ÄLÄ käytä koneessa syttyviä, myrkyllisiä tai ominaisuuksiltaan koneen toiminnalle yhteensopimattomia nesteitä. Koneen käyttö on kiellettyä syttymis- tai räjähdysvaarallisessa tilassa.

3.1.4 **Huomio.** RÄJÄHDYSVAARA. ÄLÄ ruiskuta syttyviä nesteitä.

3.1.5 **Huomio.** ÄLÄ suuntaa vesisuihkua ihmisiä tai eläimiä kohti.

3.1.6 **Huomio.** ÄLÄ suuntaa vesisuihkua konetta itseään, jännitteisiä osia tai muita sähkölaitteita kohti.

3.1.7 **Huomio.** ÄLÄ käytä konetta, jos sen toimintasäteellä on henkilöitä, joilla ei ole yllään suojavaatteita.

3.1.8 **Huomio.** ÄLÄ suuntaa suihkua itseäsi tai muita ihmisiä kohti puhdistaaksesi vaatteita tai jalkineita.

3.1.9 **Huomio.** ÄLÄ käytä konetta ulkona sateella.

3.1.10 **Huomio.** Konetta EIVÄT saa käyttää lapset tai henkilöt, jotka eivät tunne sen käyttöä tai jotka eivät ole lukeneet sen ohjeita huolellisesti.

3.1.11 **Huomio.** ÄLÄ koske pistotulppaa ja/tai pistorasiaa märillä käsillä.

3.1.12 **Huomio.** ÄLÄ käytä konetta, jos sen sähköjohto on vaurioitunut. Jos sähköjohto vaurioituu, sen saa vaihtaa ainoastaan valmistaja, valtuutettu huoltopalvelu tai ammattihenkilö, jotta vaaratilanteet vältetään.

3.1.13 **Huomio.** ÄLÄ käytä konetta, jos sähköjohto tai tärkeät osat (esim. suojalaitteet, korkeapaineletkut ja pesupistooli) ovat vaurioituneet.

3.1.14 **Huomio.** ÄLÄ lukitse pesupistoolin vipua toiminta-asentoon.

3.1.15 **Huomio.** Tarkista, että koneessa on konekilpi. Ilmoita jälleenmyyjälle, jos se puuttuu. Jos koneessa ei ole konekilpeä, sitä EI saa käyttää. Sen ominaisuuksia ei tunneta ja se saattaa olla vaarallinen.

3.1.16 **Huomio.** ÄLÄ käsittele tai muuta säätöventtiilin ja suojalaitteiden kalibrointia.

3.1.17 **Huomio.** ÄLÄ muuta suuttimen suihkun alkuperäistä halkaisijaa.

3.1.18 **Huomio.** ÄLÄ siirrä konetta SÄHKÖJOHDOSTA vetämällä.

3.1.19 **Huomio.** ÄLÄ aja ajoneuvolla korkeapaineletkun päältä.

3.1.20 **Huomio.** ÄLÄ siirrä konetta korkeapaineletkusta vetämällä.



3.1.21 Huomio. Renkaisiin, täyttöventtiileihin tai muihin paineistettuihin osiin kohdistettu korkeapainesuihku on potentiaalisesti vaarallinen. ÄLÄ käytä pyörivää suutinta. Suihkuta joka tapauksessa vähintään 30 cm:n etäisyydeltä puhdistuksen aikana.

3.1.22 Huomio. ÄLÄ käytä ei-alkuperäisiä tai eri mallille tarkoitettuja lisävarusteita. ÄLÄ muuta konetta; muutokset mitätöivät vaatimustenmukaisuusvakuutuksen ja vapauttavat valmistajan siviili- ja rikosoikeudellisesta vastuusta.

3.2 VAROITUKSIA: KIELLETYT TOIMENPITEET (ruiskutoiminto)

3.2.1 Tätä konetta käyttävien henkilöiden on aina käytettävä suojavarusteita, esim. silmäsuojaimia (suojalasit tai maski) ja hengityssuojaimia.

3.2.2 ÄLÄ pese omia tai muiden henkilöiden vaatteita, kenkiä tai sukkia suihkuttamalla niihin vettä.

3.2.3 Lapset, nuoret, raskaana olevat naiset tai epäpätevät henkilöt eivät saa missään tilanteessa käyttää konetta. Pidä kone lasten ja eläinten ulottumattomissa.

3.2.4 ÄLÄ suihkuta vesiin, joissa on kaloja.

3.2.5 ÄLÄ käytä konetta, jos olet väsynyt, sairas tai alkoholin, huumeiden tai lääkkeiden vaikutuksen alaisena; nämä voivat vaikuttaa fyysiseen ja henkiseen tilaasi.

3.2.6 Syöminen, juominen ja tupakoiminen on kielletty koneen käytön aikana. ÄLÄ hengitä höyryjä tai niele kemiallisen liuoksen tippoja. Jos olet kosketuksissa liuokseen, ota viipymättä yhteys lääkäriin.

3.2.7 ÄLÄ käytä konetta, jos siinä on vaurioituneita ja/tai huonokuntoisia osia. Käytä vain valmistajan suosittelemia alkuperäisosia.

3.2.8 ÄLÄ peukaloi tai muuta konetta tai paineista sitä muilla laitteilla.

3.2.9 ÄLÄ käytä konetta mahdollisesti räjähdysvaarallisessa tai syttyvässä ympäristössä.

3.2.10 ÄLÄ käytä konetta korkeassa lämpötilassa pitkiä aikoja.

3.2.11 ÄLÄ kohdista koneen suihkua kohti jännitteisiä osia tai kohti itse konetta. Se voisi aiheuttaa oikosulkuvaaran.

3.2.12 ÄLÄ pese konetta upottamalla sitä tai suihkuttamalla siihen vettä.

3.2.13 ÄLÄ käytä koneen kanssa liuottimia tai erittäin happamia tai emäksisiä liuoksia ja/tai syttyviä nesteitä.

3.2.14 ÄLÄ käytä konetta, kun lämpötila laskee alle 0 °C. Takuu ei kata jäätymisen aiheuttamia vahinkoja.

3.2.15 ÄLÄ päästä kemiallisia liuoksia ympäristöön. ÄLÄ päästä vettä ja kemiallisia liuoksia leviämään ympäristöön koneen huuhtelun ja puhdistuksen aikana.



3.3 VAROITUKSIA: SUORITETTAVAT TOIMENPITEET (korkeapainepesuritoiminto)

3.3.1 **Huomio.** Kaikki sähköä johtavat osat ON SUOJATTAVA vesisuihkulta.

3.3.2 **Huomio.** Ammattitaitoisen sähköasentajan tulee suorittaa sähköliitäntä standardin IEC 60364-1 mukaan. Asenna vikavirtakytkin, joka katkaisee koneen sähkön maavuotovirran ollessa yli 30 mA 30 ms ajan, tai maadoituspiirin valvontalaite.

3.3.3 **Huomio.** KÄYNNISTYSVAIHEESSA kone saattaa aiheuttaa verkkohäiriöitä.

3.3.4 **Huomio.** Vikavirtakytkimen asennus antaa lisäsuojaa henkilöille (30 mA).

3.3.5 **Huomio.** Ellei mallissa ole pistotulppaa, sen saa asentaa ainoastaan ammattitaitoinen henkilö.

3.3.6 **Huomio.** Käytä ainoastaan hyväksyttyjä jatkojohtoja, joiden poikkipinta-ala on asianmukainen.

3.3.7 **Huomio.** Kytke katkaisin aina pois jättäessäsi koneen ilman valvontaa.

3.3.8 

Huomio. Korkeapaine saattaa aiheuttaa osien kimpoamisen. Käytä asianmukaisia suojavaatteita ja henkilönsuojaimia (PPE).

3.3.9 **Huomio.** IRROTA pistotulppa ennen koneelle suoritettavia toimenpiteitä.

3.3.10 **Huomio.** PIDÄ pesupistoolista tukevasti kiinni vivusta vetäessäsi rekyylin vuoksi.

3.3.11 **Huomio.** NOUDATA paikallisen vesilaitoksen määräyksiä. Standardin IEC 60335-2-79 mukaan kone voidaan liittää suoraan julkiseen juomavesiverkkoon ainoastaan, jos tulovesiletkuun on asennettu standardin EN 12729 mukainen BA-tyypin tyhjentävä takaisinvirtauksen estolaite. Takaisinvirtauksen estolaite voidaan tilata valmistajalta.

3.3.12 **Huomio.** Takaisinvirtauksen estolaitteeseen virrannut vesi ei sovellu juomavedeksi.

3.3.13 **Huomio.** AINOASTAAN ammattihenkilö saa huoltaa ja/tai korjata sähköosia.

3.3.14 **Huomio.** PURA jäännöspaine ennen kuin irrotat letkun koneesta.

3.3.15 **Huomio.** TARKISTA ruuvien kireys ja koneen osien käyttökunto ennen jokaista käyttöä ja määräajoin. Varmista, ettei koneessa ole rikkoutuneita tai kuluneita osia.

3.3.16 **Huomio.** KÄYTÄ ainoastaan korkeapaineletkun / sähköjohdon pinnoitusmateriaaleille sopivia pesuaineita.

3.3.17 **Huomio.** PIDÄ ihmiset ja eläimet vähintään 15 m:n etäisyydellä.

3.3.18 **Huomio.** Kone on suunniteltu käyttöön valmistajan toimittamilla tai suosittelemilla pesuaineilla. Niistä poikkeavien pesuaineiden tai kemikaalien käyttö saattaa heikentää sen turvallisuutta.



3.3.19 Huomio. Vältä pesuaineen joutumista iholle ja ennen kaikkea silmiin! Jos sitä joutuu silmiin, huuhdo puhtaalla vedellä ja hakeudu välittömästi lääkäriin!

3.3.20 Huomio. Korkeapaineletkut, liitokset ja liitoskappaleet ovat koneen turvallisuuden kannalta tärkeitä osia. Käytä ainoastaan valmistajan suosittelemia korkeapaineletkuja, liitoksia ja liitoskappaleita.

3.3.21 Huomio. Käytä ainoastaan valmistajan toimittamia tai hyväksymiä alkuperäisiä varaosia, jotta koneen käyttö on turvallista.

3.3.22 Huomio. Jos käytössä on jatkojohto, pistotulpan ja pistokkeen on oltava vesitiiviitä.

3.3.23 Huomio. Sopimattomat jatkojohdot saattavat olla vaarallisia. Jos käytät jatkojohtoa, valitse ulkokäyttöön sopiva tyyppi ja varmista, että liitäntä pysyy kuivana ja etäällä maasta. Käytä johtokelaa, joka pitää pistorasian vähintään 60 mm:n korkeudella maasta.

3.3.24 Huomio. Sammuta kone ja katkaise sen sähkö ennen asennusta, puhdistusta, säätöä, huoltoa, varastointia ja kuljetusta.

3.3.25 Huomio. Työnnä putken puhdistusyksikkö punaiseen merkkiin asti ennen koneen käynnistystä.

3.4 VAROITUKSIA: SUORITETTAVAT TOIMENPITEET (ruiskutoiminto)

3.4.1 Käytä konetta hyvin ilmastoiduissa tiloissa.

3.4.2 Noudata tarkasti torjunta-aineiden turvallisuusmääräyksiä.

3.4.3 Käytä vain pätevän viranomaisen hyväksymiä tuotteita ja noudata tarkasti tuotteiden pakkauksiin merkittyjä valmistajan ohjeita.

3.4.4 Pese käytön jälkeen kädet, kasvot ja vaatteet.



FI

4 YLEISET OHJEET (KUVA 1)/SIVU 3

4.1 Käyttöoppaan käyttö

Tämä opas kuuluu tärkeänä osana koneen varusteisiin. Säilytä se huolellisesti tulevaa käyttöä varten. Lue opas huolellisesti ennen asennusta ja käyttöä. Luovuta opas uudelle omistajalle, jos myyt koneen.

4.2 Toimitus

Kone toimitetaan osittain purettuna pahvilaatikossa.
Pakkauksen sisältö on esitelty kuvassa 1.

4.2.1 Ohessa toimitetut asiakirjat

A1 Käyttö- ja huolto-opas
A2 Turvaohjeet
A3 Vaatimustenmukaisuusvakuutus
A4 Takuusäännöt

4.3 Pakkausten hävitys

Pakkauksen materiaalit ovat ympäristöystävällisiä. Kierrätä tai hävitä ne käyttömaassa voimassa olevien määräysten mukaan.

5 TEKNISET TIEDOT (KUVA 1)/SIVU 3

5.1 Käyttötarkoitus

Painepesuri on tarkoitettu yksityiseen ajoneuvojen, koneiden, veneiden, rakennusten jne. pesuun irrottamaan pinttynyt lika puhtaalla vedellä ja biologisesti hajoavilla kemiallisilla pesuaineilla sekä vesiliuosten ruiskuttamiseen.
Ajoneuvojen moottorien pesu on sallittua ainoastaan, jos likainen vesi hävitetään voimassa olevien standardien mukaan.
- Veden tulolämpötila: **katso koneessa olevaa konekilpeä.**
- Veden tulopaine: **min. 0,1 MPa - maks. 1 MPa**.
- Ympäröivä lämpötila toiminnan aikana: **yli 0 °C**.

Kone on standardien IEC 60335-1 ja IEC 60335-2-79 mukainen.

5.2 Käyttäjä

Koneen käyttäjä on osoitettu kuvan 1 symbolilla (ammattimainen tai ei-ammattimainen).

5.3 Pääosat

B2 Tehosuutin
B3 Turvakatkaisimella varustettu pesupistooli
B4 Sähköjohto ja pistotulppa
B5 Korkeapaineletku
B6 Liuossäiliö
E Suutin
H Käynnistyskatkaisin
I Vesisuihkun ohjausvipu
L Vedensuodatin
N Ruiskun ohjausvipu

5.3.1 Lisävarusteet (jos sisältyvät pakkaukseen - katso kuva 1)

C1	Suuttimen puhdistustyökalu	**C12**	Vipu
C2	Pyörivä suutinsarja	**C14**	Pyörät
C3	Pesurin kahva	**P1**	Letkun kahva
C5	Letkukela	**P2**	Tehosuutin
C8	Harjayksikkö suurille pinnoille	**P3**	Paineletku
		P4	Ruiskusuutin
C9	Sovitin	**P5**	Pesupistoolin suodatin
C10	Ruuvit	**P6**	Säiliön suodatin
C11	Seinätelineet	**A12**	Vivun lukitus

5.4 Turvalaitteet

- Käynnistyskatkaisin (**H**)
  Käynnistyskatkaisin estää koneen tahattoman käytön.

Huomio – vaara!
Älä käsittele tai muuta varoventtiilin kalibrointia.

- Varo- ja/tai paineenrajoitusventtiili.
  Varoventtiili toimii myös paineenrajoitusventtiilinä. Kun pesupistooli suljetaan, venttiili avautuu ja vesi kiertää uudelleen pumpun vedentulopuolelta tai venttiili poistaa veden maahan.-
  Turvakatkaisin (**D**): estää veden tahattoman suihkuamisen.
- Lämpökatkaisin: pysäyttää koneen, jos se ylikuormittuu.

6 ASENNUS (KUVA 2)/SIVU 4

6.1 Kokoonpano

Huomio – vaara!
Kaikki asennus- ja kokoonpanotoimenpiteet tulee suorittaa koneen virta katkaistuna.
Katso kokoonpanojärjestys **kuvasta 2**.

6.2 Pyörivän suuttimen asennus

Pyörivä suutin lisää pesutehoa.
Käytettäessä pyörivää suutinta paine saattaa laskea 25 % säädettävällä suuttimella saavutettuun paineeseen nähden. Sen käyttö kuitenkin lisää pesutehoa vesisuihkun pyörivän liikkeen ansiosta.

6.3 Sähkökytkentä

Huomio – vaara!
Tarkista, että verkkojännite ja -taajuus vastaavat konekilvessä annettuja arvoja (V/Hz) (kuva 2).

6.3.1 Jatkojohtojen käyttö

Jatkojohdon johtimien poikkipinta-alan tulee olla verrannollinen sen pituuteen; mitä pidempi jatkojohto, sitä suurempi poikkipinta-ala. Katso taulukkoa I.

6.4 Vesiliitäntä (korkeapainepesuritoiminto)

Huomio – vaara!
Painepesuria saa käyttää ainoastaan suodatetulla tai puhtaalla vedellä. Vesihanan virtaaman tulee olla pumpun virtaaman mukainen.
Sijoita kone mahdollisimman lähelle vesiliitäntää.

6.4.1 Liitäntäaukot

● Paineliitin (OUTLET)
■ Suodattimella varustettu tulovesiliitin (INLET)

6.4.2 Liitäntä julkiseen vesijohtoverkkoon

Kone voidaan liittää suoraan julkiseen juomavesiverkkoon ainoastaan, jos tulovesiletkuun on asennettu voimassa olevien standardien mukainen tyhjentävä takaisinvirtauksen estolaite. Varmista, että letkun halkaisija on vähintään 13 mm ja pituus alle 25 m ja että se on vahvistettu.

6.4.3 Veden imu avoimista säiliöistä

1) Ruuvaa suodattimella varustettu imuletku tulovesiliittimeen (INLET) ja upota se säiliön pohjalle.
2) Ilmaa kone:
a) Irrota tehosuutin.
b) Käynnistä kone ja avaa pesupistoolia, kunnes ulostulevassa vedessä ei ole enää ilmakuplia.
3) Sammuta kone ja ruuvaa tehosuutin takaisin.

Huomautus: maksimi-imukorkeus on 0,5 m. Pyri täyttämään imuletku ennen käyttöä.

7 SÄÄDÖT (KUVA 3)/SIVU 5

7.1 Suuttimen säätö

Säädä vesisuihkua säädettävästä suuttimesta (**E**).

8 KÄYTTÖ (KUVA 4)/SIVU 6

Huomio – vaara!
Varmista, että kone on tukevalla alustalla. Käytä konetta pystyasennossa. Älä peitä konetta äläkä käytä sitä huonosti ilmastoiduissa tiloissa.

TÄRKEÄÄ! **Älä käytä konetta ilman vettä - käyttö kuivana voi vahingoittaa pumppua.**

8.1.1 Ohjauslaitteet (ruiskutoiminto)
- Käynnistyskatkaisin (**H**).
- Ruiskun ohjausvipu (**N**).

8.1.2 Valmistelu
Täytä säiliö (B6). Testaa kone puhtaalla vedellä ennen kemiallisten liuosten lisäämistä. Valmista kemiallinen liuos ulkoisessa astiassa. Kaada liuos säiliöön (B6). Älä täytä säiliötä yli merkityn maksimitason. Sulje korkki tiiviisti. Jos käytät eri liuosta, puhdista säiliö puhtaalla vedellä. Älä päästä huuhteluvettä leviämään ympäristöön.

8.1.3 Käynnistys (kuva 4)
Aseta käynnistyskatkaisin (H) (ON/I) -asentoon (ruiskutoiminto). Paina ruiskun ohjausvipu (N) virtauksen avaamiseksi; lukitse turvakatkaisin (A12) pitääksesi virtauksen auki.

8.1.4 Pysäytys
Vapauta ruiskun ohjausvipu (N) ja laita käynnistyskatkaisin (H) asentoon (0) sammuttaaksesi koneen.

TÄRKEÄÄ! Älä pidä konetta päällä kahva vapautettuna yli 5 minuutin ajan.

8.1.5 Säilytys
Vapauta ruiskun ohjausvipu (N) ja laita käynnistyskatkaisin (H) asentoon (0) sammuttaaksesi koneen ja poista kahvan paine. Laita jäljelle jäänyt neste ulkoiseen astiaan ja säilytä sitä valmistajien ohjeiden mukaisesti. Älä päästä jäljelle jäänyttä nestettä ympäristöön käytön jälkeen. Huuhtele kone puhtaalla vedellä ja anna sen kuivua käytön jälkeen ennen sen varastoimista. Näin koneen käyttöikä pitenee. Monet liuokset saattavat säiliöön jäädessään kuivua ja kovettua, jolloin ne tukkivat suuttimen, venttiilin ja putken.

8.2.1 Ohjauslaitteet (korkeapainepesuritoiminto)
- Käynnistyskatkaisin (**H**).
- Vesisuihkun ohjausvipu (**I**).

8.2.2 Käynnistys (kuva 4)
1) Avaa vesihana kokonaan.
2) Vapauta turvakatkaisin (**D**).
3) Pidä pesupistooli auki muutaman sekunnin ajan ja käynnistä kone käynnistyskatkaisimella (ON/II korkeapainepesuritoiminto).

- **suljettaessa** pesupistooli dynaaminen paine sammuttaa automaattisesti sähkömoottorin
- **avattaessa** pesupistooli paineen laskeminen käynnistää sähkömoottorin automaattisesti ja paine palautuu huomaamattoman pienellä viiveellä
- koneen moitteettoman toiminnan kannalta on tärkeää, että pesupistoolin **sulkemista** ja **aukaisua ei** suoriteta **alle** 4 sekunnin kuluessa.

Vältä kuivakäyttöä, ettei kone vaurioidu. Varmista, että kone saa jatkuvasti vettä.

8.2.3 Pysäytys
1) Aseta käynnistyskatkaisin (OFF/0)-asentoon.
2) Avaa pesupistooli ja poista paine putkista.
3) Kytke turvakatkaisin (**D**).

8.2.4 Uudelleenkäynnistys
1) Vapauta turvakatkaisin (**D**).
2) Avaa pesupistooli ja anna ilman poistua putkista.
3) Aseta käynnistyskatkaisin (ON/II)-asentoon.

8.2.5 Säilytys
1) Sulje vesihana.
2) Pura jäännöspainetta pesupistoolista, kunnes kaikki vesi poistuu koneesta.
3) Sammuta kone (OFF/0).
4) Poista pistotulppa pistorasiasta.
5) Aseta pesupistoolin turvakatkaisin (**D**).

8.2.6 Suositeltava pesutapa
Liuota lika levittämällä kuivalle pinnalle pesuainetta. Työskentele pystysuorilla pinnoilla alhaalta ylöspäin. Anna pesuaineen vaikuttaa 1–2 minuuttia, mutta älä päästä pintaa kuivaksi. Suihkuta korkeapainesuihkulla vähintään 30 cm:n etäisyydeltä ja työskentele alhaalta ylöspäin. Vältä veden leviämistä pesemättömälle pinnalle.
Joissakin tapauksissa lika joudutaan poistamaan mekaanisesti pesuharjoilla.
Korkeapaine ei aina ole paras tapa saada hyviä pesutuloksia, sillä se saattaa vaurioittaa joitakin pintoja. Vältä säädettävän suuttimen neulasuihkun ja säädettävän suuttimen käyttöä aroilla ja maalatuilla pinnoilla ja paineistetuissa osissa (esim. renkaat, täyttöventtiilit jne.). Hyvä pesutulos riippuu yhtä lailla paineesta kuin vesimäärästä.

9 HUOLTO (KUVA 5)/SIVU 311

Kaikki huoltotoimenpiteet, joita ei ole selostettu tässä luvussa, tulee suorittaa valtuutetussa huoltopalvelussa.

Huomio – vaara!
Irrota pistotulppa pistorasiasta ennen minkään koneelle suoritettavan huoltotyön aloittamista.

9.1 Suuttimen puhdistus (korkeapainepesuritoiminto)
1) Irrota tehosuutin pesupistoolista.
2) Poista kaikki lika suuttimen reiästä (**E-C2**) työkalulla (**C1**).

9.2 Suuttimen puhdistus (ruiskutoiminto)
1) Irrota suutin (**P4**).
2) Huuhtele puhtaalla vedellä.

9.3 Suodattimen puhdistus (korkeapainepesuritoiminto)
Tarkista tulovesisuodatin (**L**) ennen jokaista käyttöä ja puhdista tarvittaessa ohjeiden mukaan.

9.4 Suodattimien puhdistus (ruiskutoiminto)
Puhdista suodattimet aina. Puhdista pesupistoolin suodatin (**P5**) jokaisen käytön jälkeen. Jos suihkun määrä on pieni, kierrä kahvan pohjassa olevaa kiekkoa (**P1**), irrota ja huuhtele pesupistoolin sisällä oleva suodatin (**P5**) puhtaalla vedellä ja asenna se takaisin.
Puhdista säiliön suodatin (**P6**) aina käytön jälkeen. Avaa säiliön korkki, irrota imuputki ja irrota ja huuhtele suodatin (**P6**) puhtaalla vedellä ja asenna se takaisin.

9.5 Varastointi
Käytä koneessa syövyttämätöntä ja myrkytöntä jäätymisenestoainetta ennen talvisäilytystä.
Säilytä konetta kuivassa paikassa ja suojaa se jäätymiseltä.

10 VARASTOINTI JA KULJETUS (KUVA 5)/SIVU 311

Varastoi lisävarusteet kuvan 5 mukaisesti.
Kuljeta konetta kuvan 5 mukaisesti.

FI

11 VIANETSINTÄ

Korkeapainepesuritoiminto		
Vika	**Mahdollinen syy**	**Korjaus**
Pumppu ei tuota määriteltyä painetta.	Suutin kulunut.	Vaihda suutin.
	Vedensuodatin likainen.	Puhdista suodatin (**L**) (kuva 5).
	Veden tulopaine liian alhainen.	Avaa vesihana kokonaan.
	Ilmaa pääsee järjestelmään.	Tarkista liitokset.
	Pumpussa ilmaa.	Sammuta kone ja käytä pesupistoolia, kunnes vesi suihkuaa ulos tasaisesti. Käynnistä painepesuri uudelleen.
	Imukorkeus avoimesta säiliöstä yli 0,5 m.	Vähennä imukorkeutta.
Pumpun paine vaihtelee.	Vettä tulee ulkopuolisesta säiliöstä.	Kytke kone vesijohtoverkkoon.
	Veden tulolämpötila liian korkea.	Laske veden lämpötilaa.
	Suutin on tukossa.	Puhdista suutin (kuva 5).
	Likainen tulovesisuodatin (**L**)	Puhdista suodatin (**L**) (kuva 5).
Moottori hurisee, mutta ei käynnisty.	Verkkojännite ei ole riittävä.	Tarkista, että verkkojännite vastaa konekilven jännitettä (kuva 2).
	Jännitteen lasku johtuu jatkojohdosta.	Tarkista jatkojohdon mitat.
	Koneen pitkä käyttötauko	Ota yhteyttä valtuutettuun tekniseen huoltopalveluun.
	TSS-laite viallinen.	Ota yhteyttä valtuutettuun tekniseen huoltopalveluun.
Sähkömoottori ei käynnisty.	Ei jännitettä	Tarkista, että pistotulppa on kunnolla pistorasiassa ja että siihen tulee virtaa (*).
	TSS-laite viallinen.	Ota yhteyttä valtuutettuun tekniseen huoltopalveluun.
Vesivuoto	Tiivisteet ovat kuluneet.	Vaihda tiivisteet valtuutetussa teknisessä huoltopalvelussa.
Liiallinen käyttöääni.	Veden lämpötila liian korkea.	Laske veden lämpötilaa (ks. tekniset tiedot).
Öljyvuoto	Tiivisteet ovat kuluneet.	Ota yhteyttä valtuutettuun tekniseen huoltopalveluun.
Kone käynnistyy, vaikka pesupistooli on kiinni.	Viallinen tiiviste korkeapainepuolella tai veden kierrossa.	Ota yhteyttä valtuutettuun tekniseen huoltopalveluun.
Pesupistoolin vipua vedettäessä vettä ei tule ulos (kun tulovesiletku on asetettu paikoilleen).	Suutin on tukossa.	Puhdista suutin (kuva 5).
Ruiskutoiminto		
Vika	**Mahdollinen syy**	**Korjaus**
Pumpussa on painetta, mutta nestettä ei tule ulos.	Liuos liian paksua.	Laimenna vedellä.
	Kierrossa sakkaa tai kaventumia.	Huuhtele puhtaalla vedellä ja korjaa kaventumat. Jos vika toistuu, ota yhteyttä valtuutettuun tekniseen huoltopalveluun.
	Suodattimet tai suuttimet tukossa.	Tarkista ja puhdista suodattimet (P5) ja (P6) ja suuttimet (P4).
	Suodattimia ei ole asennettu oikein.	Puhdista suodattimet (P5) / asenna ne oikein.
	Säiliö tyhjä.	Täytä säiliö.

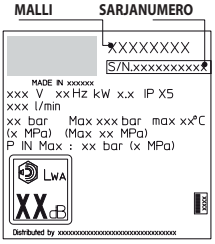

(*) Jos moottori sammuu toiminnan aikana eikä käynnisty uudelleen, odota 2-3 minuuttia ennen uutta käynnistystä (**lämpökatkaisimen laukeaminen**).
Jos vika toistuu, ota yhteyttä valtuutettuun tekniseen huoltopalveluun.

12 KUINKA OLLA VAURIOITTAMATTA PINTOJA

HUOMIO

12.1 Koneen käyttö renkaiden pesuun saattaa vaurioittaa renkaita ja olla vaarallista.
12.2 Älä suuntaa korkeapaineista suihkua suoraan renkaaseen.
12.3 Käytä konetta aina matalimmalla paineella suorittaessasi puhdistusta pyörien ja renkaiden lähellä.
12.4 Älä koskaan käytä turbosuutinta ajoneuvon osien pesuun.
12.5 Etsi lisätietoja käyttöoppaan osasta: **8.2.6 Suositeltava pesutapa**.



CE-vaatimustenmukaisuusvakuutus

Me Annovi Reverberi S.p.A. -yrityksestä, Bomporto (Mo), Italia, vakuutamme että seuraava(t) AR Blue Clean -laite(-laitteet):

Koneen nimike	Korkeapainepesuri	
Mallinro	**2.A DHS**	**2.A DHS PE**
Tehonkulutus	2,2 kW	2,2 kW

on(ovat) seuraavien direktiivien mukainen(mukaisia): 2006/42/CE, 2014/35/UE, 2011/65/UE, 2015/863/UE, 2012/19/UE, 2014/30/UE, 2000/14/CE (italialainen lakiasetus 262/2002).

ja se(ne) on valmistettu seuraavien standardien tai standardoitujen asiakirjojen mukaan: EN 60335-1; EN 60335-2-79; EN 55014-1; EN 55014-2; EN 61000-3-2; EN 61000-3-3; EN 61000-3-11; EN 60704-1; EN 62233; EN IEC 63000.

Sen henkilön nimi ja osoite, joka on valtuutettu kokoamaan tekninen eritelmä: Stefano Reverberi / AR Toimitusjohtaja Via ML King, 3 - 41122 Modena, Italia

Direktiivissä 2000/14/EY vaadittu vaatimustenmukaisuuden arviointimenettely on toteutettu liitteen V mukaan.

Mallinro	**2.A DHS**	**2.A DHS PE**
Mitattu äänitehotaso:	90,3 dB (A)	90,3 dB (A)
Taattu äänitehotaso:	93 dB (A)	93 dB (A)

Pvm: 15.09.2021 - **MODENA (I)**

Stefano Reverberi /Toimitusjohtaja

Takuu

Takuun voimassaoloaika määrätään tuotteen myyntimaassa voimassa olevissa määräyksissä (ellei valmistaja toisin ilmoita).
Valmistajan takuu kattaa materiaali- ja valmistusviat ja vaatimuksista poikkeavuuden takuun voimassaoloaikana. Siihen sisältyy viallisten osien vaihto ja kohtuullisesti kuluneiden tuotteiden korjaus tai vaihto.
Takuu ei kata normaalisti kuluvia osia (venttiili, mäntä, vesitiiviste, öljytiiviste, jouset, O-renkaat, lisävarusteet kuten letku, pesupistooli, harjat, pyörät jne.).
Takuu ei kata vikoja, jotka johtuvat seuraavista syistä:

- virheellinen tai kielletty käyttö, laiminlyönti
- vuokraus tai ammattikäyttö, jos tuote on tarkoitettu kotitalouskäyttöön
- oppaassa annettujen huoltomääräysten noudattamatta jättäminen
- valtuuttamattomien henkilöiden tai huoltopalvelujen suorittamat korjaukset
- ei-alkuperäisten varaosien tai lisävarusteiden käyttö
- kuljetuksen tai ylimääräisten esineiden/aineiden aiheuttamat vauriot, onnettomuus
- varastointiin liittyvät ongelmat.

Takuun voimaan saattamiseksi tulee esittää ostotodistus.

Ota huoltopyynnöissä yhteys myyntipisteeseen, josta hankit laitteen.

FI

Tekniset tiedot

Tekniset tiedot	Mittayksikkö	2.A DHS	2.A DHS PE
Virtaama	l/min	5,5	5,5
Maksimivirtaama	l/min	7,66	7,66
Paine	MPa	10,7	10,7
Maksimipaine	MPa	16	16
Teho	kW	2,2	2,2
Maksimitulolämpötila	°C	50	50
Maksimitulopaine	MPa	1	1
Pesupistoolin työntövoima maksimipaineella	N	13,4	13,4
Pumpun öljytyyppi	kg	-	-
Suojausluokka	-	II / ⧈	II / ⧈
Moottorin eristys	Luokka	F	F
Moottorin suojaus	-	IPX5	IPX5
Jännite	V~/Hz	220-240~/50	220-240~/50
Suurin sallittu verkkoimpedanssi	Ω	-	-
Äänenpainetaso L_{pA} (EN 60704-1) (K = 2,5 dB(A))	dB (A)	78,8	78,8
Äänitehotaso L_{WA} (EN 60704-1) (K = 2,5 dB(A))	dB (A)	93	93
Koneen tärinä (K = 1 m/s^2):	m/s^2	<2,5	<2,5
Paino	kg	11,6	11,6

FI

Ruiskun tekniset tiedot

Tekniset tiedot	Mittayksikkö	2.A DHS	2.A DHS PE
Tehonkulutus	W	35	35
Säiliön tilavuus	l	0,8	0,8
Paine	MPa	0,3	0,3
Maksimipaine	MPa	0,4	0,4
Virtaama	l/min	0,3	0,3

Pidätämme oikeuden teknisiin muutoksiin!

1 CONSIGNES DE SÉCURITÉ

1.1 L'appareil que vous avez acheté est un produit à fort contenu technologique, fabriqué par l'un des plus grands spécialistes de nettoyeurs à haute pression sur le marché européen. Nous vous invitons à lire attentivement et à observer ces quelques lignes pour optimiser davantage ses performances. Pour le raccordement, l'utilisation et la maintenance de l'appareil, veuillez prendre toutes les précautions nécessaires à votre sécurité et à celle des personnes à proximité. Veuillez lire et observer scrupuleusement les consignes de sécurité pour ne compromettre ni la santé ni la sécurité des personnes, et pour éviter tout dégât matériel.

2 ICÔNES ET SYMBOLES

2.1 Respecter les pictogrammes de sécurité et les symboles figurant sur l'appareil et dans ce manuel.
Seuls les symboles concernant l'appareil acheté sont reproduits sur l'appareil et dans le manuel. S'assurer que les symboles et les pictogrammes de sécurité sur l'appareil sont lisibles et en bon état. Dans le cas contraire, les remplacer en respectant la position d'origine.

⚠ Attention - Danger

Lire attentivement ces instructions avant emploi.

Icône E3 - Elle indique que l'appareil est conçu pour un usage non professionnel (domestique). Il ne peut être utilisé par des personnes dont les capacités physiques, sensorielles ou mentales sont réduites, ou par des personnes sans expérience ni formation, que sous surveillance, ou uniquement si ces personnes ont reçu les instructions relatives à l'utilisation sûre de l'appareil et qu'elles comprennent les risques liés à son utilisation.

Organes mobiles. Ne pas toucher.

0 Position « arrêt » de l'interrupteur

I SPRAYING MODE Position « marche » de l'interrupteur (fonction pulvérisateur)

II WASHING MODE Position « marche » de l'interrupteur (fonction nettoyeur haute pression)





Niveau de puissance acoustique garanti

Interdiction, avertit l'utilisateur que les réglementations nationales peuvent interdire le raccordement du produit au réseau d'eau potable.


Signal de danger, avertit l'utilisateur de ne pas diriger le jet d'eau vers les personnes, les animaux, les dispositifs électriques, ni vers l'appareil lui-même.

Classe de protection électrique II. L'appareil comporte une isolation renforcée ou une isolation double.

CE Ce produit observe les directives européennes en vigueur.

Icône E1 - Elle indique l'obligation de **ne pas évacuer** l'appareil comme déchet urbain. Il peut être remis au distributeur au moment de l'achat d'un appareil neuf. Les parties électriques et électroniques de l'appareil ne doivent pas être réutilisées pour un usage impropre, car elles contiennent des substances dangereuses pour la santé.

Porter un casque antibruits.

Porter un masque de protection.

Porter un appareil de protection respiratoire.

Porter des gants de protection.

Porter des chaussures de sécurité.

Porter une tenue de protection.



Tenir les autres personnes à distance de l'appareil pendant l'utilisation.



3 CONSIGNES DE SÉCURITÉ/RISQUES RÉSIDUELS

3.1 AVERTISSEMENTS : NE PAS FAIRE (fonction nettoyeur haute pression)

3.1.1 **Attention.** NE PAS laisser les enfants utiliser l'appareil et veiller à ce qu'ils ne jouent pas avec.

3.1.2 **Attention.** Les jets à haute pression peuvent être dangereux en cas d'utilisation incorrecte.

3.1.3 **Attention.** NE PAS utiliser l'appareil avec des produits inflammables ou toxiques, ou avec tout liquide dont les caractéristiques sont incompatibles avec son mode d'opération. Il est interdit de faire fonctionner l'appareil en atmosphère explosible ou potentiellement inflammable.

3.1.4 **Attention.** DANGER D'EXPLOSION. NE PAS pulvériser de liquides inflammables.

3.1.5 **Attention.** NE PAS diriger le jet d'eau vers les personnes ou les animaux.

3.1.6 **Attention.** NE PAS diriger le jet d'eau vers l'appareil lui-même, des équipements électriques sous tension ou tout autre matériel électrique.

3.1.7 **Attention.** NE PAS utiliser l'appareil si des personnes sont à portée du jet haute pression et sans équipement de protection.

3.1.8 **Attention.** NE PAS diriger le jet vers soi-même ou vers des autres personnes pour nettoyer les vêtements ou les chaussures.

3.1.9 **Attention.** NE PAS utiliser l'appareil à l'extérieur par temps de pluie.

3.1.10 **Attention.** L'appareil NE doit EN AUCUN CAS être laissé à un enfant, à une personne incapable de s'en servir correctement ou à une personne n'ayant pas lu ni compris les instructions.

3.1.11 **Attention.** NE PAS toucher la fiche et/ou la prise avec les mains mouillées.

3.1.12 **Attention.** NE PAS utiliser l'appareil si le câble électrique est endommagé. Si le câble électrique est abîmé, le faire remplacer par le fabricant, par un centre d'assistance agréé ou par une personne de qualification similaire pour éviter un danger.

3.1.13 **Attention.** NE PAS utiliser l'appareil si le câble d'alimentation ou des pièces importantes comme, par exemple, les protections, les tuyaux à haute pression, le pistolet, sont abîmés.

3.1.14 **Attention.** NE PAS verrouiller la gâchette du pistolet en position de marche.



3.1.15 Attention. S'assurer que l'appareil comporte une plaquette signalétique. Si celle-ci est manquante, contacter le revendeur. Un appareil sans plaque NE doit PAS être utilisé, car il ne peut pas être identifié et représente donc un danger potentiel.

3.1.16 Attention. NE PAS modifier ni dérégler la vanne de régulation ou les dispositifs de sécurité.

3.1.17 Attention. NE PAS changer le diamètre d'origine de la buse.

3.1.18 Attention. NE PAS tirer sur le CÂBLE ÉLECTRIQUE pour déplacer l'appareil.

3.1.19 Attention. Faire en sorte qu'aucun véhicule ne roule sur le tuyau haute pression.

3.1.20 Attention. NE PAS tirer sur le tuyau haute pression pour déplacer l'appareil.

3.1.21 Attention. Le jet haute pression est potentiellement dangereux lorsqu'il est dirigé vers des pneus, des valves de pneu ou autres objets pressurisés. NE PAS utiliser la buse rotative, et garder une distance d'au moins 30 cm par rapport aux pneus.

3.1.22 Attention. Il est interdit d'utiliser des accessoires qui ne sont pas d'origine et non spécifiques pour le modèle. Il est interdit de modifier l'appareil ; toute modification entraîne l'invalidation de la déclaration de conformité et exonère le fabricant de toute responsabilité civile et pénale.

3.2 AVERTISSEMENTS : NE PAS FAIRE (fonction pulvérisateur)

3.2.1 NE PAS utiliser cet appareil à moins que le personnel ne porte une tenue de protection comme, par exemple, une protection pour les yeux (lunettes ou masque) et pour les voies respiratoires.

3.2.2 NE PAS se rincer ni ne rincer à l'eau avec l'appareil toute autre personne pour laver vêtements, chaussures et chaussettes.

3.2.3 L'utilisation de l'appareil est formellement interdite par enfants, adolescents, femmes enceintes et personnel inexpert. Tenir l'appareil hors de la portée des enfants et animaux.

3.2.4 NE PAS pulvériser d'eau avec l'appareil à proximité d'un plan d'eau avec poissons.

3.2.5 NE PAS utiliser l'appareil dans un état de fatigue, de maladie ou sous l'effet de l'alcool, de drogues, de médicaments susceptibles d'influencer les conditions physiques et mentales.

3.2.6 Il est formellement interdit de manger, boire ou fumer pendant l'utilisation de l'appareil. NE PAS aspirer les vapeurs ou gouttes de la solution chimique. En cas de contact, consulter immédiatement un médecin.



3.2.7 NE PAS utiliser l'appareil si certaines pièces sont endommagées et/ou en mauvais état. Utiliser uniquement les pièces d'origine conseillées par le fabricant.

3.2.8 NE PAS modifier, altérer ou pressuriser l'appareil avec d'autres dispositifs.

3.2.9 NE PAS utiliser l'appareil en atmosphère explosible ou potentiellement inflammable.

3.2.10 NE PAS utiliser l'appareil pendant une période prolongée en cas de température élevée.

3.2.11 NE PAS diriger le jet de l'appareil vers des pièces sous tension ou vers l'appareil pour prévenir le risque de court-circuit.

3.2.12 NE PAS plonger l'appareil dans l'eau pour le laver ni ne le pulvériser d'eau.

3.2.13 NE PAS utiliser de solvants, solutions très acides ou basiques ni de liquides inflammables avec l'appareil.

3.2.14 NE PAS utiliser l'appareil si la température est inférieure à 0 °C. Les dommages causés par le gel ne sont pas couverts par la garantie.

3.2.15 NE PAS jeter dans la nature les solutions chimiques. NE PAS jeter dans la nature l'eau et les solutions chimiques utilisées pour le rinçage et le nettoyage de l'appareil.

3.3 AVERTISSEMENTS : FAIRE (fonction nettoyeur haute pression)

3.3.1 **Attention.** Toutes les pièces conductrices DOIVENT ÊTRE PROTÉGÉES contre les jets d'eau.

3.3.2 **Attention.** Conformément à la norme CEI 60364-1, faire appel à un électricien qualifié pour les branchements électriques de l'appareil. Il est recommandé d'installer un disjoncteur différentiel qui coupe l'alimentation électrique de l'appareil si le courant de fuite à la terre excède 30 mA pendant 30 ms, ou un dispositif qui garantit la mise à la terre.

3.3.3 **Attention.** LORS du démarrage, l'appareil peut créer des interférences avec l'alimentation électrique.

3.3.4 **Attention.** Le fonctionnement avec disjoncteur différentiel offre une protection individuelle supplémentaire (30 mA).

3.3.5 **Attention.** Sur les modèles sans prise mâle, l'installation doit être confiée à un personnel qualifié.

3.3.6 **Attention.** Utiliser uniquement les rallonges électriques autorisées de section appropriée.



3.3.7 **Attention.** Déconnecter toujours l'appareil de l'alimentation électrique avant de le laisser sans surveillance.

3.3.8 

Attention. Le jet haute pression peut faire rebondir les objets. Porter tous les équipements de protection individuelle (EPI) nécessaires pour travailler en sécurité.

3.3.9 **Attention.** DÉCONNECTER l'appareil (en le débranchant de la prise) avant toute manipulation de nettoyage et d'entretien.

3.3.10 **Attention.** Veiller à toujours TENIR le pistolet fermement avant d'appuyer sur la gâchette, afin de contrecarrer le recul lors de la mise en route.

3.3.11 **Attention.** RESPECTER les réglementations locales des autorités de l'eau en matière de connexion de ce type d'appareil aux canalisations. Selon la norme CEI 60335-2-79, l'appareil ne peut être raccordé directement au réseau public de distribution de l'eau potable que si, dans la tuyauterie d'alimentation, est installé un clapet anti-retour de type BA conforme à la norme EN 12729 avec système de vidange incorporé. Le clapet anti-retour peut être acheté chez le fabricant.

3.3.12 **Attention.** L'eau ayant circulé dans un dispositif anti-refoulement est considérée comme non potable.

3.3.13 **Attention.** Toute opération de maintenance et/ou de réparation des composants électriques DOIT être effectuée par un personnel qualifié.

3.3.14 **Attention.** Avant de débrancher le tuyau, DÉCHARGER la pression résiduelle.

3.3.15 **Attention.** Avant chaque utilisation et de manière régulière, VÉRIFIER que les vis sont bien serrées et que toutes les pièces sont en bon état. S'assurer qu'aucune pièce n'est usée ou cassée.

3.3.16 **Attention.** N'UTILISER que des détergents compatibles avec le revêtement du tuyau haute pression / câble électrique.

3.3.17 **Attention.** Les personnes et les animaux DOIVENT RESTER à une distance de 15 m au moins.

3.3.18 **Attention.** Cet appareil a été conçu pour être utilisé avec le détergent fourni ou préconisé par le fabricant. L'utilisation de tout autre détergent ou produit chimique peut rendre l'utilisation de l'appareil dangereuse.



3.3.19 Attention. Éviter tout contact du détergent avec la peau et surtout avec les yeux ! En cas de contact avec les yeux, rincer abondamment sous le robinet et consulter immédiatement un médecin !

3.3.20 Attention. Les tuyaux à haute pression, les raccords et les joints sont tous importants pour permettre le fonctionnement sécurisé de l'appareil. Utiliser uniquement les tuyaux à haute pression, les raccords et les joints préconisés par le fabricant.

3.3.21 Attention. Pour garantir la sécurité de l'appareil, utiliser uniquement des pièces de rechange d'origine fournies ou approuvées par le fabricant.

3.3.22 Attention. Si une rallonge est utilisée, la prise et la fiche doivent être étanches.

3.3.23 Attention. Utiliser une rallonge inadaptée peut être dangereux. Dans le cas où une rallonge est nécessaire, en choisir une faite pour l'utilisation à l'extérieur et s'assurer que le raccordement reste sec et à une certaine distance du terrain. Il est recommandé d'utiliser un enrouleur pour garder la prise au moins à 60 mm au-dessus du sol.

3.3.24 Attention. Éteindre et déconnecter toujours l'appareil de l'alimentation électrique avant de le ranger, de le transporter et d'effectuer toute opération de montage, de nettoyage, de réglage et de maintenance.

3.3.25 Attention. Emboîter le déboucheur de canalisations jusqu'au repère rouge avant d'allumer l'appareil.

3.4 AVERTISSEMENTS : FAIRE (fonction pulvérisateur)

3.4.1 Utiliser l'appareil dans des locaux et endroits bien aérés.

3.4.2 Respecter scrupuleusement les consignes de sécurité pour l'utilisation de pesticides.

3.4.3 Utiliser exclusivement les produits autorisés par les autorités compétentes et respecter scrupuleusement les instructions fournies par le fabricant sur l'emballage.

3.4.4 Après emploi laver mains, visage et vêtements.



4 INFORMATIONS GÉNÉRALES (FIG.1)/PAGE 3

4.1 Utilisation du manuel

Ce manuel fait partie intégrante de l'appareil et doit être conservé pour pouvoir être consulté en cas de besoin. Le lire attentivement avant l'installation/utilisation. En cas de cessions, l'ancien propriétaire doit remettre le manuel au nouveau propriétaire.

4.2 Livraison

L'appareil est livré partiellement démonté, dans un emballage en carton.

Son contenu est représenté sur la fig.1.

4.2.1 Documentation fournie

- **A1** Manuel d'utilisation et d'entretien
- **A2** Consignes de sécurité
- **A3** Déclaration de conformité
- **A4** Règles de garantie

4.3 Élimination de l'emballage

Les matériaux de l'emballage ne sont pas dangereux pour l'environnement. Cependant, ils doivent être recyclés ou éliminés conformément aux normes en vigueur dans le pays d'utilisation.

5 INFORMATIONS TECHNIQUES (FIG.1)/PAGE 3

FR

5.1 Usage normal

Cet appareil a été conçu pour laver les véhicules, voitures et bateaux privés, les bâtiments, etc. avec de l'eau claire et des détergents chimiques biodégradables afin d'enlever la saleté tenace, ainsi que pour servir de pulvérisateur pour solutions aqueuses..

Il peut être utilisé pour laver les moteurs uniquement si l'eau sale est évacuée selon les normes en vigueur.

- Température de l'eau en entrée : **voir plaquette signalétique de l'appareil.**
- Pression de l'eau en entrée : **min. 0,1 MPa - max. 1 MPa**.
- Température ambiante de fonctionnement : **supérieure à 0 °C**.

L'appareil est conforme aux normes CEI 60335-1 et CEI 60335-2-79.

5.2 Opérateur

Pour identifier l'opérateur chargé de l'usage de l'appareil (professionnel ou non professionnel), voir l'icône représentée sur la fig.1.

5.3 Pièces principales

- **B2** Lance
- **B3** Pistolet avec sécurité
- **B4** Câble électrique avec fiche
- **B5** Tuyau haute pression
- **B6** Réservoir solution
- **E** Buse
- **H** Dispositif de mise en marche
- **I** Gâchette du pistolet
- **L** Filtre à eau
- **N** Levier de commande pulvérisateur

5.3.1 Accessoires (si prévus avec la marchandise - voir fig.1)

C1	Aiguille de nettoyage de la buse	**C12**	Gâchette
C2	Kit rotabuse	**C14**	Roues
C3	Manche	**P1**	Poignée
C5	Enrouleur	**P2**	Lance
C8	Kit brosse grandes surfaces	**P3**	Tuyau de refoulement
C9	Adaptateur	**P4**	Buse pulvérisateur
C10	Vis	**P5**	Filtre pistolet
C11	Supports	**P6**	Filtre réservoir
		A12	Verrouillage levier

5.4 Dispositifs de sécurité

- Dispositif de mise en marche (**H**)

  Le dispositif de mise en marche évite que l'appareil ne se mette en route accidentellement.

Attention - Danger !

Ne pas modifier ni dérégler la soupape de sécurité.

- Soupape de sécurité et/ou soupape régulatrice de pression.

  La soupape de sécurité sert aussi à limiter la pression. Lorsque la gâchette est relâchée, la soupape s'ouvre et l'eau circule par l'aspiration de la pompe ou est évacuée au sol.
- Sécurité (**D**) : évite que la gâchette ne soit actionnée accidentellement.
- Protection thermique : en cas de surcharge, la protection thermique arrête le moteur de l'appareil.

6 INSTALLATION (FIG.2)/PAGE 4

6.1 Montage

Attention - Danger !

Éteindre et déconnecter toujours l'appareil de l'alimentation électrique avant toute opération d'installation et de montage.

Pour la séquence de montage, voir **fig.2**.

6.2 Montage de la rotabuse

Le kit rotabuse augmente la puissance de lavage.

L'utilisation de la rotabuse peut entraîner une baisse de la pression de 25 % par rapport à la pression obtenue avec la buse à jet réglable. Quoi qu'il en soit, son utilisation augmente la puissance de lavage par l'effet rotatif transmis au jet d'eau.

6.3 Branchement électrique

Attention - Danger !

Vérifier la tension et la fréquence (V-Hz). Elles doivent correspondre à la tension et à la fréquence indiquées sur la plaque signalétique de l'appareil (fig.2).

6.3.1 Utilisation d'une rallonge

La section d'une rallonge doit être proportionnée à sa longueur. Plus elle est longue, plus la section doit être grande. Voir tableau I.

6.4 Raccordement au réseau d'eau (fonction nettoyeur haute pression)

Attention - Danger !

Aspirer uniquement de l'eau filtrée ou propre. Le robinet du réseau d'eau doit garantir un débit égal à celui de la pompe.

Placer l'appareil le plus près possible du point de raccordement au réseau d'eau.

6.4.1 Raccords

- ● Sortie eau (OUTLET)
- ■ Entrée eau avec filtre (INLET)

6.4.2 Raccordement au réseau public d'eau potable

L'appareil ne peut être raccordé directement au réseau public de distribution de l'eau potable que si, dans la tuyauterie d'alimentation, est installé un clapet anti-retour conforme aux normes en vigueur avec système de vidange incorporé. Utiliser impérativement un tuyau renforcé d'au moins 13 mm de diamètre et de moins de 25 m de long.

6.4.3 Aspiration d'eau depuis un récipient ouvert

1) Visser le tuyau d'aspiration avec filtre sur l'arrivée d'eau (INLET), puis déposer son extrémité sur le fond du récipient.
2) Purger l'appareil :

a) Dévisser la lance.

b) Mettre l'appareil en marche et appuyer sur la gâchette du pistolet jusqu'à ce qu'il n'y ait plus de bulles d'air dans l'eau qui s'écoule.

3) Éteindre l'appareil et revisser la lance.

Remarque : la hauteur d'aspiration maximale est de 0,5 m. Il est recommandé de remplir le tuyau d'aspiration avant emploi.

7 RÉGLAGES (FIG.3)/PAGE 5

7.1 Réglage de la buse

Tourner la buse (**E**) pour ajuster le jet d'eau.

8 UTILISATION (FIG.4)/PAGE 6

Attention - Danger !

S'assurer que l'appareil se trouve sur une base solide et sûre. Utiliser l'appareil à la verticale. Ne pas couvrir l'appareil ni l'utiliser dans des endroits peu aérés.

IMPORTANT ! **Ne pas utiliser l'appareil sans eau, car le fonctionnement à sec peut endommager la pompe.**

8.1.1 Commandes (fonction pulvérisateur)

- Dispositif de mise en marche (**H**).
- Levier de commande pulvérisateur (**N**).

8.1.2 Préparation

Remplir le réservoir (B6). Tester l'appareil avec de l'eau claire avant d'ajouter des solutions chimiques. Préparer la solution chimique dans un récipient externe. Verser la solution dans le réservoir (B6). Ne pas remplir le réservoir au-dessus du maximum indiqué.

Bien fermer le bouchon. Nettoyer le réservoir à l'eau claire avant d'utiliser une solution différente. Ne pas jeter dans la nature l'eau de rinçage.

8.1.3 Mise en marche (voir fig.4)

Mettre le dispositif de mise en marche (H) en pos. (ON/I fonction pulvérisateur). Appuyer sur la levier de commande pulvérisateur (N) pour pulvériser ; bloquer la sécurité (A12) pour pulvériser sans garder la poignée enfoncée.

8.1.4 Arrêt

Relâcher la levier de commande pulvérisateur (N) et mettre le dispositif de mise en marche (H) en pos. (0) pour éteindre l'appareil.

IMPORTANT ! Ne pas laisser l'appareil allumé si la poignée est relâchée plus de 5 minutes.

8.1.5 Mise hors service

Relâcher la levier de commande pulvérisateur (N) et mettre le dispositif de mise en marche (H) en pos. (0) pour éteindre l'appareil et pour décharger la pression par la poignée. Verser la solution résiduelle dans un récipient externe et conserver selon les instructions du fabricant. Ne pas jeter dans la nature la solution résiduelle après emploi. Rincer l'appareil à l'eau claire, puis le faire sécher avant le stockage pour prolonger sa durée de vie. Nombreuses sont les solutions qui peuvent sécher et durcir dans le réservoir, et boucher ainsi la buse, la vanne et le tuyau.

8.2.1 Commandes (fonction nettoyeur haute pression)

- Dispositif de mise en marche (**H**).
- Gâchette du pistolet (**I**).

8.2.2 Mise en marche (voir fig.4)

1) Ouvrir complètement le robinet d'arrivée d'eau.
2) Déverrouiller la sécurité (**D**).
3) Appuyer sur la gâchette du pistolet pendant quelques secondes et mettre en marche l'appareil par le dispositif de mise en marche (ON/II fonction nettoyeur haute pressio).

- **en relâchant la gâchette** du pistolet, la pression dynamique coupe automatiquement le moteur électrique ;
- **en appuyant sur la gâchette** du pistolet, la chute de pression fait démarrer automatiquement le moteur et la pression se reforme avec un tout petit retard ;
- pour que l'appareil puisse fonctionner correctement, **au moins** 4÷5 secondes **doivent** s'écouler entre la **pression** et le **relâchement** de la gâchette, et vice versa.

Pour ne pas endommager l'appareil, éviter de le faire fonctionner à sec et s'assurer qu'il est toujours raccordé correctement à l'eau.

8.2.3 Arrêt

1) Mettre le dispositif de mise en marche en pos. (OFF/0).
2) Appuyer sur la gâchette du pistolet et décharger la pression à l'intérieur des tuyauteries.
3) Verrouiller la sécurité (**D**).

8.2.4 Remise en marche

1) Déverrouiller la sécurité (**D**).
2) Appuyer sur la gâchette du pistolet et décharger l'air à l'intérieur des tuyauteries.
3) Mettre le dispositif de mise en marche en pos. (ON/II).

8.2.5 Mise hors service

1) Fermer le robinet de l'eau.
2) Appuyer sur la gâchette du pistolet pour décharger la pression résiduelle et pour évacuer l'eau contenue dans l'appareil.
3) Éteindre l'appareil (OFF/0).
4) Débrancher l'appareil de la prise.
5) Remettre la sécurité (**D**) du pistolet.

8.2.6 Conseils pour un bon lavage

Dissoudre la saleté en appliquant le détergent sur la surface sèche. Dans le cas des surfaces verticales, le nettoyage s'effectue de bas en haut. Laisser agir pendant 1÷2 minutes, sans laisser sécher la surface. Nettoyer avec le jet haute pression, à partir du bas, en gardant une distance minimale de 30 cm. Éviter que l'eau de rinçage coule sur les surfaces non lavées.

Dans certains cas, l'action mécanique des brosses est nécessaire pour enlever les saletés tenaces.

La pression élevée n'est pas toujours la meilleure solution pour un bon lavage, car elle peut endommager certaines surfaces. Il est conseillé d'éviter l'utilisation du jet fin de la buse à jet réglable et l'utilisation de la rotabuse sur les parties délicates et peintes et sur les composants sous pression (ex. pneumatiques, valves de gonflage, etc.).

L'efficacité du lavage dépend à la fois de la pression et du volume d'eau utilisé.

9 MAINTENANCE (FIG.5)/PAGE 311

Ne pas essayer d'effectuer des opérations de maintenance autres que les opérations décrites dans ce chapitre. Toute autre opération doit être effectuée auprès d'un revendeur agréé avec service après-vente.

Attention - Danger !

Avant toute intervention sur l'appareil, le débrancher de la prise de courant.

9.1 Nettoyage de la buse (fonction nettoyeur haute pression)

1) Dévisser la lance sur le pistolet.
2) Enlever toutes les saletés déposées dans le trou de la buse (**E-C2**) à l'aide de l'aiguille de nettoyage (**C1**).

9.2 Nettoyage de la buse (fonction pulvérisateur)

1) Démonter la buse (**P4**).
2) Rincer à l'eau claire.

9.3 Nettoyage du filtre (fonction nettoyeur haute pression)

Vérifier le filtre d'aspiration (**L**) avant chaque utilisation et, si nécessaire, le nettoyer comme indiqué.

9.4 Nettoyage des filtres (fonction pulvérisateur)

Toujours nettoyer les filtres. Nettoyer le filtre du pistolet (**P5**) après chaque utilisation. Si le débit du jet diminue, dévisser la rondelle à la base de la poignée (**P1**), démonter et rincer à l'eau claire le filtre (**P5**) à l'intérieur du pistolet, puis le remonter.

Nettoyer le filtre réservoir (**P6**) après chaque utilisation. Ouvrir le bouchon réservoir, retirer le tube d'aspiration, démonter et rincer à l'eau claire le filtre (**P6**), puis le remonter.

9.5 Remisage d'hiver

Avant ce remisage, faire fonctionner l'appareil avec du liquide antigel non agressif et non toxique.

Ranger l'appareil dans un endroit sec et à l'abri du gel.

10 STOCKAGE ET TRANSPORT (FIG.5)/PAGE 311

Stocker les accessoires comme indiqué sur la fig.5.

Transporter l'appareil comme indiqué sur la fig.5.

FR

11 DÉPANNAGE

Fonction nettoyeur haute pression		
Problèmes	**Causes possibles**	**Solutions**
La pompe n'atteint pas la pression requise	Buse usée	Remplacer la buse
	Filtre à eau sale	Nettoyer le filtre (**L**) (fig.5)
	Alimentation en eau insuffisante	Ouvrir complètement le robinet
	Aspiration d'air	Contrôler les raccords
	Air dans la pompe	Éteindre l''appareil, puis appuyer sur la gâchette du pistolet jusqu'à ce que sorte un jet continu. Rallumer.
	Hauteur d'aspiration depuis le récipient ouvert supérieure à 0,5 m	Diminuer la hauteur d'aspiration
La pompe a des fortes fluctuations de pression	Aspiration de l'eau depuis un réservoir extérieur	Raccorder l'appareil au réseau d'eau
	Température de l'eau en entrée trop élevée	Diminuer la température
	Buse bouchée	Nettoyer la buse (fig.5)
	Filtre d'aspiration (**L**) sale	Nettoyer le filtre (**L**) (fig.5)
Le moteur vrombit mais ne se met pas en marche	Tension de réseau insuffisante	Contrôler que la tension de réseau correspond à celle de la plaque signalétique (fig.2)
	Baisse de tension causée par la rallonge	Vérifier les caractéristiques de la rallonge
	Arrêt prolongé de l'appareil	Contacter le Centre d'assistance technique agréé
	Défaillances du système d'arrêt total (TSS)	Contacter le Centre d'assistance technique agréé
Le moteur électrique ne démarre pas	Manque de tension	Vérifier la présence de tension dans le réseau et contrôler que la prise mâle est bien introduite dans la prise (*)
	Défaillances du système d'arrêt total (TSS)	Contacter le Centre d'assistance technique agréé
Fuites d'eau	Joints d'étanchéité usés	Remplacer les joints auprès d'un Centre d'assistance technique agréé
Nuisances sonores	Température de l'eau trop élevée	Diminuer la température (voir données techniques)
Fuites d'huile	Joints d'étanchéité usés	Contacter le Centre d'assistance technique agréé
L'appareil se met en marche bien que la gâchette du pistolet soit relâchée	Mauvaise étanchéité dans le circuit haute pression ou dans le circuit de la pompe	Contacter le Centre d'assistance technique agréé
En appuyant sur la gâchette du pistolet, l'eau ne sort pas (avec tuyau d'alimentation introduit)	Buse bouchée	Nettoyer la buse (fig.5)
Fonction pulvérisateur		
Problèmes	**Causes possibles**	**Solutions**
La pompe est sous pression, mais le liquide n'est pas pulvérisé	Solution trop dense	Diluer avec de l'eau
	Circuit encrassé ou étranglé	Rincer à l'eau claire et éliminer les étranglements éventuels. Si le problème persiste, consulter un Centre d'assistance technique agréé.
	Filtres ou buses bouchés	Contrôler et nettoyer les filtres (P5) et (P6) et les buses (P4)
	Installation incorrecte des filtres	Nettoyer les filtres (P5) / Bien les monter
	Réservoir vide	Remplir le réservoir

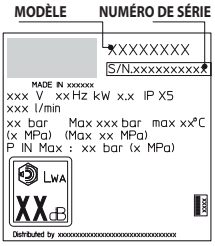

(*) Si, au cours du fonctionnement, le moteur s'arrête et ne repart pas, attendre 2-3 minutes avant de tenter de nouveau la mise en marche (**Intervention de la protection thermique**).
Si l'inconvénient se répète plus d'une fois, contacter le Centre d'assistance technique agréé.

12 COMMENT NE PAS ABÎMER LES SURFACES

ATTENTION

12.1 Le jet haute pression peut abîmer les pneus et représenter un danger.
12.2 Ne pas diriger le jet haute pression directement vers le pneu.
12.3 Choisir toujours la pression la plus basse pour nettoyer près des roues et des pneus.
12.4 Ne jamais utiliser la « lance turbo » pour laver une partie quelconque du véhicule.
12.5 Pour plus d'informations, lire le paragraphe : « **8.2.6 Conseils pour un bon lavage** ».



Déclaration de conformité CE

Nous, Annovi Reverberi S.p.A., Bomporto (Modène), Italie, déclarons que l'/les appareil/s AR Blue Clean :

Nom de l'appareil	Nettoyeur haute pression	
N° modèle	**2.A DHS**	**2.A DHS PE**
Puissance absorbée	2,2 kW	2,2 kW

est/sont conforme(s) aux directives européennes suivantes : 2006/42/CE, 2014/35/UE, 2011/65/UE, 2015/863/UE, 2012/19/UE, 2014/30/UE, 2000/14/CE (Décret législatif italien 262/2002).

et est/sont produit/s dans le respect des normes ou des référentiels ci-après : EN 60335-1 ; EN 60335-2-79 ; EN 55014-1 ; EN 55014-2 ; EN 61000-3-2 ; EN 61000-3-3 ; EN 61000-3-11 ; EN 60704-1 ; EN 62233 ; EN IEC 63000.

Nom et adresse de la personne chargée de constituer le dossier technique : Stefano Reverberi / AR Managing Director Via ML King, 3 - 41122 Modène, Italie

La procédure d'évaluation de la conformité, exigée par la directive 2000/14/CE, a été mise en œuvre dans les conditions fixées dans l'annexe V.

N° modèle	**2.A DHS**	**2.A DHS PE**
Niveau de puissance acoustique mesuré :	90,3 dB (A)	90,3 dB (A)
Niveau de puissance acoustique garanti :	93 dB (A)	93 dB (A)

Date : 15.09.2021 - **MODÈNE (I)**

Stefano Reverberi /Managing Director

Garantie

La validité de la garantie est régie par la législation en vigueur dans le pays dans lequel le produit est commercialisé (sauf indication contraire du fabricant).
Si le produit est défectueux par suite d'un défaut de matériel, d'un vice de construction ou pour non-conformité pendant la période de validité de la garantie, le fabricant assure le remplacement des pièces reconnues défectueuses, ainsi que la réparation des produits s'ils sont raisonnablement usés ou leur remplacement.
La garantie ne couvre pas les pièces d'usure (soupape, piston, joint d'étanchéité, joint d'huile, ressorts, joints toriques ou accessoires comme tube, pistolet, brosses, roulettes, etc.).
La garantie ne couvre pas les défauts causés par :

- utilisation anormale, utilisation non admise ou négligence ;
- location ou utilisation professionnelle si le nettoyeur est à usage domestique ;
- inobservation des normes de maintenance prévues dans le manuel ;
- réparations effectuées par un personnel ou par des centres de réparation non agréés ;
- utilisation de pièces de rechange ou d'accessoires qui ne sont pas d'origine ;
- dommages causés par le transport, par des objets ou substances étrangères, par un accident ;
- problèmes d'emmagasinage ou de stockage.

La preuve d'achat est nécessaire pour activer la garantie.

Pour assistance, contacter le revendeur.

FR

Données techniques

Données techniques	Unité	2.A DHS	2.A DHS PE
Débit	l/min	5,5	5,5
Débit maximal	l/min	7,66	7,66
Pression	MPa	10,7	10,7
Pression maximale	MPa	16	16
Puissance	kW	2,2	2,2
Température maximale eau d'alimentation	°C	50	50
Pression maximale eau d'alimentation	MPa	1	1
Force de recul du pistolet avec pression maximale	N	13,4	13,4
Type d'huile pompe	kg	-	-
Classe de protection	-	II / ⧈	II / ⧈
Classe d'isolation du moteur	Classe	F	F
Indice de protection du moteur	-	IPX5	IPX5
Tension	V~/Hz	220-240~/50	220-240~/50
Impédance de réseau maximale admissible	Ω	-	-
Niveau de pression acoustique L_{PA} (EN 60704-1) (K = 2,5 dB(A))	dB (A)	78,8	78,8
Niveau de puissance acoustique L_{WA} (EN 60704-1) (K = 2,5 dB(A))	dB (A)	93	93
Vibrations de l'appareil (K = 1 m/s^2) :	m/s^2	<2,5	<2,5
Poids	kg	11,6	11,6

FR

Données techniques pulvérisateur

Données techniques	Unité	2.A DHS	2.A DHS PE
Puissance absorbée	W	35	35
Capacité réservoir	l	0,8	0,8
Pression	MPa	0,3	0,3
Pression maximale	MPa	0,4	0,4
Débit	l/min	0,3	0,3

Sous réserve de modifications techniques !

1 SIGURNOSNE UPUTE

1.1 Stroj koji ste kupili je tehnološki napredan proizvod koji je proizveo jedan od vodećih europskih proizvođača visokotlačnih uređaja za pranje. Navedene informacije omogućuju vam da najbolje iskoristite prednosti svojeg stroja; pažljivo ih pročitajte i poštujte preporuke. Tijekom povezivanja, uporabe i servisiranja stroja poduzmite sve moguće mjere opreza kako biste zajamčili vlastitu sigurnost i sigurnost drugih osoba u neposrednoj blizini. Pažljivo pročitajte sigurnosne odredbe i pridržavajte se ih u svim prilikama; nepoštivanje tih odredbi može dovesti u opasnost vaše zdravlje i sigurnost ili prouzročiti znatnu materijalnu štetu.

2 SIGURNOSNI ZNAKOVI

2.1 Radite u skladu s uputama navedenim na sigurnosnim znakovima pričvršćenim na stroj i onima koje su navedene u ovom priručniku.
Stroj i priručnik sadržavaju samo one simbole koji se odnose na kupljeni model. Vodite računa da simboli i znakovi na stroju uvijek budu pričvršćeni na stroj i da su čitljivi, a ako se odvoje od stroja, stavite zamjenske natpise na izvorno mjesto.

⚠ Upozorenje - opasnost

Prije uporabe pažljivo pročitajte ove upute.

Simbol E3 – označava da je stroj namijenjen za neprofesionalnu uporabu, odnosno uporabu u kućanstvu. Stroj mogu upotrebljavati osobe s umanjenim fizičkim, osjetilnim ili mentalnim sposobnostima, odnosno s nedostatkom iskustva i znanja pod uvjetom da su pod nadzorom ili da su upućene u sigurnu uporabu stroja te razumiju pripadajuće rizike.

Pokretni dijelovi. Nemojte dodirivati.

0 Položaj „OFF" (Isključen)

I SPRAYING MODE Položaj „ON" (Uključen) (funkcija raspršivača)

II WASHING MODE Položaj „ON" (Uključen) (funkcija visokotlačnog uređaja za pranje)

L_{WA} dB Zajamčena razina jačine zvuka

Znak zabrane obavještava korisnike da lokalnim propisima može biti zabranjeno spajanje proizvoda na sustav opskrbe vodom za piće.


Znak opasnosti upozorava korisnike da vodeni mlaz ne usmjeravaju prema ljudima, životinjama, električnoj opremi ili samom proizvodu.

Ovaj proizvod ocijenjen je klasom izolacije II. To znači da ima pojačanu ili dvostruku izolaciju.

CE Proizvod je u skladu sa svim primjenjivim europskim direktivama.

Simbol E1 – označava da se stroj **ne smije odlagati** u komunalni otpad; možete ga vratiti prodavaču prilikom kupnje novog stroja. Električni i elektronički dijelovi stroja ne smiju se ponovno upotrebljavati za neprikladne svrhe jer sadržavaju tvari koje predstavljaju opasnost za zdravlje.

Nosite štitnike za uši.

Nosite zaštitnu masku.

Nosite respiratornu zaštitu.

Nosite zaštitne rukavice.

Nosite zaštitnu obuću.

Nosite zaštitnu odjeću.

Tijekom uporabe držite druge osobe na sigurnoj udaljenosti od stroja.

3 SIGURNOSNA PRAVILA / PREOSTALI RIZICI

3.1 SIGURNOSNE ZABRANE (funkcija visokotlačnog uređaja za pranje)

3.1.1 **Upozorenje.** NEMOJTE dopustiti da djeca upotrebljavaju stroj, pratite ih kako biste osigurali da se ne igraju strojem.

3.1.2 **Upozorenje.** Mlazovi pod visokim tlakom mogu biti opasni ako se nepravilno koriste.

3.1.3 **Upozorenje.** Stroj NEMOJTE upotrebljavati sa zapaljivim ili otrovnim tekućinama, odnosno bilo kojim drugim proizvodima koji nisu kompatibilni s pravilnim radom. Uporaba stroja u potencijalno zapaljivim ili eksplozivnim okruženjima je zabranjena.

3.1.4 **Upozorenje.** OPASNOST OD EKSPLOZIJE. Stroj NEMOJTE upotrebljavati za raspršivanje zapaljivih tekućina.

3.1.5 **Upozorenje.** Vodeni mlaz NEMOJTE usmjeravati prema ljudima ili životinjama.

3.1.6 **Upozorenje.** Vodeni mlaz NEMOJTE usmjeravati prema samom stroju, električnim dijelovima ili drugoj električnoj opremi.

3.1.7 **Upozorenje.** NEMOJTE upotrebljavati stroj kada se u njegovom radnom rasponu nalaze druge osobe ako one ne nose zaštitnu odjeću.

3.1.8 **Upozorenje.** Mlaz NEMOJTE usmjeravati prema sebi ili drugim osobama kako biste očistili odjeću ili obuću.

3.1.9 **Upozorenje.** Stroj NEMOJTE upotrebljavati vani dok pada kiša.

3.1.10 **Upozorenje.** Strojem NE SMIJU rukovati djeca, nekompetentne osobe ni osobe koje nisu pročitale i razumjele upute.

3.1.11 **Upozorenje.** NEMOJTE dodirivati utikač i/ili utičnicu vlažnim rukama.

3.1.12 **Upozorenje.** NEMOJTE upotrebljavati stroj ako je kabel napajanja oštećen. Ako je kabel napajanja oštećen, mora ga zamijeniti proizvođač, jedan od njegovih ovlaštenih servisnih centara ili slično kvalificirane osobe kako bi se izbjegla opasnost.

3.1.13 **Upozorenje.** NEMOJTE upotrebljavati stroj ako je oštećen kabel napajanja ili neki važan dio stroja poput zaštitnih uređaja, visokotlačnih crijeva ili pištolja s okidačem.

3.1.14 **Upozorenje.** NEMOJTE zaglavljivati okidač pištolja u radnom položaju.

3.1.15 **Upozorenje.** Provjerite je li natpisna pločica pričvršćena za stroj; ako nije, obavijestite prodavača. Strojevi bez natpisnih pločica NE SMIJU se upotrebljavati jer se ne mogu identificirati i potencijalno su opasni.



3.1.16 Upozorenje. NEMOJTE neovlašteno namještati ili mijenjati postavku regulacijskog ventila ili sigurnosnih uređaja.

3.1.17 Upozorenje. NEMOJTE mijenjati izvorni promjer mlaznice.

3.1.18 Upozorenje. NEMOJTE pomicati stroj povlačenjem za KABEL NAPAJANJA.

3.1.19 Upozorenje. NEMOJTE dopustiti vozilima da prelaze preko visokotlačnog crijeva.

3.1.20 Upozorenje. NEMOJTE pomicati stroj povlačenjem za visokotlačno crijevo.

3.1.21 Upozorenje. Kad se usmjeri prema gumama, ventilima guma ili drugim komponentama pod tlakom, visokotlačni mlaz potencijalno je opasan. NEMOJTE upotrebljavati komplet za okretnu mlaznicu i tijekom čišćenja mlaz uvijek držite na razmaku od najmanje 30 cm.

3.1.22 Upozorenje. Zabranjena je uporaba dodatne opreme koja nije originalna i svih ostalih dodataka koji nisu namijenjeni posebno za uporabu s odnosnim modelom. Zabranjene su sve izmjene stroja; svaka izmjena čini izjavu o sukladnosti ništavnom i oslobađa proizvođača od odgovornosti i prema građanskom i prema kaznenom zakonu.

3.2 SIGURNOSNE ZABRANE (funkcija raspršivača)

3.2.1 NEMOJTE upotrebljavati ovaj stroj ako osoblje ne nosi zaštitnu odjeću poput zaštite za oči (naočale ili maska) i respiratorne zaštite.

3.2.2 NEMOJTE ispirati sebe ni druge ljude vodom radi čišćenja odjeće, cipela i čarapa.

3.2.3 Uporaba stroja strogo je zabranjena djeci, tinejdžerima, trudnicama i nestručnom osoblju. Držite stroj na sigurnoj udaljenosti od djece i životinja.

3.2.4 NEMOJTE raspršivati u blizini vode u kojoj se nalaze ribe.

3.2.5 NEMOJTE upotrebljavati stroj ako ste umorni, ako se ne osjećate dobro ili ako ste pod utjecajem alkohola, droga ili lijekova koji mogu utjecati na vaše fizičko i psihičko stanje.

3.2.6 Konzumacija hrane i pića ili pušenje tijekom uporabe stroja strogo su zabranjeni. NEMOJTE udisati pare niti kapljice kemijske otopine. U slučaju dodira odmah potražite liječnički savjet.

3.2.7 NEMOJTE upotrebljavati stroj ako su dijelovi oštećeni i/ili u lošem stanju. Upotrebljavajte samo originalne zamjenske dijelove koje je preporučio proizvođač.

3.2.8 NEMOJTE neovlašteno namještati stroj, vršiti izmjene na njemu niti ga izlagati tlaku drugim uređajima.



3.2.9 NEMOJTE upotrebljavati stroj na mjestima s potencijalnim rizikom od eksplozije ili požara.

3.2.10 NEMOJTE dugo upotrebljavati stroj pri visokoj temperaturi.

3.2.11 NEMOJTE usmjeravati mlaz stroja prema električnim dijelovima pod naponom niti prema sebi da biste izbjegli rizik od kratkog spoja.

3.2.12 NEMOJTE uranjati stroj u vodu radi pranja i nemojte ga prskati vodom.

3.2.13 Sa strojem NEMOJTE upotrebljavati otapala, jako kisele ili lužnate otopine ni zapaljive tekućine.

3.2.14 NEMOJTE upotrebljavati stroj kad temperatura padne ispod 0 °C. Jamstvo ne pokriva oštećenja od smrzavanja.

3.2.15 NEMOJTE dopustiti raspršivanje kemikalija u okoliš. Prilikom ispiranja i čišćenja stroja nemojte dopustiti raspršivanje vode i kemijskih otopina u okoliš.

3.3 SIGURNOSNI IMPERATIVI (funkcija visokotlačnog uređaja za pranje)

3.3.1 **Upozorenje.** Svi električni provodnici MORAJU BITI ZAŠTIĆENI od vodenog mlaza.

3.3.2 **Upozorenje.** Priključak na električno napajanje treba obaviti osposobljen električar u skladu s normom IEC 60364-1. Mora se ugraditi uređaj za rezidualnu struju ili zaštitni uređaj diferencijalne struje koji će prekinuti napajanje u slučaju da jakost struje odvoda prema zemlji premaši 30 mA na 30 ms.

3.3.3 **Upozorenje.** Stroj TIJEKOM pokretanja može prouzročiti mrežnu buku.

3.3.4 **Upozorenje.** Uporaba uređaja za rezidualnu struju pružit će dodatnu zaštitu za rukovatelja (30 mA).

3.3.5 **Upozorenje.** Modele bez priključnog utikača mora ugraditi kvalificirano osoblje.

3.3.6 **Upozorenje.** Koristite samo odobrene produžne kabele odgovarajućeg promjera vodiča.

3.3.7 **Upozorenje.** Kad ostavljate stroj bez nadzora, uvijek isključite prekidač.

3.3.8 

Upozorenje. Visoki tlak može prouzročiti odskakivanje dijelova: nosite zaštitnu odjeću (PPE) i potrebnu opremu kako biste osigurali sigurnost rukovatelja.

3.3.9 **Upozorenje.** Prije izvođenja održavanja na stroju UKLONITE utikač.

3.3.10 **Upozorenje.** Prije nego što pritisnete okidač UHVATITE pištolj s okidačem čvrsto kako biste onemogućili trzanje.



3.3.11 Upozorenje. PRIDRŽAVAJTE se lokalnih propisa o vodoopskrbi. Prema normi IEC 60335-2-79 stroj se smije spojiti na glavnu vodovodnu mrežu pitke vode samo ako je crijevo za dovod vode opremljeno ventilom za sprječavanje povratnog toka s odvodom u skladu s normom EN 12729, tipa BA. Uređaj za sprječavanje povratnog toka može se naručiti od proizvođača.

3.3.12 Upozorenje. Voda koja protekne kroz ventile za sprječavanje povratnog toka smatra se da nije za piće.

3.3.13 Upozorenje. Održavanje i/ili zamjenu električnih komponenti MORA provoditi kvalificirano osoblje.

3.3.14 Upozorenje. Prije nego što odvojite crijevo od stroja, OTPUSTITE preostali tlak.

3.3.15 Upozorenje. Prije svake uporabe i u redovitim razdobljima PROVJERITE da su svi vijci čvrsto zategnuti i da nema pokvarenih ili istrošenih dijelova.

3.3.16 Upozorenje. UPOTREBLJAVAJTE samo ona sredstva za čišćenje koja neće izazvati hrđanje materijala kojima su obloženi visokotlačno crijevo / kabel napajanja.

3.3.17 Upozorenje. DRŽITE osobe ili životinje na udaljenosti od najmanje 15 m.

3.3.18 Upozorenje. Ovaj stroj namijenjen je za uporabu sa sredstvima za čišćenje koje isporučuje ili preporučuje proizvođač. Uporaba drugih sredstava za čišćenje ili kemikalija može imati neželjeni učinak na sigurnost stroja.

3.3.19 Upozorenje. Pripazite da sredstvo za čišćenje ne dođe u doticaj s kožom, a posebno očima! U slučaju doticaja s očima, isperite s puno vode i odmah potražite liječnički savjet!

3.3.20 Upozorenje. Visokotlačna crijeva, armature i spojevi važni su za sigurnost stroja. Upotrebljavajte samo visokotlačna crijeva, armature i spojeve koje preporučuje proizvođač.

3.3.21 Upozorenje. Kako biste održali sigurnost stroja, upotrebljavajte samo proizvođačeve originalne dijelove ili druge dijelove koje je proizvođač odobrio.

3.3.22 Upozorenje. Ako se upotrebljava produžni kabel, utikač i utičnica moraju biti vodonepropusni.

3.3.23 Upozorenje. Neodgovarajući produžni kabeli mogu biti opasni. U slučaju uporabe produžnog kabela treba voditi računa o tome da bude prikladan za uporabu na otvorenom, a mjesto priključenja mora biti suho i iznad tla. Uporaba kolotura koji drži utičnicu na najmanje 60 mm iznad tla izričito se preporučuje.

3.3.24 Upozorenje. Prije sastavljanja, čišćenja, prilagodbi, održavanja, skladištenja i prijevoza isključite stroj i odvojite ga od napajanja.



3.3.25 Upozorenje. Prije uključivanja stroja umetnite komplet za čišćenje ispusne cijevi dok ne dođe do crvene oznake.

3.4 SIGURNOSNI IMPERATIVI (funkcija raspršivača)

3.4.1 Stroj se mora upotrebljavati na dobro prozračenim lokacijama.

3.4.2 Strogo se pridržavajte sigurnosnih odredbi o uporabi pesticida.

3.4.3 Upotrebljavajte isključivo proizvode koje su odobrila nadležna tijela i strogo se pridržavajte uputa proizvođača na njihovom pakiranju.

3.4.4 Nakon uporabe operite ruke, lice i odjeću.



4 OPĆE INFORMACIJE (SL. 1)/STRANICA 3

4.1 Uporaba priručnika

Ovaj je priručnik sastavni dio stroja i trebate ga sačuvati za kasnije. Prije ugradnje/uporabe stroja pažljivo ga pročitajte. Ako se stroj prodaje, prodavatelj mora proslijediti priručnik novom vlasniku zajedno sa strojem.

4.2 Isporuka

Stroj se isporučuje djelomično sastavljen u kartonskoj kutiji.
Paket u kojem se uređaj dostavlja prikazan je na sl. 1.

4.2.1 Dokumentacija koja se isporučuje sa strojem

A1 Priručnik za uporabu i održavanje
A2 Sigurnosne upute
A3 Izjava o sukladnosti
A4 Jamstvene odredbe

4.3 Odlaganje ambalaže

Materijali korišteni za pakiranje uređaja nisu štetni za okoliš, ali se svejedno moraju reciklirati ili odložiti u skladu s relevantnim propisima u zemlji u kojoj se uređaj upotrebljava.

5 TEHNIČKE INFORMACIJE (SL. 1)/STRANICA 3

5.1 Namjena

Stroj je namijenjen za osobnu uporabu za čišćenje vozila, strojeva, brodova, zgrada itd., za uklanjanje tvrdokorne prljavštine čistom vodom i biorazgradivim kemijskim sredstvima za čišćenje te kao raspršivač za vodene otopine.
Motori vozila mogu se prati samo ako se prljava voda odlaže u skladu s aktualnim važećim propisima.
– Temperatura ulazne vode: **pogledajte natpisnu pločicu stroja**.
– Tlak ulazne vode: **min. 0,1 MPa – maks. 1 MPa**.
– Radna temperatura okoline: **iznad 0 °C**.
Stroj je u skladu s normama IEC 60335-1 i IEC 60335-2-79.

5.2 Rukovatelj

Simbol na sl. 1 označava rukovatelja kojem je stroj namijenjen (profesionalca ili neprofesionalca).

5.3 Glavni dijelovi

B2 Bacač
B3 Pištolj s okidačem sa sigurnosnom hvataljkom
B4 Kabel napajanja s utikačem
B5 Visokotlačno crijevo
B6 Spremnik za otopinu
E Mlaznica
H Pokretač
I Kontrolna poluga vodene mlaznice
L Vodeni filtar
N Kontrolna poluga raspršivača

5.3.1 Dodatna oprema (ako postoji – pogledajte sl. 1)

C1	Alat za čišćenje mlaznice	**C12**	Poluga
C2	Komplet za okretnu mlaznicu	**C14**	Kotači
C3	Ručka	**P1**	Drška
C5	Kolut za crijevo	**P2**	Bacač
C8	Komplet četke velike površine	**P3**	Dopremno crijevo
		P4	Mlaznica raspršivača
C9	Adapter	**P5**	Filtar pištolja s okidačem
C10	Vijci	**P6**	Filtar spremnika
C11	Nosači	**A12**	Polužna blokada

5.4 Sigurnosni uređaji

- Pokretač (**H**)
  Pokretač je uređaj koji sprječava nehotičnu uporabu stroja.

Upozorenje - opasnost!
Nemojte neovlašteno namještati ili mijenjati postavku sigurnosnog ventila.

- Sigurnosni ventil i/ili ventil za ograničenje tlaka.
  Sigurnosni ventil je i ventil za ograničenje tlaka. Kad se otpusti okidač pištolja, ventil se otvara i voda kruži kroz ulaz pumpe ili se ispušta na tlo.
- Sigurnosna hvataljka (**D**): sprječava nehotično raspršivanje vode.
- Prekidač za preopterećenje: zaustavlja stroj u slučaju preopterećenja.

6 UGRADNJA (SL. 2)/STRANICE 4

6.1 Sastavljanje

Upozorenje - opasnost!
Svi postupci ugradnje i sastavljanja moraju se provoditi sa strojem koji je odvojen od elektroenergetskog izvora napajanja.
Slijed sastavljanja prikazan je na **sl. 2**.

6.2 Sastavljanje okretne mlaznice

Komplet okretne mlaznice omogućuje veću snagu pranja.
Uporaba okretne mlaznice može dovesti do smanjenja tlaka od 25 % u usporedbi s tlakom koji se postiže pomoću prilagodljive mlaznice za raspršivanje. Međutim, zahvaljujući rotaciji mlaza vode, okretna mlaznica ima veću snagu pranja.

6.3 Električni priključci

Upozorenje - opasnost!
Provjerite odgovaraju li ulazni električni napon i frekvencija (V-Hz) onima navedenima na podatkovnoj ploči (sl. 2).

6.3.1 Uporaba produžnih kabela

Promjer produžnog kabela treba biti razmjeran njegovoj duljini; što je kabel dulji, promjer treba biti veći. Pogledajte tablicu I.

6.4 Priključci na dovod vode (funkcija visokotlačnog uređaja za pranje)

Upozorenje - opasnost!
Za rad sa strojem treba upotrebljavati samo čistu ili filtriranu vodu. Brzina protoka ulazne slavine vode mora biti jednaka brzini protoka pumpe.
Postavite stroj što je bliže moguće sustavu za dovod vode.

6.4.1 Točke priključaka

● Izlaz za vodu (OUTLET)
■ Ulaz za vodu s filtrom (INLET)

6.4.2 Spajanje na vodovodnu mrežu

Stroj se smije spojiti na glavnu vodovodnu mrežu pitke vode samo ako je crijevo za dovod vode opremljeno ventilom za sprječavanje povratnog toka s odvodom u skladu s važećim propisima. Crijevo treba imati promjer od najmanje 13 mm, biti ojačano i ne dulje od 25 m.

6.4.3 Usisavanje vode iz otvorenih spremnika

1) Zavrnite usisno crijevo s filtrom na ulaz za vodu (INLET) i umetnite ga na dno spremnika.
2) Provjetrite zrak iz stroja:
a) Odvijte bacač.
b) Pokrenite stroj i držite pištolj s okidačem otvorenim sve dok zračni mjehurići ne prestanu izlaziti van.
3) Isključite stroj i zavrnite bacač.

Napomena: najveća visina usisa je 0,5 m. Usisno crijevo treba napuniti prije uporabe.

7 PRILAGODBE (SL. 3)/STRANICA 5

7.1 Prilagodba mlaznice

Vodeni mlaz prilagođava se regulacijom mlaznice (**E**).

HR

8 INFORMACIJE O UPORABI STROJA (SL. 4)/STRANICA 6

Upozorenje - opasnost!

Osigurajte da stroj bude postavljen na čvrstu, stabilnu površinu. Stroj se mora upotrebljavati u uspravnom položaju. Nemojte prekrivati stroj niti ga upotrebljavati na slabo prozračenim lokacijama.

VAŽNO! **Nemojte upotrebljavati stroj bez vode; rad na suho mogao bi oštetiti pumpu.**

8.1.1 Kontrole (funkcija raspršivača)

– Pokretač (**H**).
– Kontrolna poluga raspršivača (**N**).

8.1.2 Priprema

Napunite spremnik (B6). Testirajte stroj sa čistom vodom prije dodavanja kemijskih otopina. Pripremite kemijsku otopinu u vanjskoj posudi. Ulijte otopinu u spremnik (B6). Nemojte puniti spremnik više od označene najviše razine.

Čvrsto zatvorite čep. Prije ulijevanja druge otopine očistite spremnik čistom vodom. Nemojte dopustiti raspršivanje vode za ispiranje u okoliš.

8.1.3 Pokretanje (pogledajte sl. 4)

Postavite pokretač (H) na (ON/I za funkciju raspršivača). Pritisnite kontrolna poluga raspršivača (N) da biste pokrenuli protok; pričvrstite sigurnosnu hvataljku (A12) da biste zadržali protok otvorenim.

8.1.4 Zaustavljanje

Otpustite kontrolna poluga raspršivača (N) i postavite pokretač (H) na (0) da biste zaustavili stroj.

VAŽNO! Nemojte pustiti stroj da radi s otpuštenom drškom više od 5 minuta.

8.1.5 Skladištenje

Otpustite kontrolna poluga raspršivača (N) i postavite pokretač (H) na (0) da biste zaustavili stroj i otpustili tlak iz drške. Premjestite ostatak otopine u vanjsku posudu i pohranite ga u skladu s uputama proizvođača. Nakon uporabe nemojte raspršiti ostatak otopine u okoliš. Prije pohrane isperite stroj čistom vodom i pričekajte da se osuši da biste produljili njegov uporabni vijek. Ako se ostave u spremniku, mnoge otopine mogu se osušiti i stvrdnuti, što bi moglo začepiti mlaznicu, ventil i crijevo.

8.2.1 Kontrole (funkcija visokotlačnog uređaja za pranje)

– Pokretač (**H**).
– Kontrolna poluga vodene mlaznice (**I**).

8.2.2 Pokretanje (pogledajte sl. 4)

1) Okrenite slavinu za dovod vode u potpunosti.
2) Otpustite sigurnosnu hvataljku (**D**).
3) Pritisnite okidač pištolja nekoliko sekundi i onda pokrenite stroj koristeći pokretač (ON/II funkcija visokotlačnog uređaja za pranje).

– kada je okidač pištolja **otpušten**, dinamički tlak automatski prekida motor;
– kada je okidač pištolja **pritisnut**, pad tlaka automatski pokreće motor, a tlak se vraća u početno stanje nakon vrlo kratke odgode;
– da bi stroj pravilno funkcionirao, svako **otpuštanje** i **pritiskanje** okidača pištolja mora se izvršavati **najmanje** 4 – 5 sekundi nakon prethodne radnje.

Kako biste spriječili oštećenje stroja, nemojte dopustiti da radi na suho i provjerite je li je uvijek ispravno opskrbljen vodom.

8.2.3 Zaustavljanje

1) Postavite pokretač na (OFF/0).
2) Pritisnite okidač pištolja i otpustite rezidualni tlak iz cijevi.
3) Pokrenite sigurnosnu hvataljku (**D**).

8.2.4 Ponovno pokretanje

1) Otpustite sigurnosnu hvataljku (**D**).
2) Pritisnite okidač pištolja i otpustite rezidualni zrak iz cijevi.
3) Postavite pokretač na (ON/II).

8.2.5 Skladištenje

1) Isključite slavinu za dovod vode.
2) Otpuštajte rezidualni tlak iz pištolja s okidačem sve dok sva voda ne izađe iz stroja.
3) Isključite stroj (OFF/0).
4) Uklonite utikač iz utičnice.
5) Pokrenite sigurnosnu hvataljku pištolja s okidačem (**D**).

8.2.6 Preporučeni postupak čišćenja

Otopite prljavštinu nanošenjem sredstva za čišćenje na suhu površinu. Ako čistite uspravne površine, krenite od dna prema vrhu. Ostavite sredstvo za čišćenje da djeluje 1 – 2 minute, ali nemojte dopustiti da se površina osuši. Počevši od dna, upotrijebite visokotlačni mlaz na najmanjoj udaljenosti od 30 cm. Nemojte dopustiti da voda za ispiranje teče po neopranim površinama.

U nekim će slučajevima za otklanjanje prljavštine biti potrebno ribanje četkom.

Visok tlak nije uvijek najbolje rješenje za dobre rezultate pranja jer može oštetiti neke površine. Postavka vrlo tankog mlaza prilagodljive mlaznice za raspršivanje i okretne mlaznice ne smije se upotrebljavati na delikatnim ili lakiranim dijelovima niti na komponentama pod tlakom (npr. gume, ventili za napuhavanje itd.).

Učinkovito čišćenje podjednako ovisi i o tlaku i o volumenu korištene vode.

9 ODRŽAVANJE (SL. 5)/STRANICA 311

Sve radnje održavanja koje nisu obuhvaćene u ovom poglavlju treba izvesti ovlašteni prodajni i servisni centar.

Upozorenje - opasnost!

Prije izvođenja bilo kakvog rada na stroju isključite ga iz utičnice za napajanje.

9.1 Čišćenje mlaznice (funkcija visokotlačnog uređaja za pranje)

1) Odvojite bacač od pištolja s okidačem.
2) Uklonite svu prljavštinu iz rupe u mlaznici (**E-C2**) s pomoću alata (**C1**).

9.2 Čišćenje mlaznice (funkcija raspršivača)

1) Uklonite mlaznicu (**P4**).
2) Isperite ju čistom vodom.

9.3 Čišćenje filtra (funkcija visokotlačnog uređaja za pranje)

Prije svake uporabe pregledajte usisni filtar (**L**) i po potrebi ga očistite u skladu s uputama.

9.4 Čišćenje filtara (funkcija raspršivača)

Uvijek čistite filtre. Očistite filtar pištolja s okidačem (**P5**) nakon svake uporabe. Ako brzina protoka mlaza padne, odvrnite maticu na bazi drške (**P1**), skinite filtar (**P5**) koji se nalazi u pištolju s okidačem, isperite ga čistom vodom pa ga stavite natrag na mjesto.

Očistite filtar spremnika (**P6**) nakon svake uporabe. Otvorite čep spremnika, izvadite usisno crijevo, skinite filtar (**P6**), isperite ga čistom vodom pa ga vratite na mjesto.

9.5 Skladištenje na kraju sezone

Prije skladištenja preko zime pokrenite stroj s neagresivnim, neotrovnim antifrizom.

Čuvajte ga na suhom mjestu zaštićenom od smrzavanja.

10 SKLADIŠTENJE I PRIJEVOZ (SL. 5)/STRANICA 311

Čuvajte dodatnu opremu kako je prikazano na sl. 5.

Prevozite stroj kako je prikazano na sl. 5.

HR

11 RJEŠAVANJE PROBLEMA

Funkcija visokotlačnog uređaja za pranje		
Problemi	**Vjerojatni uzroci**	**Rješenja**
Pumpa ne doseže radni tlak	Istrošena mlaznica	Zamijenite mlaznicu
	Prljav filtar za vodu	Očistite filtar (**L**) (sl. 5)
	Nedostatna opskrba vodom	Odvrnite slavinu za dovod vode do kraja
	Usis zraka u sustav	Provjerite pričvršćenost crijeva
	Zrak u pumpi	Isključite stroj i nastavite pritiskati i otpuštati okidač pištolja dok vodeni mlaz ne postane stabilan. Ponovno uključite stroj.
	Voda se usisava iz otvorenog spremnika na visini većoj od 0,5 m	Smanjite usisnu visinu
Tlak pumpe pada tijekom uporabe	Voda se usisava iz vanjskog spremnika	Spojite stroj na vodovodnu mrežu
	Ulazna voda prevruća	Smanjite temperaturu
	Mlaznica začepljena	Očistite mlaznicu (sl. 5)
	Ulazni filtar (**L**) zaprljan	Očistite filtar (**L**) (sl. 5)
Motor „bruji", ali se ne pokreće	Prenizak ulazni napon	Provjerite da je ulazni napon elektroenergetskog voda jednak naponu na natpisnoj pločici (sl. 2)
	Pad napona zbog produžnog kabela	Provjerite karakteristike produžnog kabela
	Stroj se ne upotrebljava dulje razdoblje	Obratite se ovlaštenom servisnom centru
	Problemi s uređajem za TSS	Obratite se ovlaštenom servisnom centru
Motor se ne pokreće	Nema električne energije	Provjerite da je utikač čvrsto utaknut u utičnicu i da je utičnica pod naponom (*)
	Problemi s uređajem za TSS	Obratite se ovlaštenom servisnom centru
Curenje vode	Istrošene brtve	Zamijenite brtve u najbližem servisnom centru
Stroj je bučan	Prevruća voda	Smanjite temperaturu (pogledajte tehničke podatke)
Curenje ulja	Istrošene brtve	Obratite se ovlaštenom servisnom centru
Stroj se pokreće čak i ako je okidač pištolja otpušten	Visokotlačni sustav ili cjevovod pumpe nisu vodonepropusni	Obratite se ovlaštenom servisnom centru
Nema dopreme vode dok je okidač pištolja pritisnut (ako je crijevo za dovod vode priključeno)	Mlaznica začepljena	Očistite mlaznicu (sl. 5)
Funkcija raspršivača		
Problemi	**Vjerojatni uzroci**	**Rješenja**
Pumpa je pod tlakom, ali tekućina ne izlazi	Otopina je pregusta	Razrijedite ju vodom
	Kamenac ili prepreke u krugu	Isperite čistom vodom i uklonite eventualne prepreke. Ako se problem nastavi, obratite se ovlaštenom servisnom centru.
	Filtri ili mlaznice zaprljani	Provjerite i očistite filtre (P5) i (P6) i mlaznice (P4)
	Filtri nisu ispravno postavljeni	Očistite filtre (P5) / postavite ih ispravno
	Spremnik prazan	Napunite spremnik

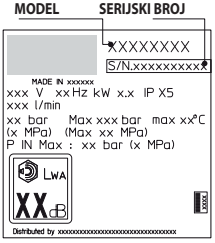

(*) Ako se motor tijekom rada zaustavi i ne pokrene se ponovno, pričekajte 2 – 3 minute prije ponavljanja postupka pokretanja (**Aktivirao se prekidač za preopterećenje**).
Ako se problem ponovi više od jednom, obratite se ovlaštenom servisnom centru.

12 KAKO IZBJEĆI OŠTEĆENJE POVRŠINA

UPOZORENJE

12.1 Uporaba stroja za pranje guma može oštetiti gume i može predstavljati opasnost.
12.2 Nikad ne usmjeravajte visokotlačni mlaz izravno na gumu.
12.3 Pri čišćenju oko kotača i guma stroj uvijek namjestite na najnižu postavku tlaka.
12.4 Nikada nemojte koristiti „turbo pištolj" za pranje bilo kojeg dijela vozila.
12.5 Dodatne informacije potražite u odjeljku: **„8.2.6 Preporučeni postupak čišćenja"**.



EZ izjava o sukladnosti

Tvrtka Annovi Reverberi S.p.A, iz Bomportoa (Modena), Italija, izjavljuje da je/su sljedeći stroj/strojevi AR Blue Clean:

Oznaka stroja	Visokotlačni uređaj za pranje	
Br. modela	**2.A DHS**	**2.A DHS PE**
Nazivna snaga	2,2 kW	2,2 kW

u skladu sa sljedećim europskim direktivama: 2006/42/EZ, 2014/35/EU, 2011/65/EU, 2015/863/EU, 2012/19/EU, 2014/30/EU, 2000/14/EZ (Zakonodavna uredba 262/2002 za Italiju).

i da je/su proizveden/proizvedeni u skladu sa sljedećim normama ili normiranim dokumentima: EN 60335-1; EN 60335-2-79; EN 55014-1; EN 55014-2; EN 61000-3-2; EN 61000-3-3; EN 61000-3-11; EN 60704-1; EN 62233; EN IEC 63000.

Ime i adresa osobe odgovorne za izdavanje tehničke dokumentacije: Stefano Reverberi / Glavni direktor tvrtke AR Via ML King, 3 – 41122 Modena, Italija

Postupak procjene sukladnosti koji propisuje Direktiva 2000/14/EZ izveden je u skladu s Prilogom V.

Br. modela	**2.A DHS**	**2.A DHS PE**
Izmjerena razina jačine zvuka:	90,3 dB (A)	90,3 dB (A)
Zajamčena razina jačine zvuka:	93 dB (A)	93 dB (A)

Datum: 15.09.2021. – **MODENA (I)**

Stefano Reverberi /Glavni direktor

Jamstvo

Valjanost jamstva u skladu je s odgovarajućim zakonodavstvom u zemlji u kojoj se proizvod prodaje (osim ako proizvođač ne navede drukčije).
Jamstvo se odnosi na materijale, izradu i kvarove povezane sa sukladnošću tijekom jamstvenog razdoblja, u kojem će proizvođač zamijeniti pokvarene dijelove i popraviti proizvod ako nije pretjerano istrošen, odnosno zamijeniti proizvod.
Jamstvo se ne odnosi na dijelove podložne uobičajenom trošenju i habanju (ventile, klip, vodenu brtvu, uljnu brtvu, opruge, O-prstenove, dodatnu opremu kao što je crijevo, pištolj s okidačem, četke, kotače itd.).
Jamstvo se ne odnosi na kvarove prouzročene ili nastale uslijed:

- neispravne uporabe, zlouporabe, nemara,
- profesionalne uporabe ili najma, ako je proizvod prodan za uporabu u kućanstvu,
- nepridržavanja uputa o održavanju navedenih u ovom priručniku,
- servisiranja u neovlaštenim centrima ili od neovlaštenih osoba,
- uporabe neoriginalnih dijelova ili dodatne opreme,
- štete prouzročene prijevozom, prljavštinom ili stranim objektima, nezgodama,
- poteškoća pri pohrani i skladištenju.

Da biste aktivirali jamstvo, morate predočiti potvrdu o kupnji.

Za usluge poslijeprodajnog servisa obratite se trgovini u kojoj ste kupili stroj

Tehnički podaci

Tehnički podaci	Jedinica	2.A DHS	2.A DHS PE
Brzina protoka	l/min	5,5	5,5
Maksimalna brzina protoka	l/min	7,66	7,66
Tlak	MPa	10,7	10,7
Maksimalni tlak	MPa	16	16
Snaga	kW	2,2	2,2
Maksimalna ulazna temperatura	°C	50	50
Maksimalni ulazni tlak	MPa	1	1
Odbojna snaga pištolja s okidačem pri maksimalnom tlaku	N	13,4	13,4
Vrsta ulja za pumpu	kg	-	-
Klasa zaštite	-	II / ▣	II / ▣
Izolacija motora	Klasa	F	F
Zaštita motora	-	IPX5	IPX5
Napon	V~/Hz	220-240~/50	220-240~/50
Maksimalni dopušteni otpor električnog sustava	Ω	-	-
Razina snage zvuka L_{PA} (EN 60704-1) (K = 2,5 dB(A))	dB (A)	78,8	78,8
Razina snage zvuka L_{WA} (EN 60704-1) (K = 2,5 dB(A))	dB (A)	93	93
Vibracije stroja (K = 1 m/s^2):	m/s^2	<2,5	<2,5
Težina	kg	11,6	11,6

HR

Tehnički podaci raspršivača

Tehnički podaci	Jedinica	2.A DHS	2.A DHS PE
Nazivna snaga	W	35	35
Kapacitet spremnika	l	0,8	0,8
Tlak	MPa	0,3	0,3
Maks. tlak	MPa	0,4	0,4
Brzina protoka	l/min	0,3	0,3

Podložno tehničkim izmjenama!

1 BIZTONSÁGI UTASÍTÁSOK

1.1 Az Ön által megvásárolt készülék a nagynyomású tisztítóberendezések egyik vezető európai gyártója által gyártott, fejlett technológiájú termék. A lehető legjobb teljesítmény elérése érdekében gondosan olvassa el ezt a füzetet, és a használat során kövesse a benne szereplő utasításokat. A készülék csatlakoztatása, használata és szervizelése során a saját és a közvetlen közelében tartózkodók biztonsága érdekében tegyen meg minden lehetséges óvintézkedést. Gondosan olvassa el és mindig tartsa be a biztonsági előírásokat; ennek elmulasztása személyi sérülést vagy komoly anyagi kárt okozhat.

2 BIZTONSÁGI JELÖLÉSEK

2.1 Tartsa be a készüléken feltüntetett biztonsági jelölésekben és a jelen útmutatóban található utasításokat.
A készülék és a kézikönyv csak a megvásárolt típusra vonatkozó szimbólumokkal van ellátva. Ellenőrizze, hogy a készüléken elhelyezett szimbólumok és jelek megvannak-e és jól láthatóak-e; hiányuk esetén eredeti helyükön pótolja azokat.

⚠ Figyelem – veszély!

Használat előtt figyelmesen olvassa el ezt az útmutatót.

E3 szimbólum – Azt jelzi, hogy a készülék nem ipari (hanem háztartási) felhasználásra szolgál. Ezt a készüléket csökkent fizikai, érzékszervi vagy szellemi képességű, illetve kellő tapasztalattal és ismerettel nem rendelkező személyek is használhatják felügyelet mellett, illetve önállóan, ha megtanulták a készülék biztonságos használatát, és ismerik az azzal járó kockázatokat.

Mozgó alkatrészek. Ne érjen hozzá.

0 Kapcsoló „OFF" (KI) állása

I SPRAYING MODE Kapcsoló „ON" (BE) állása (permetező funkció)

II WASHING MODE Kapcsoló „ON" (BE) állása (nagynyomású tisztító funkció)

L_{WA} dB Garantált hangteljesítményszint



Tiltó jelzés, amely szerint bizonyos helyi szabályok tilthatják a termék ivóvízellátó hálózathoz történő csatlakoztatását.


Veszélyre utaló jelzés, amely szerint nem szabad a vízsugarat emberekre, állatokra, elektromos berendezésekre vagy magára a termékre irányítani.

A termék a II. érintésvédelmi osztályba tartozik. Ez azt jelenti, hogy megerősített vagy kettős szigeteléssel rendelkezik.

CE A termék megfelel a vonatkozó európai irányelveknek.

E1 szimbólum – Azt jelzi, hogy a készüléket **tilos háztartási hulladékként kezelni**; ehelyett új készülék vásárlása esetén a kereskedőnél leadható. A készülék elektromos és elektronikus alkatrészeit tilos nem megfelelő célra újra felhasználni, mert egészségre ártalmas anyagokat tartalmaznak.

Viseljen hallásvédő eszközt.

Viseljen védőmaszkot.

Viseljen légzésvédő eszközt.

Viseljen védőkesztyűt.

Viseljen biztonsági lábbelit.

Viseljen munkavédelmi ruházatot.

Gondoskodjon arról, hogy használat során más személyek biztonságos távolságra legyenek a készüléktől.



3 BIZTONSÁGI ELŐÍRÁSOK / JÁRULÉKOS KOCKÁZATOK

3.1 BIZTONSÁGI TILTÁSOK (nagynyomású tisztító funkció)

3.1.1 **Figyelmeztetés.** NE engedje, hogy gyermekek használják a készüléket; felügyeletükkel biztosítsa, hogy semmiképpen ne játszhassanak vele.

3.1.2 **Figyelmeztetés.** A nagynyomású vízsugár nem megfelelő használat esetén veszélyt jelenthet.

3.1.3 **Figyelmeztetés.** NE használjon gyúlékony vagy mérgező folyadékot, illetve bármilyen olyan terméket a készülékhez, amely nem összeegyeztethető annak helyes használatával. A készüléket tilos gyúlékony vagy robbanásveszélyes környezetben használni.

3.1.4 **Figyelmeztetés.** ROBBANÁSVESZÉLY! NE használja a készüléket gyúlékony folyadék permetezésére.

3.1.5 **Figyelmeztetés.** NE irányítsa a vízsugarat emberekre vagy állatokra.

3.1.6 **Figyelmeztetés.** NE irányítsa a vízsugarat magára a készülékre vagy annak feszültség alatt álló részeire, illetve más elektromos berendezésekre.

3.1.7 **Figyelmeztetés.** NE használja a készüléket, ha hatósugarán belül emberek tartózkodnak, kivéve, ha védőruházatot viselnek.

3.1.8 **Figyelmeztetés.** NE irányítsa a vízsugarat önmagára vagy másokra a ruházat vagy lábbeli megtisztítására.

3.1.9 **Figyelmeztetés.** NE használja a készüléket esős időben a szabadban.

3.1.10 **Figyelmeztetés.** A készüléket NEM használhatják gyermekek, illetve olyan személyek, akik nem olvasták el és nem értették meg ezt az útmutatót.

3.1.11 **Figyelmeztetés.** NE érintse meg a hálózati csatlakozódugót vagy a csatlakozóaljzatot nedves kézzel.

3.1.12 **Figyelmeztetés.** NE használja a készüléket, ha a hálózati kábel megsérült. A biztonsági kockázatok elkerülése érdekében a hálózati kábelt sérülés esetén a gyártónak, valamely márkaszervizének, vagy egy szakképzett személynek kell kicserélnie.

3.1.13 **Figyelmeztetés.** NE használja a készüléket, ha egy hálózati kábel vagy bármely más fontos alkatrész (pl. biztonsági eszközök, nagynyomású tömlők, pisztoly) sérült.

3.1.14 **Figyelmeztetés.** NE rögzítse a pisztoly billentyűjét a vízsugár bekapcsolt állapotában.



3.1.15 Figyelmeztetés. Ellenőrizze, hogy a műszaki adatokat tartalmazó tábla rögzítve van-e a készüléken; ha nincs, értesítse a kereskedőt. Az adattáblával nem rendelkező készülékeket TILOS használni, mivel beazonosíthatatlanok, és így veszélyesek lehetnek.

3.1.16 Figyelmeztetés. NE nyúljon hozzá a szabályozószelephez és a biztonsági eszközökhöz, valamint ne módosítsa azok beállításait.

3.1.17 Figyelmeztetés. NE változtassa meg a szórófej fúvókájának átmérőjét.

3.1.18 Figyelmeztetés. NE mozgassa a készüléket a HÁLÓZATI KÁBELNÉL húzva.

3.1.19 Figyelmeztetés. Ügyeljen arra, hogy ne hajthassanak át gépjárművek a nagynyomású tömlőn.

3.1.20 Figyelmeztetés. NE mozgassa a készüléket a nagynyomású tömlőnél húzva.

3.1.21 Figyelmeztetés. A gumiabroncsokra, abroncsszelepekre és egyéb nyomás alatt lévő részegységekre irányított vízsugár veszélyes lehet. NE használja a forgófúvóka-készletet, és a vízsugárral történő tisztítás során mindig tartson legalább 30 cm-es távolságot.

3.1.22 Figyelmeztetés. Tilos nem eredeti tartozékokat vagy olyan tartozékokat használni, amelyek nem kifejezetten az adott típushoz készültek. Tilos a készüléken bármiféle változtatás végrehajtani. A készülék változtatása esetén a megfelelőségi nyilatkozat érvényét veszti, és a gyártó mentesül minden polgár- és büntetőjogi felelősség alól.

3.2 BIZTONSÁGI TILTÁSOK (permetező funkció)

3.2.1 NE használja a készüléket, ha a közelben tartózkodó személyek nem viselnek védőruházatot, például szemvédő (szemüveg vagy álarc) és légzésvédő eszközt.

3.2.2 NE öblítse le önmagát vagy másokat a ruházat, a lábbelik vagy a zoknik mosása céljából.

3.2.3 A készülék használata gyermekek, serdülők, várandós nők és szakképzetlen személyek számára szigorúan tilos. Tartsa a készüléket biztonságos távolságra gyermekektől és állatoktól.

3.2.4 NE permetezzen olyan vizek közelében, amelyben halak élnek.

3.2.5 NE használja a készüléket, ha fáradt, rosszul érzi magát, illetve szeszes ital, kábítószer vagy gyógyszer hatása alatt áll, ami befolyásolhatja testi vagy elmeállapotát.



3.2.6 A készülék használata közben szigorúan tilos ételt vagy italt fogyasztani, illetve dohányozni. NE lélegezze be a vegyszeroldat páráját vagy cseppjeit. Szembe vagy bőrre kerülés esetén azonnal forduljon orvoshoz!

3.2.7 NE használja a készüléket, ha bármely alkatrésze megsérült vagy rossz állapotban van. Csak a gyártó által ajánlott eredeti pótalkatrészeket használja.

3.2.8 NE nyúljon a készülékbe, ne módosítsa és más berendezésekkel ne helyezze nyomás alá.

3.2.9 NE használja a készüléket robbanás- vagy tűzveszélyes helyen.

3.2.10 NE használja a készüléket huzamosabb ideig magas hőmérsékleten.

3.2.11 A rövidzárlat elkerülése érdekében ne irányítsa a készülék vízsugarát feszültség alatt álló elektromos alkatrészekre vagy magára a készülékre.

3.2.12 NE merítse a készüléket vízbe, ne mossa és ne permetezze vízzel.

3.2.13 NE használjon oldószereket, erősen savas vagy lúgos oldatokat, illetve gyúlékony folyadékokat a készüléken.

3.2.14 NE használja a készüléket 0 °C alatti hőmérsékleten. A jótállás nem vonatkozik a fagyás okozta károkra.

3.2.15 NE hagyja, hogy vegyi anyagok jussanak a környezetbe. NE hagyja, hogy a készülék öblítésekor és tisztításakor víz és vegyszeroldatok jussanak a környezetbe.

3.3 BIZTONSÁGI KÖVETELMÉNYEK (nagynyomású tisztító funkció)

3.3.1 **Figyelmeztetés.** Minden elektromos vezetéket VÉDENI KELL a vízsugártól.

3.3.2 **Figyelmeztetés.** Az elektromos tápcsatlakozást szakképzett villanyszerelőnek kell elvégeznie az IEC 60364-1 szabványnak megfelelően. Amennyiben a föld felé szivárgó áram 30 ms időtartamig meghaladja a 30 mA értéket, a készüléket áram-védőkapcsolóval vagy földzárlati megszakítóval kell ellátni.

3.3.3 **Figyelmeztetés.** Indítás SORÁN a készülék hálózati zajt okozhat.

3.3.4 **Figyelmeztetés.** A kezelő biztonsága áram-védőkapcsoló használatával fokozható (30 mA-ig).

3.3.5 **Figyelmeztetés.** A csatlakozó nélküli készülékek beüzemelését kizárólag szakképzett személyzet végezheti.

3.3.6 **Figyelmeztetés.** Kizárólag megfelelő keresztmetszettel és minőségi tanúsítvánnyal rendelkező elektromos hosszabbítók használata engedélyezett.

3.3.7 **Figyelmeztetés.** Mindig kapcsolja ki a készüléket, ha őrizetlenül hagyja.



3.3.8      

Figyelmeztetés. A nagy nyomás részecskék elszabadulását okozhatja. A kezelő a biztonsága érdekében viseljen megfelelő egyéni védőruházatot és -felszerelést (PPE).

3.3.9 **Figyelmeztetés.** A készüléken végzett munkák előtt HÚZZA KI a csatlakozódugót.

3.3.10 **Figyelmeztetés.** A billentyű megnyomása előtt a visszalökődés megakadályozása érdekében TARTSA erősen a pisztolyt.

3.3.11 **Figyelmeztetés.** KÖVESSE a helyi vízművek rendelkezéseit. A készülék az IEC 60335-2-79 szabvány szerint csak akkor csatlakoztatható az ivóvízhálózatra, ha a hálózati csatlakozótömlő az EN 12729 BA szabványnak megfelelő, vízelvezetéses visszafolyásgátlóval rendelkezik. A visszafolyásgátló a gyártótól rendelhető meg.

3.3.12 **Figyelmeztetés.** A visszafolyásgátlón átfolyt víz nem ivóvíz.

3.3.13 **Figyelmeztetés.** Az elektromos alkatrészek karbantartását és/vagy javítását KIZÁRÓLAG szakképzett személyzet végezheti.

3.3.14 **Figyelmeztetés.** A tömlő eltávolítása előtt NYOMÁSMENTESÍTSE a készüléket.

3.3.15 **Figyelmeztetés.** Minden használat előtt, valamint szabályos időközönként ELLENŐRIZZE a csavarok szoros meghúzását, valamint a készüléket törött vagy elhasználódott alkatrészek szempontjából.

3.3.16 **Figyelmeztetés.** KIZÁRÓLAG olyan tisztítószert használjon, amely nem károsítja a nagynyomású tömlő, illetve a hálózati kábel köpenyét.

3.3.17 **Figyelmeztetés.** GONDOSKODJON arról, hogy az emberek és az állatok legalább 15 m távolságra legyenek.

3.3.18 **Figyelmeztetés.** A készülék a mellékelt, vagy a gyártó által javasolt tisztítószerekkel használható. Bármilyen más tisztítószer vagy vegyszer használata hátrányosan befolyásolhatja a készülék biztonságát.

3.3.19 **Figyelmeztetés.** Ügyeljen arra, hogy a tisztítószer a bőrre vagy különösen szembe ne kerüljön! Szembe kerülés esetén azonnal öblítse ki bő vízzel és forduljon orvoshoz!

3.3.20 **Figyelmeztetés.** A nagynyomású tömlők, a szerelvények és a tömítések a készülék biztonságos üzemeltetésének fontos részét képezik. A készülékhez kizárólag a gyártó által ajánlott nagynyomású tömlők, csatlakozások és tömítések használhatók.



3.3.21 **Figyelmeztetés.** A készülék biztonságos működése érdekében csak a gyártó eredeti pótalkatrészeit vagy az általa jóváhagyott más pótalkatrészeket használja.

3.3.22 **Figyelmeztetés.** Hosszabbítóvezeték használatra esetén a csatlakozódugónak és -aljzatnak vízállónak kell lennie.

3.3.23 **Figyelmeztetés.** A nem megfelelő hosszabbítóvezetékek veszélyesek lehetnek. Ügyeljen arra, hogy a hosszabbítóvezeték kültéri használatra alkalmas legyen, a csatlakozást pedig tartsa szárazon, és ne tegye le a földre. Használjon olyan kábeldobos hosszabbítót, amelynek az aljzata legalább 60 mm-rel a talajszint felett van.

3.3.24 **Figyelmeztetés.** A készüléket összeszerelés, tisztítás, beállítás, karbantartás, tárolás és szállítás előtt mindig kapcsolja ki és csatlakoztassa le a táphálózatról.

3.3.25 **Figyelmeztetés.** A készülék bekapcsolása előtt csatlakoztassa a vízelvezető cső tisztítására szolgáló készletet a piros jelzésnél.

3.4 BIZTONSÁGI KÖVETELMÉNYEK (permetező funkció)

3.4.1 A készüléket csak jól szellőző helyen szabad használni.

3.4.2 A növényvédő szerek használatára vonatkozó biztonsági előírásokat szigorúan be kell tartani.

3.4.3 Csak az illetékes hatóságok által engedélyezett termékeket használjon, és szigorúan tartsa be a gyártó csomagoláson feltüntetett utasításait.

3.4.4 Használat után mosson kezet és arcot, valamint mossa ki ruházatát.



4 ÁLTALÁNOS INFORMÁCIÓK (1. ÁBRA)/3. OLDAL

4.1 Az útmutató használata

A jelen útmutató a készülék fontos tartozéka és a későbbi hivatkozás érdekében őrizze meg. A készülék telepítése/használata előtt gondosan olvassa el az útmutatót. Ha eladja a készüléket, azzal együtt ezt az útmutatót is adja át az új tulajdonosnak.

4.2 Szállítás

A készülék szállítása részben összeszerelve, kartondobozban történik.

A csomagolás tartalmát az 1. ábra mutatja be.

4.2.1 A készülékhez mellékelt dokumentáció

A1 Kezelési és karbantartási útmutató
A2 Biztonsági utasítások
A3 Megfelelőségi nyilatkozat
A4 Jótállási szabályok

4.3 A csomagolóanyagok ártalmatlanítása

Bár a csomagolóanyagok nem környezetszennyezőek, újrahasznosításukról vagy ártalmatlanításukról a felhasználás helyén érvényes jogszabályok betartásával kell gondoskodni.

5 MŰSZAKI INFORMÁCIÓK (1. ÁBRA)/3. OLDAL

5.1 Rendeltetésszerű használat

A készülék személyes felhasználás céljából járművek, gépek, csónakok, építmények stb. tisztítására, nehezen eltávolítható szennyeződések tiszta vízzel és biológiailag lebontható tisztítószerekkel történő lemosására, valamint vizes oldatok permetezésére alkalmas. Járműmotorok csak a keletkező szennyvíz érvényes előírásoknak megfelelő elvezetése esetén tisztíthatók a készülékkel.

- Bemeneti vízhőmérséklet: **lásd a készüléken található adattáblát**.
- Bemeneti víznyomás: **min. 0,1 MPa – max. 1 MPa**.
- Környezeti hőmérséklet használat közben: **0 °C fölött**.

A készülék megfelel az IEC 60335-1 és az IEC 60335-2-79 szabványok előírásainak.

5.2 Kezelő

Az 1. ábrán látható szimbólum meghatározza a készülék javasolt kezelőjét (ipari vagy háztartási felhasználás).

5.3 Főbb részegységek

B2 Lándzsa
B3 Pisztoly biztonsági kapcsolóval
B4 Hálózati kábel csatlakozóval
B5 Nagynyomású tömlő
B6 Oldattartály
E Fúvóka
H Kapcsológomb
I Vízsugár-szabályozó kar
L Vízszűrő
N Permetszabályozó kar

5.3.1 Tartozékok (ha vannak, lásd 1. ábra)

C1 Fúvókatisztító eszköz
C2 Forgófúvóka-készlet
C3 Fogantyú
C5 Tömlőorsó
C8 Nagykefe-készlet
C9 Adapter
C10 Csavarok
C11 Tartók
C12 Kar
C14 Kerekek
P1 Markolat
P2 Lándzsa
P3 Nyomótömlő
P4 Permetezőfej
P5 Pisztolyszűrő
P6 Tartályszűrő
A12 Karrögzítő kallantyú

5.4 Biztonsági eszközök

- Kapcsológomb (**H**)

  A kapcsológomb megakadályozza a készülék nem szándékos használatát.

Figyelem – veszély!

Ne nyúljon a biztonsági szelephez és ne módosítsa annak beállításait.

- Biztonsági szelep és/vagy nyomáshatároló szelep.

  A biztonsági szelep egyúttal nyomáshatároló szelepként is működik. A billentyű elengedésekor a szelep kinyit, és a víz visszajut a szivattyú bemeneti nyílásához, vagy a földre folyik.
- Biztonsági kapcsoló (**D**): megakadályozza a véletlen vízfecskendezést.
- Túlterhelés-védelem: túlterhelés esetén leállítja a készüléket.

6 ÜZEMBE HELYEZÉS (2. ÁBRA)/4. OLDAL

6.1 Összeszerelés

Figyelem – veszély!

Üzembe helyezés vagy összeszerelés előtt csatlakoztassa le a készüléket a táphálózatról.

Az összeszerelés folyamata a **2. ábrán** látható.

6.2 A forgófúvóka összeszerelése

A forgófúvóka-készlet nagyobb mosóerőt biztosít.

A forgófúvóka használata az állítható permetfúvókához képest 25%-os víznyomáscsökkenést eredményezhet. Ugyanakkor a forgófúvóka a vízsugár forgása következtében nagyobb mosóerőt biztosít.

6.3 Elektromos csatlakozás

Figyelem – veszély!

Ellenőrizze, hogy a hálózati feszültség (V) és frekvencia (Hz) megegyezik-e a készülék adattábláján szereplő adatokkal (2. ábra).

6.3.1 Hosszabbítóvezetékek használata

A hosszabbítóvezeték keresztmetszete legyen arányos a hosszával – minél hosszabb a kábel, annál nagyobb keresztmetszet szükséges. Lásd az I. táblázatot.

6.4 Csatlakozás a vízvezetékhez (nagynyomású tisztító funkció)

Figyelem – veszély!

A készüléket csak tiszta vagy szűrt vízzel üzemeltesse. Az átfolyási sebesség legyen azonos a vízvezeték csapjánál és a szivattyú bemeneti nyílásánál.

A készüléket helyezze a lehető legközelebb a vízvezetékhez.

6.4.1 Csatlakozási pontok

● Víz kiömlőnyílása (OUTLET)
■ Szűrővel ellátott vízbemeneti nyílás (INLET)

6.4.2 Csatlakozás a vízhálózathoz

A készülék csak akkor csatlakoztatható az ivóvízhálózatra, ha a hálózati csatlakozótömlő az mindenkori érvényes rendelkezéseknek megfelelő, vízelvezetéses visszafolyásgátlóval rendelkezik. A tömlőnek legalább 13 mm-es átmérővel kell rendelkeznie, megerősített kivitelűnek kell lennie, és nem lehet hosszabb 25 m-nél.

6.4.3 Vízszívás nyitott tartályból

1) Csavarozza a szűrővel ellátott szívótömlőt a vízbemeneti nyíláshoz (INLET), majd helyezze a tartály aljára.
2) Légtelenítse a készüléket:

a) Csavarja le a lándzsát.
b) Indítsa be a készüléket és nyissa meg a pisztolyt addig, amíg még buborékok vannak a kifolyó vízben.

3) Kapcsolja ki a készüléket, majd csavarja vissza a lándzsát.

Megjegyzés: a készülék legfeljebb 0,5 m-es magasságból képes szívni. A szívócsövet használat előtt fel kell tölteni.

7 BEÁLLÍTÁSOK (3. ÁBRA)/5. OLDAL

7.1 A fúvóka beállítása

A vízsugár a fúvóka (**E**) szabályozásával állítható.

8 HASZNÁLATI ÚTMUTATÓ (4. ÁBRA)/6. OLDAL

Figyelem – veszély!

Helyezze a készüléket egyenletes, szilárd felületre. A készüléket függőleges helyzetben kell használni. Ne takarja le a készüléket, és ne használja rossz szellőzésű helyen.

FONTOS! **Ne használja a készüléket víz nélkül, mert a száraz üzemeltetés miatt károsodhat a szivattyú.**

8.1.1 Kezelőszervek (permetező funkció)

– Kapcsológomb (**H**).
– Permetszabályozó kar (**N**).

8.1.2 Előkészületek

Töltse fel a tartályt (B6). Vegyszeroldatok hozzáadása előtt próbálja ki a készüléket tiszta vízzel. Külön edényben készítse el a vegyszeroldatot. Töltse az oldatot a tartályba (B6). Ne töltse tartályt a megjelölt maximális szint fölé.

Szorosan zárja le a sapkát. Ha másik oldatra vált, tisztítsa ki a tartályt tiszta vízzel. Ne hagyja, hogy az öblítővíz a környezetbe jusson.

8.1.3 Beindítás (lásd a 4. ábrát)

Állítsa a kapcsológombot (H) az (ON/I – permetező funkció) állásba. A vízáramlás elindításához szorítsa meg a permetszabályozó kar (N); az áramlás fenntartásához rögzítse a biztonsági kapcsolót (A12).

8.1.4 Leállítás

Engedje el a permetszabályozó kar (N), és állítsa a kapcsológombot (H) a (0) állásba a készülék leállításához.

FONTOS! Ne hagyja, hogy a markolat elengedése után a készülék 5 percnél hosszabb ideig üzemeljen.

8.1.5 Tárolás

Engedje el a permetszabályozó kar (N), és állítsa a kapcsológombot (H) a (0) állásba a készülék leállításához, majd nyomásmentesítse a markolatot. A megmaradt oldatot tegye át másik edénybe, és a gyártó utasításai szerint tárolja. Ne hagyja, hogy használat után a megmaradt oldat a környezetbe jusson. Használat után és tárolás előtt öblítse ki tiszta vízzel és hagyja megszáradni a készüléket a hosszabb élettartam érdekében. A tartályban hagyva számos oldat kiszáradhat és megkötheti, ezzel eltömítve a fúvókát, a szelepet és a tömlőt.

8.2.1 Kezelőszervek (nagynyomású tisztító funkció)

– Kapcsológomb (**H**).
– Vízsugár-szabályozó kar (**I**).

8.2.2 Indítás (lásd a 4. ábrát)

1) Nyissa ki teljesen a vízcsapot.
2) Kapcsolja ki a biztonsági kapcsolót (**D**).
3) Nyomja meg a pisztoly billentyűjét néhány másodpercre, majd indítsa be a készüléket a kapcsológombbal (ON/II nagynyomású tisztító funkció):

– a pisztoly billentyűjének **elengedésekor** a dinamikus nyomásváltozás automatikusan kikapcsolja a motort;
– a pisztoly billentyűjének **megnyomásakor** a nyomásesés automatikusan beindítja a motort, így a nyomás igen kis késleltetéssel helyreáll;
– a készülék megfelelő működéséhez a billentyű **elengedése** és **megnyomása** között **legalább** 4-5 másodpercnek kell eltelnie.

A készülék károsodásának megelőzése érdekében kerülje a víz nélküli használatot, és győződjön meg a folyamatos, megfelelő vízellátásról.

8.2.3 Leállítás

1) Állítsa a kapcsológombot az (OFF/0) állásba.
2) Nyomásmentesítse a tömlőket a pisztoly billentyűjének megnyomásával.
3) Kapcsolja be a biztonsági kapcsolót (**D**).

8.2.4 Újraindítás

1) Kapcsolja ki a biztonsági kapcsolót (**D**).
2) Légtelenítse a tömlőket a pisztoly billentyűjének megnyomásával.
3) Állítsa a kapcsológombot az (ON/II) állásba.

8.2.5 Tárolás

1) Zárja el a vízcsapot.
2) Nyomásmentesítse a pisztolyt úgy, hogy az összes víz kifolyjon a készülékből.
3) Kapcsolja ki a készüléket (OFF/0).
4) Húzza ki a csatlakozódugót az aljzatból.
5) Kapcsolja be a pisztoly biztonsági kapcsolóját (**D**).

8.2.6 Ajánlott tisztítási eljárás

Oldja fel a szennyeződést a még száraz felületre felvitt, tisztítószerrel. Függőleges felületek esetén alulról felfelé haladjon. Hagyja hatni a tisztítószert 1-2 percig anélkül, hogy hagyná a felületet teljesen megszáradni. Alulról felfelé haladjon, és tartsa a nagynyomású vízsugarat a felülettől legalább 30 cm-es távolságban. Az öblítéshez használt vizet ne hagyja a tisztítatlan felületre folyni.

Bizonyos esetekben a szennyeződés csak kefével távolítható el.

Felületkárosító hatásai miatt a nagynyomású vízsugár nem mindig a legeredményesebb mosási módszer. Érzékeny és festett részeken, valamint nyomás alatt lévő részegységeken (gumiabroncsok, töltőszelepek stb.) ne használja az állítható fúvóka tűsugár-beállítását.

A tisztítás hatékonysága egyaránt függ a felhasznált víz nyomásától és mennyiségétől.

9 KARBANTARTÁS (5. ÁBRA)/311. OLDAL

A jelen fejezetben nem szereplő karbantartási műveletek elvégzését bízza márkakereskedésekre és márkaszervizekre.

Figyelem – veszély!

Bármely munka elvégzését megelőzően mindig húzza ki a készülék csatlakozódugóját a hálózati aljzatból.

9.1 A fúvóka tisztítása (nagynyomású tisztító funkció)

1) Szerelje le a lándzsát a pisztolyról.
2) Távolítson el minden szennyeződést a fúvóka nyílásából (**E-C2**) az eszköz segítségével (**C1**).

9.2 A fúvóka tisztítása (permetező funkció)

1) Vegye le a fúvókát (**P4**).
2) Öblítse ki tiszta vízzel.

9.3 A szűrő tisztítása (nagynyomású tisztító funkció)

Minden használat előtt ellenőrizze a bemeneti szűrőt (**L**), és szükség esetén tisztítsa meg az útmutatónak megfelelően.

9.4 A szűrők tisztítása (permetező funkció)

Mindig tisztítsa meg a szűrőket. Minden használat után tisztítsa meg a pisztoly szűrőjét (**P5**). Ha a vízsugár átfolyási sebessége csökken, csavarozza le a markolat (**P1**) alján lévő gyűrűs anyát, vegye ki a szűrőt (**P5**) a pisztolyból, öblítse le tiszta vízzel, majd helyezze vissza. Minden használat után tisztítsa meg a tartály szűrőjét (**P6**). Nyissa fel a tartály sapkáját, válassza le a szívócsövet, vegye ki a szűrőt (**P6**), öblítse le tiszta vízzel, majd helyezze vissza.

9.5 Téli tárolás

A készüléket téli tárolása előtt öblítse át kíméletes, nem mérgező fagyásgátló szerrel.

Tartsa száraz és fagymentes helyen.

10 TÁROLÁS ÉS SZÁLLÍTÁS (5. ÁBRA)/311. OLDAL

A tartozékokat az 5. ábrának megfelelően tárolja.

A gép szállítását az 5. ábrának megfelelően végezze.

HU

11 HIBAELHÁRÍTÁS

Nagynyomású tisztító funkció		
Problémák	**Lehetséges okok**	**Megoldások**
A szivattyú nem képes létrehozni a munkanyomást	A fúvóka elhasználódott	Cserélje ki a fúvókát
	A vízszűrő eltömődött	Tisztítsa meg a szűrőt (**L**) (5. ábra)
	Nem megfelelő vízellátás	Nyissa ki teljesen a vízcsapot
	Levegő került a rendszerbe	Ellenőrizze a tömlőcsatlakozások feszességét
	Levegő került a szivattyúba	Kapcsolja ki a készüléket, majd nyomja meg a pisztoly billentyűjét többször egymás után a folyamatos vízsugár megjelenéséig. Ezután kapcsolja be újból a készüléket.
	A víz szívása nyitott tartályból, 0,5 méternél magasabbról történik	Csökkentse a szívási magasságot
Használat közben leesik a szivattyúnyomás	A víz szívása külső tartályból történik	Csatlakoztassa a készüléket a vízhálózathoz
	A bemenő víz túl meleg	Csökkentse a víz hőmérsékletét
	A fúvóka eltömődött	Tisztítsa meg a fúvókát (5. ábra)
	A bemenő víz szűrője (**L**) eltömődött	Tisztítsa meg a szűrőt (**L**) (5. ábra)
A motor zúg, de a készülék nem indul be	Túl alacsony a tápfeszültség	Ellenőrizze, hogy a tápfeszültség megfelel-e az adattáblán feltüntetett értéknek (2. ábra)
	Túlzott mértékű feszültségesés a hosszabbítóvezetékben	Ellenőrizze a hosszabbítókábel jellemzőit
	A készülék hosszabb időn keresztül használaton kívül volt	Forduljon bármelyik márkaszervizhez
	A TSS eszköz meghibásodott	Forduljon bármelyik márkaszervizhez
A motor nem indul	Nincs tápfeszültség	Ellenőrizze, hogy a hálózati csatlakozó megfelelően van-e csatlakoztatva az aljzatban, illetve hogy van-e hálózati feszültség (*)
	A TSS eszköz meghibásodott	Forduljon bármelyik márkaszervizhez
Vízszivárgások	A tömítések elhasználódtak	Cseréltesse ki a tömítéseket a legközelebbi márkaszervizben
A készülék hangos	A víz túl meleg	Csökkentse a víz hőmérsékletét (lásd a műszaki adatokat)
Olajszivárgások	A tömítések elhasználódtak	Forduljon bármelyik márkaszervizhez
A készülék a billentyű lenyomása nélkül is elindul	A nagynyomású rendszer vagy a szivattyú hidraulikus körének tömítése nem vízzáró	Forduljon bármelyik márkaszervizhez
A billentyű lenyomása esetén sem jön víz a fúvókából (a bemeneti víztömlő csatlakoztatva van)	A fúvóka eltömődött	Tisztítsa meg a fúvókát (5. ábra)

Permetező funkció		
Problémák	**Lehetséges okok**	**Megoldások**
A szivattyú nyomás alatt van, de nem jön folyadék a készülékből	Az oldat túl sűrű	Hígítsa vízzel
	Lerakódás vagy eltömődés a folyadékkörben	Öblítse ki tiszta vízzel és szüntesse meg az esetleges eltömődéseket. Ha a probléma továbbra is fennáll, forduljon a márkaszervizhez.
	A szűrők vagy a fúvókák eltömődtek	Ellenőrizze és tisztítsa meg a szűrőket (P5) és (P6) és a fúvókákat (P4)
	A szűrők nem illeszkednek megfelelően	Tisztítsa meg / illessze be megfelelően a szűrőket (P5)
	Üres a tartály	Töltse fel a tartályt

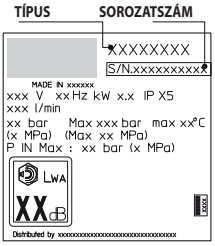

(*) Ha a motor működés közben leáll és nem indul újra, várjon 2-3 percet, majd ismételje meg az indítási műveletet (**kioldott a túlterhelés-védelem**).
Ha a probléma többször is előfordul, forduljon a legközelebbi márkaszervizhez.

HU

12 FELÜLETEK SÉRÜLÉSÉNEK ELKERÜLÉSE

FIGYELEM!

12.1 Az abroncsok nagynyomású tisztítóberendezéssel történő tisztítása esetén az abroncs megsérülhet, és a művelet egyébként is veszélyes lehet.
12.2 Soha ne irányítsa a nagynyomású vízsugarat közvetlenül az abroncsra.
12.3 A kerekek és az abroncsok körül végzett tisztításkor állítsa a készüléket a legalacsonyabb nyomásra.
12.4 A „Turbólándzsa" lehetőség a jármű egyik részének a tisztításához sem használható.
12.5 További információk a kézikönyv „**8.2.6. Ajánlott tisztítási eljárás"** című fejezetében találhatók.



EK-megfelelőségi nyilatkozat

A bomportói (Modena, Olaszország) székhelyű Annovi Reverberi S.p.A. kijelenti, hogy a következő AR Blue Clean készülék(ek):

Készülék megnevezése	Nagynyomású tisztítóberendezés	
Típusszám	**2.A DHS**	**2.A DHS PE**
Névleges teljesítmény	2,2 kW	2,2 kW

megfelel(nek) a következő európai uniós irányelveknek: 2006/42/EK, 2014/35/EU, 2011/65/EU, (EU) 2015/863, 2012/19/EU, 2014/30/EU, 2000/14/EK (262/2002 sz. olasz törvényerejű rendelet);

és gyártásuk a következő szabványoknak és szabványdokumentumoknak megfelelően történt: EN 60335-1; EN 60335-2-79; EN 55014-1; EN 55014-2; EN 61000-3-2; EN 61000-3-3; EN 61000-3-11; EN 60704-1; EN 62233; EN IEC 63000.

A műszaki dokumentáció kiadásáért felelős személy neve és címe: Stefano Reverberi / AR Ügyvezető igazgató, 41122 Modena (Olaszország), Via ML King, 3

A 2000/14/EK irányelv szerinti megfelelőségi vizsgálat elvégzése az V. melléklet előírásai szerint történt.

HU

Típusszám	**2.A DHS**	**2.A DHS PE**
Mért hangteljesítményszint:	90,3 dB (A)	90,3 dB (A)
Garantált hangteljesítményszint:	93 dB (A)	93 dB (A)

Kelt: 2021.09.15., **MODENA (Olaszország)**

Stefano Reverberi / Ügyvezető igazgató

Jótállás

A jótállás a termékértékesítési ország jogszabályi előírásainak megfelelően érvényes (amennyiben a gyártó másként nem rendelkezik).
A jótállás a jótállási időszakban fellépő anyag- és konstrukciós hibákra, valamint a megfelelőséget érintő meghibásodásokra vonatkozik. Ezen az időszakon belül a gyártó vállalja, hogy kicseréli a meghibásodott alkatrészeket, illetve nem túlzott elhasználódás esetén megjavítja vagy kicseréli a terméket.
A jótállás nem vonatkozik az alkatrészek (szelepek, dugattyúk, a víz- és olajrendszer tömítései, rugók, O-gyűrűk) és a tartozékok (tömlők, pisztoly, kefék, kerekek stb.) normális mértékű kopására.
A jótállás nem vonatkozik a következő okokból történt meghibásodásokra:
- nem megfelelő módon, illetve célból történő használat, hanyagság,
- ipari felhasználás vagy bérbeadás, ha a termék háztartási célra lett értékesítve,
- az e használati útmutatóban foglalt karbantartási utasítások be nem tartása,
- arra engedéllyel nem rendelkező személyzet vagy szerviz által végzett javítás,
- nem eredeti alkatrészek vagy tartozékok használata,
- szállítás, szennyeződés, idegen tárgyak vagy baleset által okozott sérülések,
- helytelen tárolásból vagy raktározásból adódó problémák.

A jótállás érvényesítéséhez be kell mutatnia a vásárlást igazoló bizonylatot.

További segítségért forduljon a készüléket forgalmazó kereskedéshez.

Műszaki adatok

Műszaki adatok	Egység	2.A DHS	2.A DHS PE
Átfolyási sebesség	l/min	5,5	5,5
Maximális átfolyási sebesség	l/min	7,66	7,66
Nyomás	MPa	10,7	10,7
Maximális nyomás	MPa	16	16
Teljesítmény	kW	2,2	2,2
Maximális bemeneti hőmérséklet	°C	50	50
Maximális bemeneti nyomás	MPa	1	1
Pisztoly ellenereje maximális nyomáson	N	13,4	13,4
Szivattyúolaj típusa	kg	-	-
Védelmi osztály	-	II / ⧈	II / ⧈
Motorszigetelés	Osztály	F	F
Motorvédelem	-	IPX5	IPX5
Hálózati feszültség	V~/Hz	220-240~/50	220-240~/50
Legnagyobb megengedett hálózati impedancia	Ω	-	-
Hangnyomásszint L_{pA} (EN 60704-1) (K = 2,5 dB(A))	dB (A)	78,8	78,8
Hangteljesítményszint L_{WA} (EN 60704-1) (K = 2,5 dB(A))	dB (A)	93	93
Készülékrezgés (K = 1 m/s^2):	m/s^2	<2,5	<2,5
Tömeg	kg	11,6	11,6

HU

A permetező műszaki adatai

Műszaki adatok	Egység	2.A DHS	2.A DHS PE
Névleges teljesítmény	W	35	35
Tartálytérfogat	l	0,8	0,8
Nyomás	MPa	0,3	0,3
Maximális nyomás	MPa	0,4	0,4
Átfolyási sebesség	l/min	0,3	0,3

A műszaki változtatások jogát fenntartjuk!

1 SAUGOS INSTRUKCIJOS

1.1 Įrenginys, kurį įsigijote, yra technologiškai pažangus gaminys, sukurtas vieno iš pirmaujančių Europos aukšto slėgio plautuvų gamintojų. Ši informacija skirta padėti kuo geriau išnaudoti įrenginį. Atidžiai ją perskaitykite ir vadovaukitės pateiktomis rekomendacijomis. Prijungdami, naudodami ir remontuodami įrenginį, imkitės visų galimų saugumo priemonių, kad užtikrintumėte savo pačių ir netoliese esančių asmenų saugumą. Atidžiai perskaitykite saugumo reglamentus ir visada jais vadovaukitės. Jei to nepadarysite, gali kilti pavojus sveikatai ir saugumui arba galite sukelti žalos, kurios ištaisymas bus brangus.

2 SAUGOS ŽENKLAI

2.1 Laikykitės instrukcijų, pateiktų prie įrenginio pritvirtintuose saugos ženkluose ir nurodytų šiame vadove.
Ant įrenginio ir vadove pateikiami tik tie simboliai, kurie susiję su jūsų įsigytu modeliu. Patikrinkite, ar ant įrenginio yra simboliai ir ženklai ir ar jie įskaitomi. Jei taip nėra, ant jų originalios vietos uždėkite naujus atitinkamus simbolius ar ženklus.

⚠ Įspėjimas – pavojus

Prieš pradėdami naudoti įrenginį, atidžiai perskaitykite šias instrukcijas.

Simbolis „E3“ žymi, kad įrenginys skirtas naudoti ne profesionalams (buityje). Šį įrenginį gali naudoti asmenys su sutrikusiais fiziniais, jutimo arba psichiniais gebėjimais, arba asmenys, neturintys reikiamos patirties ar žinių, jei jie yra prižiūrimi arba jiems duoti nurodymai, kaip saugiai elgtis su įrenginiu, ir jei jie supranta susijusią riziką.

Judančios dalys. Nelieskite.

0 Jungiklio padėtis OFF (išjungti)

I SPRAYING MODE Jungiklio padėtis ON (įjungti) (purkštuvo funkcija)

II WASHING MODE Jungiklio padėtis ON (įjungti) (aukšto slėgio plautuvo funkcija)

L_{WA} dB Garantuotas garso galios lygis

Draudimo ženklas, informuojantis naudotojus, kad vietos teisės aktai gali drausti prijungti gaminį prie geriamojo vandens tiekimo sistemos.


Pavojaus ženklas, įspėjantis naudotojus, kad negalima nukreipti vandens srovės į žmones, gyvūnus, elektros įrangą arba patį gaminį.

Šio gaminio izoliacija priskiriama II klasei. Tai reiškia, kad jis turi sustiprintą arba dvigubą izoliaciją.

CE Gaminys atitinka susijusias Europos direktyvas.

Simbolis „E1“ žymi, kad įrenginio **negalima šalinti** kaip buitinių atliekų. Jis gali būti perduotas platintojui įsigyjant naują įrenginį. Įrenginio elektrinės ir elektroninės detalės negali būti pakartotinai panaudojamos netinkamais tikslais, nes jose yra medžiagų, keliančių pavojų sveikatai.

Dėvėkite ausų apsaugos priemones.

Dėvėkite apsauginę kaukę.

Dėvėkite kvėpavimo takų apsaugą.

Mūvėkite apsaugines pirštines.

Avėkite apsauginius batus.

Dėvėti apsauginius drabužius.

Leiskite kitiems žmonėms būti saugiu atstumu prie įrenginio, kai jis naudojamas.



3 SAUGOS TAISYKLĖS/LIKUTINĖ RIZIKA

3.1 DRAUDŽIAMI VEIKSMAI (aukšto slėgio plautuvo funkcija)

3.1.1 **Įspėjimas.** NELEISKITE vaikams naudoti įrenginio. Prižiūrėkite, kad jie nežaistų su juo.

3.1.2 **Įspėjimas.** Aukšto slėgio purkštuvai gali būti pavojingi, jei naudojami netinkamai.

3.1.3 **Įspėjimas.** NENAUDOKITE įrenginio su degiais arba toksiškais skysčiais ar produktais, kurie nesuderinami su tinkamu įrenginio veikimu. Draudžiama naudoti įrenginį galimai degioje arba sprogioje aplinkoje.

3.1.4 **Įspėjimas.** SPROGIMO PAVOJUS. NENAUDOKITE įrenginio degiems skysčiams purkšti.

3.1.5 **Įspėjimas.** NENUKREIPKITE vandens srovės į žmones arba gyvūnus.

3.1.6 **Įspėjimas.** NENUKREIPKITE vandens srovės į patį prietaisą, elektrines dalis ar kitą elektrinę įrangą.

3.1.7 **Įspėjimas.** NENAUDOKITE įrenginio, jei jo veikimo diapazone yra žmonių, išskyrus atvejus, kai jie dėvi apsauginius drabužius.

3.1.8 **Įspėjimas.** NENUKREIPKITE purkštuvo į save arba kitus, kad nuplautumėte drabužius ar avalynę.

3.1.9 **Įspėjimas.** NENAUDOKITE įrenginio lauke, jei lyja.

3.1.10 **Įspėjimas.** Įrenginio NEGALIMA naudoti vaikams, nekompetentingiems asmenims ar asmenims, kurie neperskaitė ir nesupranta instrukcijų.

3.1.11 **Įspėjimas.** NELIESKITE kištuko ir (arba) elektros lizdo šlapiomis rankomis.

3.1.12 **Įspėjimas.** NENAUDOKITE įrenginio, jei pažeistas maitinimo laidas. Jei maitinimo laidas pažeistas, siekiant išvengti pavojaus saugai jį turi pakeisti gamintojas, vienas iš jo įgaliotųjų techninės priežiūros centrų ar panašios kvalifikacijos asmenų.

3.1.13 **Įspėjimas.** NENAUDOKITE įrenginio, jei pažeistas maitinimo laidas arba svarbios dalys, pvz., saugumo prietaisai, aukšto slėgio žarnos arba paleidžiamasis įtaisas.

3.1.14 **Įspėjimas.** SAUGOKITĖS, kad paleidžiamasis įtaisas neužstrigtų darbinėje padėtyje.

3.1.15 **Įspėjimas.** Patikrinkite, ar duomenų plokštelė pritvirtinta prie įrenginio. Jei ne, praneškite apie tai platintojui. Įrenginiai be plokštelių NEGALI būti naudojami, nes jų negalima identifikuoti ir jie yra galimai pavojingi.

3.1.16 **Įspėjimas.** NEKEISKITE ir nereguliuokite saugos vožtuvo arba kitų saugos prietaisų nustatymų.

3.1.17 **Įspėjimas.** NEKEISKITE originalaus purkštuvo antgalio skersmens.

3.1.18 **Įspėjimas.** NIEKADA netempkite įrenginio už MAITINIMO LAIDO.



3.1.19 Įspėjimas. Stebėkite, kad transporto priemonės nepervažiuotų per aukšto slėgio žarną.

3.1.20 Įspėjimas. NIEKADA netempkite įrenginio už aukšto slėgio žarnos.

3.1.21 Įspėjimas. Aukšto slėgio purkštukas kelia pavojų, jei nukreipiamas į padangas, padangų ventilius ar kitus slėginius komponentus. NENAUDOKITE sukamojo antgalio agregato ir, kai plaunate, visada išlaikykite mažiausiai 30 cm atstumą.

3.1.22 Įspėjimas. Draudžiama naudoti neoriginalius priedus ir bet kokius kitus priedus, specialiai nenurodytus naudoti su konkrečiu modeliu. Draudžiama atlikti bet kokias įrenginio modifikacijas. Visos modifikacijos panaikins atitikties deklaraciją ir atleis gamintoją nuo bet kokios civilinės ar baudžiamosios atsakomybės.

3.2 DRAUDŽIAMI VEIKSMAI (purkštuvo funkcija)

3.2.1 NENAUDOKITE šio įrenginio nebent kiti aplinkiniai darbuotojai dėvi apsaugines priemones, tokias kaip akių (akinius arba kaukę) ir kvėpavimo takų apsaugas.

3.2.2 Nepurkškite savęs ar kitų žmonių su vandeniu tam, kad nuplautumėte drabužius, batus ir kojines.

3.2.3 Įrenginį griežtai draudžiama naudoti vaikams, paaugliams, nėščioms moterims ir to neišmokytam personalui. Laikykite įrenginį saugiu atstumu nuo vaikų ir gyvūnų.

3.2.4 Nepurkškite šalia vandens telkinio, kuriame yra žuvų.

3.2.5 NENAUDOKITE įrenginio, jei esate pavargęs, blogai jaučiatės arba vartojote alkoholinių gėrimų, narkotinių medžiagų arba vaistų, galinčių paveikti psichologinę ir fizinę jūsų būklę.

3.2.6 Valgyti, gerti arba rūkyti naudojant įrenginį griežtai draudžiama. Neįkvėpkite cheminio tirpalo garų ar lašų. Jei jų įkvėpėte, nedelsdami kreipkitės į gydytoją!

3.2.7 NENAUDOKITE įrenginio, jei jo dalys pažeistos arba / ir yra prastos būklės. Naudokite tik originalias atsargines dalis, rekomenduojamas gamintojo.

3.2.8 Negadinkite ir nemodifikuokite įrenginio arba nekeiskite slėgio jame kitais prietaisais.

3.2.9 NENAUDOKITE įrenginio vietose, kuriose yra sprogimo arba gaisro galimybė.

3.2.10 NENAUDOKITE įrenginio aukštoje temperatūroje ilgą laiką.

3.2.11 NENUKREIPKITE įrenginio srovės į įtampingąsias elektros įrangos dalis ar į jį patį, kad išvengtumėte trumpojo jungimo pavojaus.

3.2.12 Nekiškite įrenginio į vandenį tam, kad jį nuplautumėte, bei nepurkškite jo vandeniu.



3.2.13 NENAUDOKITE tirpiklių, stiprių rūgštinių arba šarminių tirpalų ir / arba degių skysčių įrenginyje.

3.2.14 NENAUDOKITE įrenginio, kai temperatūra yra mažesnė nei 0 °C. Garantija netaikoma šalčio padarytai žalai.

3.2.15 NELEISKITE chemikalams sklisti aplinkoje. NELEISKITE vandeniui ir cheminiams tirpalams sklisti aplinkoje, kai skalausite ir valysite įrenginį.

3.3 SAUGUMO REIKALAVIMAI (aukšto slėgio plautuvo funkcija)

3.3.1 **Įspėjimas.** Visi elektriniai laidininkai TURI BŪTI APSAUGOTI nuo vandens srovės.

3.3.2 **Įspėjimas.** Elektros energijos šaltinį turi prijungti kvalifikuotas elektrikas, jungtis turi atitikti standartą IEC 60364-1. Jei nuotėkio srovė į žemę 30 ms viršys 30 mA, elektros energijos tiekimą nutrauks likutinės srovės įtaisas arba būtina sumontuoti įžeminimo trikties pertraukiklį.

3.3.3 **Įspėjimas.** KAI ĮRENGINYS PALEIDŽIAMAS, gali būti girdimas tinklo triukšmas.

3.3.4 **Įspėjimas.** Naudotojui suteikiama papildoma apsauga (30 mA), jei naudojamas liekamosios srovės įrenginys.

3.3.5 **Įspėjimas.** Modelius, kurie tiekiami be kištuko, gali įrengti tik kvalifikuotas personalas.

3.3.6 **Įspėjimas.** Naudokite tik patvirtintus elektros ilgintuvus su tinkamo skersmens laidininkais.

3.3.7 **Įspėjimas.** Visada išjunkite jungiklį, kai paliekate įrenginį be priežiūros.

3.3.8 

Įspėjimas. Dėl aukšto slėgio dalys gali atšokti: dėvėkite apsauginius drabužius (AAP) ir įrangą, užtikrinančią naudotojo saugumą.

3.3.9 **Įspėjimas.** Prieš pradėdami darbą su įrenginiu, IŠTRAUKITE kištuką.

3.3.10 **Įspėjimas.** Prieš nuspausdami paleidiklį, paleidžiamąjį įtaisą tvirtai PAIMKITE į ranką, kad išvengtumėte atatrankos.

3.3.11 **Įspėjimas.** VADOVAUKITĖS vietos vandens tiekimo institucijų reglamentais. Pagal IEC 60335-2-79, įrenginys gali būti prijungtas prie geriamojo vandens tiekimo sistemos, jei tiekimo žarna įrengta su apsauginiu atbuliniu vožtuvu su nutekėjimo įrenginiu, atitinkančiu BA tipą pagal EN 12729. Apsauginį atbulinį vožtuvą galima užsisakyti iš gamintojo.

3.3.12 **Įspėjimas.** Vanduo, kuris pratekėjo per apsauginį atbulinį vožtuvą, negali būti geriamas.



3.3.13 Įspėjimas. Elektrinių komponentų techninę priežiūrą ir (arba) remontą PRIVALO atlikti kvalifikuotas personalas.

3.3.14 Įspėjimas. Prieš atjungdami žarną nuo įrenginio, IŠLEISKITE liekamąjį slėgį.

3.3.15 Įspėjimas. Kaskart prieš naudodami ir reguliariais intervalais PATIKRINKITE, ar varžtai gerai užveržti ir ar nėra nusidėvėjusių arba sulūžusių dalių.

3.3.16 Įspėjimas. NAUDOKITE TIK tokius ploviklius, kurie nesukels aukšto slėgio žarnos / elektros laido dangos medžiagų korozijos.

3.3.17 Įspėjimas. LAIKYKITE žmones ar gyvūnus bent per 15 m nuo įrenginio.

3.3.18 Įspėjimas. Šis įrenginys skirtas naudoti su gamintojo tiekiamais arba rekomenduojamais plovikliais. Kitų ploviklių arba cheminių medžiagų naudojimas gali turėti neigiamos įtakos įrenginio saugumui.

3.3.19 Įspėjimas. Saugokite, kad skalbiklio nepatektų ant odos, ir ypač – į akis! Jei ploviklio pateko į akis, plaukite jas dideliu kiekiu vandens ir nedelsdami kreipkitės į gydytoją!

3.3.20 Įspėjimas. Aukšto slėgio žarnos, jungiamosios detalės ir jungtys yra svarbios įrenginio saugumui. Naudokite tik aukšto slėgio žarnas, jungiamąsias detales ir jungtis, kurias rekomendavo gamintojas.

3.3.21 Įspėjimas. Siekdami garantuoti įrenginio saugumą, naudokite tik originalias gamintojo dalis arba kitas dalis, kurios yra jo patvirtintos.

3.3.22 Įspėjimas. Jei naudojamas ilgintuvas, kištukas ir lizdas turi būti nelaidūs vandeniui.

3.3.23 Įspėjimas. Netinkami ilgintuvai gali būti pavojingi. Naudojamas ilgintuvas turi būti tinkamas naudoti lauke, jungtis turi būti laikoma sausa ir pakelta nuo žemės. Jei naudojama maitinimo laido ritė, rekomenduojama, kad lizdas būtų mažiausiai 60 mm virš žemės.

3.3.24 Įspėjimas. Prieš surinkdami, valydami, reguliuodami, atlikdami techninę priežiūrą, sandėliuodami ir gabendami įrenginį, išjunkite jį ir atjunkite nuo maitinimo.

3.3.25 Įspėjimas. Prieš įjungdami įrenginį, drenažinio vamzdžio valymo agregatą įkiškite iki raudonos žymos.

3.4 SAUGUMO REIKALAVIMAI (purkštuvo funkcija)

3.4.1 Įrenginys turi būti naudojamas gerai vėdinamose vietose.

3.4.2 Griežtai laikykitės pesticidų naudojimo saugos taisyklių.

3.4.3 Naudokite tik tuos gaminius, kurie yra patvirtinti atitinkamų institucijų, ir griežtai laikykitės gamintojo instrukcijų, esančių ant pakuotės.

3.4.4 Panaudoję įrenginį, nusiplaukite rankas, veidą ir drabužius.



4 BENDROJI INFORMACIJA (1 PAV.)/P. 3

4.1 Vadovo naudojimas

Vadovas yra neatsiejama įrenginio dalis. Jį reiktų išsaugoti, kad būtų galima dar kartą perskaityti. Atidžiai jį perskaitykite prieš montuodami / naudodami įrenginį. Jei įrenginys parduodamas, pardavėjas turi perduoti šį vadovą naujam savininkui kartu su įrenginiu.

4.2 Pristatymas

Įrenginys pristatomas iš dalies surinktas kartoninėje dėžėje.

Pristatymo pakuotė pavaizduota 1 pav.

4.2.1 Kartu su įrenginiu pristatomi dokumentai

- **A1** Naudojimo ir techninės priežiūros vadovas
- **A2** Saugos instrukcijos
- **A3** Atitikties deklaracija
- **A4** Garantijos dokumentai

4.3 Pakuotės išmetimas

Medžiagos, iš kurių pagaminta pakuotė, neteršia aplinkos, tačiau vis tiek turi būti perdirbamos ir šalinamos pagal susijusius teisės aktus, galiojančius šalyje, kurioje naudojamas įrenginys.

5 TECHNINĖ INFORMACIJA (1 PAV.)/P. 3

5.1 Paskirtis

Įrenginys skirtas naudoti asmeniškai mašinoms, transporto priemonėms, valtims, mūriniams statiniams ir pan. valyti, įsisenėjusiems nešvarumams šalinti su švariu vandeniu ir biologiškai skaidomais cheminiais plovikliais. Taip pat kaip purkštuvas vandeniniams tirpalams.

Transporto priemonių varikliai gali būti plaunami, jei nešvarus vanduo gali būti pašalintas pagal galiojančius teisės aktus.

– Įleidžiamo vandens temperatūra: **žr. duomenų plokštelę ant įrenginio**.
– Įleidžiamo vandens slėgis: **mažiausiai – 0,1 MPa, daugiausia – 1 MPa**.
– Darbinė aplinkos temperatūra: **daugiau nei 0 °C**.

Šis įrenginys atitinka IEC 60335-1 ir EC 60335-2-79 standartus.

5.2 Naudotojas

1 pav. pavaizduotas simbolis nurodo įrenginio numatytąjį naudotoją (specialistą arba ne specialistą).

5.3 Pagrindiniai komponentai

- **B2** Kotas
- **B3** Paleidžiamasis įtaisas su saugikliu
- **B4** Maitinimo laidas su kištuku
- **B5** Aukšto slėgio žarna
- **B6** Tirpalo talpa
- **E** Antgalis
- **H** Paleidiklis
- **I** Vandens srovės valdymo svirtis
- **L** Vandens filtras
- **N** Purkštuvo valdymo svirtis

5.3.1 Priedai (kur teikiama – žr. 1 pav.)

C1	Antgalio valymo įrankis	**C12**	Svirtis
C2	Sukamojo antgalio agregatas	**C14**	Ratai
		P1	Rankena
C3	Rankena	**P2**	Kotas
C5	Žarnos ritė	**P3**	Tiekimo žarna
C8	Didelio paviršiaus šepečio dalių rinkinys	**P4**	Purkštuvo antgalis
		P5	Paleidžiamojo įtaiso filtras
C9	Adapteris	**P6**	Talpos filtras
C10	Varžtai	**A12**	Svirties fiksatorius
C11	Laikikliai		

5.4 Saugos įrenginiai

- Paleidiklis (**H**)

  Paleidiklis apsaugo, kad įrenginys nebūtų įjungtas atsitiktinai.

Įspėjimas – pavojus!

Nekeiskite ir nereguliuokite apsauginio vožtuvo nustatymo.

- Apsauginis vožtuvas ir (arba) slėgio ribojimo vožtuvas.

  Apsauginis vožtuvas taip pat yra ir slėgio ribojimo vožtuvas. Kai atleidžiamas pistoleto saugiklis, vožtuvas atsidaro ir vanduo pradeda tekėti per siurblio įleidimo sistemą arba išleidžiamas ant žemės.
- Saugiklis (**D**): apsaugo nuo netyčinio vandens purškimo.
- Perkrovos saugiklis: sustabdo įrenginį esant perkrovai.

6 ĮRENGIMAS (2 PAV.)/P. 4

6.1 Surinkimas

Įspėjimas – pavojus!

Visus montavimo ir surinkimo veiksmus reikia atlikti įrenginį atjungus nuo maitinimo šaltinio.

Surinkimo seka pateikta **2 pav.**

6.2 Įrenginio sukamojo antgalio surinkimas

Sukamasis antgalis padeda pasiekti didesnę plovimo galią.

Kai naudojamas sukamasis antgalis, slėgis gali sumažėti 25 % palyginti su slėgiu, kurį galima pasiekti naudojant reguliuojamąjį antgalį. Tačiau dėl vandens srovės sukimosi sukamasis antgalis pasiekia didesnę plovimo galią.

6.3 Elektros jungtis

Įspėjimas – pavojus!

Patikrinkite, ar elektros tinklo įtampa ir dažnis (V ir Hz) atitinka įtampą ir dažnį, nurodytą duomenų plokštelėje (2 pav.).

6.3.1 Ilgintuvų naudojimas

Ilgintuvo skerspjūvis turėtų būti proporcingas jo ilgiui: kuo ilgesnis laidas, tuo didesnis turėtų būti skerspjūvis. Žr. 1 lentelę.

6.4 Vandens tiekimo jungtis (aukšto slėgio plautuvo funkcija)

Įspėjimas – pavojus!

Į įrenginį turėtų būti tiekiamas tik švarus arba filtruotas vanduo. Vandens įleidimo čiaupo srautas turėtų būti lygus siurblio srautui.

Įrenginį pastatykite kiek įmanoma arčiau vandens tiekimo sistemos.

6.4.1 Prijungimo taškai

- ● Vandens išleidimas (OUTLET)
- ■ Vandens įleidimas naudojant filtrą (INLET)

6.4.2 Prijungimas prie vandens tiekimo sistemos

Įrenginys gali būti prijungtas prie geriamojo vandens tiekimo sistemos tik tuo atveju, jei tiekimo žarna yra įrengta su apsauginiu atbuliniu vožtuvu, kaip numatyta galiojančiuose teisės aktuose. Įsitikinkite, kad žarna yra mažiausiai 13 mm skersmens, sustiprinta ir ne ilgesnė nei 25 m.

6.4.3 Vandens įtraukimas iš atvirų talpų

1) Prisukite įleidimo žarną ir filtrą prie vandens įleidimo (INLET) angos ir įmerkite ją į talpos dugną.
2) Iš įrenginio pašalinkite orą:
a) išsukite kotą;
b) paleiskite įrenginį ir laikykite paleidžiamąjį įtaisą atidarę tol, kol ištekančio vandens sraute nebebus matyti oro burbuliukų.
3) Išjunkite įrenginį ir įsukite atgal kotą.

Pastaba. Maksimalus įsiurbimo aukštis yra 0,5 m. Prieš naudojant įrenginį, įsiurbimo žarna turėtų būti pripildyta.

7 REGULIAVIMAS (3 PAV.)/P. 5

7.1 Antgalio reguliavimas

Reguliuojant antgalį, valdoma vandens srovė (**E**).

LT

8 INFORMACIJA APIE ĮRENGINIO NAUDOJIMĄ (4 PAV.)/P. 6

Įspėjimas – pavojus!
Užtikrinkite, kad įrenginys stovi ant tvirto ir kieto pagrindo. Įrenginys turi būti naudojamas vertikalioje padėtyje. Neuždenkite įrenginio ir nenaudokite jo vietose su bloga ventiliacija.

SVARBU! **Nenaudokite įrenginio be vandens; įjungus įrenginį be vandens, galima sugadinti siurblį.**

8.1.1 Valdymas (purkštuvo funkcija)
- Paleidiklis (**H**).
- Purkštuvo valdymo svirtis (**N**).

8.1.2 Pasiruošimas
Pripildykite talpą (B6). Išbandykite prietaisą su švariu vandeniu prieš pridėdami cheminių tirpalų. Paruoškite cheminį tirpalą išoriniame inde. Įpilkite tirpalo į talpą (B6). Nepripilkite talpos daugiau nei iki pažymėtos maksimalios ribos.
Tvirtai įkiškite kištuką. Jei naudosite kitą tirpalą, išplaukite talpą švariu vandeniu. Neleiskite, kad to išskalauto vandens patekų į aplinką.

8.1.3 Paleidimas (žr. 4 pav.)
Nustatykite paleidiklį (H) į įjungimo padėtį (ON/I purškimo funkcija). Norėdami įjungti srovę paspauskite purkštuvo valdymo svirtis (N); užfiksuokite apsauginį fiksatorių, kad srovė nesustotų (A12).

8.1.4 Sustabdymas
Atleiskite purkštuvo valdymo svirtis (N) ir įjunkite (0) starterio prietaisą (H), kad sustabdytumėte mašiną.

SVARBU! Nelaikykite įrenginio įjungto su atleista rankena daugiau nei 5 minutėms.

8.1.5 Laikymas
Atleiskite purkštuvo valdymo svirtis (N) ir įjunkite (0) starterio įrenginį (H), kad sustabdytumėte įrenginį ir išleistumėte slėgį iš rankenos. Perkelkite likusį tirpalą į išorinį indą ir laikykite pagal gamintojo nurodymus. Neleiskite likusiam tirpalui patekti į aplinką po naudojimo. Išskalaukite įrenginį švariu vandeniu ir palikite išdžiūti prieš nenaudodami ilgą laiką, kad įrenginio eksploatavimo laikas būtų ilgesnis. Dauguma tirpalų gali išdžiūti ir sustingti, jei bus palikti talpoje, tokiu atveju užsikiša antgalis, vožtuvas ir žarna.

8.2.1 Valdymas (aukšto slėgio plautuvo funkcija)
- Paleidiklis (**H**).
- Vandens srovės valdymo svirtis (**I**).

8.2.2 Paleidimas (žr. 4 pav.)
1) Visiškai atsukite vandens tiekimo čiaupą.
2) Atlaisvinkite saugiklį (**D**).
3) Kelioms sekundėms nuspauskite pistoleto saugiklį ir, naudodami paleidiklį, paleiskite įrenginį (ON/II aukšto slėgio plautuvo funkcija).

– kai pistoleto saugiklis **atleistas**, dinaminis slėgis automatiškai išjungia motorą;
– kai pistoleto saugiklis **nuspaudžiamas**, automatinis slėgio kritimas paleidžia motorą, o slėgis po trumpos delsos atkuriamas;
– jei įrenginys veikia tinkamai, visi pistoleto saugiklio **atleidimo** ir **paspaudimo** veiksmai turi būti atliekami **rečiausiai** kas 4 sekundes.

Kad būtų išvengta žalos įrenginiui, jis negali veikti be vandens; visada patikrinkite, ar vanduo tiekiamas tinkamai.

8.2.3 Sustabdymas
1) Paleidiklį nustatykite ties padėtimi OFF/0.
2) Nuspauskite pistoleto saugiklį ir išleiskite vamzdelių viduje likusį slėgį.
3) Nustatykite saugiklį (**D**).

8.2.4 Pakartotinis paleidimas
1) Atleiskite saugiklį (**D**).
2) Nuspauskite pistoleto saugiklį ir išleiskite vamzdeliuose likusį orą.
3) Nustatykite paleidiklį ties padėtimi ON/II.

8.2.5 Laikymas
1) Visiškai išjunkite vandens tiekimo čiaupą.
2) Leiskite visą likusį slėgį iš paleidžiamojo įtaiso tol, kol iš įrenginio bus pašalintas visas vanduo.
3) Išjunkite įrenginį (OFF/0).
4) Ištraukite kištuką iš lizdo.
5) Nustatykite paleidžiamojo įtaiso saugiklį (**D**).

8.2.6 Rekomenduojama valymo procedūra
Ploviklio ir vandens mišinį purkškite ant sauso paviršiaus ir taip tirpdykite nešvarumus. Jei dirbate su vertikaliais paviršiais, darbą pradėkite nuo paviršiaus apačios. Palikite ploviklį 1–2 minutėms, tačiau nelaukite, kol paviršius nudžius. Pradėję nuo apačios, naudokite aukšto slėgio purkštuvą mažiausiai 30 cm atstumu. Saugokite, kad skalavimo vanduo nepatektų ant nenuplautų paviršių.
Kartais gali prireikti šveisti šepečiu tam tikras vietas, kad nešvarumai būtų pašalinti.
Aukštas slėgis ne visada yra geriausias būdas išplauti, nes jis gali sugadinti kai kuriuos paviršius. Smulkiausias reguliuojamojo purkštuvo antgalio nustatymas arba sukamasis antgalis neturėtų būti naudojamas plauti trapioms ar dažytoms dalims arba slėginiams komponentams (pvz., padangoms, pripūtimo vožtuvams ir t. t.).
Valymo efektyvumas vienodai priklauso tiek nuo slėgio, tiek nuo panaudojamo vandens tūrio.

9 TECHNINĖ PRIEŽIŪRA (5 PAV.)/P. 311

Techninės priežiūros veiksmus, kurie neaptarti šiame skyriuje, gali atlikti tik įgaliotas pardavimo ir techninės priežiūros centras.

Įspėjimas – pavojus!
Prieš atlikdami darbus su įrenginiu, visada ištraukite kištuką iš maitinimo lizdo.

9.1 Antgalio valymas (aukšto slėgio plautuvo funkcija)
1) Nuo paleidžiamojo įtaiso atjunkite kotą.
2) Pašalinkite nešvarumus iš antgalio angos (**E-C2**) įrankiu (**C1**).

9.2 Antgalio valymas (purkštuvo funkcija)
1) Nuimkite antgalį (**P4**).
2) Praskalaukite švariu vandeniu.

9.3 Filtro valymas (aukšto slėgio plautuvo funkcija)
Kiekvieną kartą prieš naudodami įrenginį, patikrinkite įleidimo filtrą (**L**) ir, jei reikia, išvalykite jį vadovaudamiesi instrukcijomis.

9.4 Filtrų valymas (purkštuvo funkcija)
Visada išvalykite filtrus. Kaskart panaudoję (**P5**) išvalykite paleidžiamojo įtaiso filtrą. Sumažėjus srovei, atsukite žiedinę veržlę, esančią ant rankenos pagrindo (**P1**), nuimkite filtrą (**P5**) esantį paleidžiamajame įtaise, perskalaukite švariu vandeniu ir įdėkite atgal į vietą.
Išvalykite talpos filtrą (**P6**) kaskart panaudoję įrenginį. Atidarykite talpos kištuką, ištraukite įsiurbimo žarną, išimkite filtrą (**P6**), perskalaukite švariu vandeniu ir padėkite atgal į vietą.

9.5 Laikymas pasibaigus sezonui
Įpilkite nestipraus, netoksiško antifrizo prieš sandėliuodami įrenginį žiemai.
Įrenginį padėkite sausoje vietoje, apsaugotoje nuo šalnos.

10 LAIKYMAS IR GABENIMAS (5 PAV.)/P. 311

Priedus laikykite taip, kaip pavaizduota 5 pav.
Transportuokite įrenginį taip, kaip pavaizduota 5 pav.

LT

11 TRIKDŽIŲ ŠALINIMAS

Aukšto slėgio plautuvo funkcija		
Problemos	**Galimos priežastys**	**Sprendimai**
Siurblys nepasiekia darbinio slėgio	Nusidėvėjęs antgalis	Pakeiskite antgalį
	Užsikimšęs vandens filtras	Išvalykite filtrą (**L**) (5 pav.)
	Nepakankamas vandens tiekimas	Visiškai atsukite vandens čiaupą
	Į sistemą įsiurbiamas oras	Patikrinkite jungiamųjų žarnos detalių sandarumą
	Į siurblį pateko oro	Išjunkite įrenginį ir spauskite bei atlaisvinkite pistoleto saugiklį tol, kol vandens srovės tėkmė pasidarys pastovi. Vėl įjunkite įrenginį.
	Vanduo siurbiamas iš atviros talpos, kuri yra aukščiau nei 0,5 m	Sumažinkite įsiurbimo aukštį
Pradėjus naudoti, krinta siurblio slėgis	Vanduo siurbiamas iš išorinės talpos	Prijunkite įrenginį prie vandens tiekimo sistemos
	Įleidžiamas vanduo per karštas	Sumažinkite temperatūrą
	Užsikimšęs antgalis	Išvalykite antgalį (5 pav.)
	Užsikimšęs įleidimo filtras (**L**)	Išvalykite filtrą (**L**) (5 pav.)
Girdimas motoro garsas, bet jis nepradeda veikti	Per žema maitinimo įtampa	Patikrinkite, ar tinklo maitinimo linijos įtampa yra tokia pati, kokia nurodyta įrenginio duomenų plokštelėje (2 pav.)
	Įtampos kritimas dėl naudojamo ilgintuvo	Patikrinkite ilgintuvo charakteristikas
	Įrenginys ilgą laiką nebuvo naudotas	Susisiekite su įgaliotuoju techninės priežiūros centru
	Problemos su TSS įrenginiu	Susisiekite su įgaliotuoju techninės priežiūros centru
Motoras nepasileidžia	Nėra maitinimo	Patikrinkite, ar kištukas tvirtai laikosi lizde ir ar tiekiama tinklo įtampa (*)
	Problemos su TSS įrenginiu	Susisiekite su įgaliotuoju techninės priežiūros centru
Vandens nuotėkis	Nusidėvėję sandarikliai	Pasirūpinkite, kad sandariklius pakeistų artimiausias įgaliotasis techninės priežiūros centras
Įrenginys skleidžia triukšmą	Vanduo per karštas	Sumažinkite temperatūrą (žr. techninius duomenis)
Alyvos nuotėkis	Nusidėvėję sandarikliai	Susisiekite su įgaliotuoju techninės priežiūros centru
Įrenginys pasileidžia net atleidus paleidžiamąjį įtaisą	Aukšto slėgio sistema arba siurblio grandinė nėra nepralaidi vandeniui	Susisiekite su įgaliotuoju techninės priežiūros centru
Nuspaudus paleidžiamąjį įtaisą, netiekiamas vanduo (kai vandens įleidimo žarna prijungta)	Užsikimšęs antgalis	Išvalykite antgalį (5 pav.)
Purkštuvo funkcija		
Problemos	**Galimos priežastys**	**Sprendimai**
Siurblyje yra slėgis, bet skystis nebėga	Tirpalas per tirštas	Praskieskite vandeniu
	Nuosėdos arba kliūtys grandinėje	Praskalaukite švariu vandeniu ir pašalinkite kliūtis. Jei problema išlieka, susisiekite su įgaliotuoju techninės priežiūros centru.
	Filtrai arba antgaliai užsikimšę	Patikrinkite ir išvalykite filtrus (P5) ir (P6) bei antgalius (P4)
	Filtrai įdėti netinkamai.	Išvalykite filtrus (P5) / įstatykite juos tinkamai
	Talpa tuščia	Užpildykite talpą

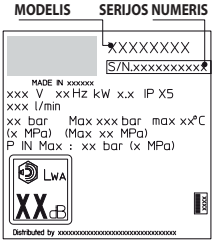

(*) Jei motoras sustoja ir pakartotinai nepasileidžia veikimo metu, prieš kartodami paleidimo procedūrą palaukite 2–3 minutes (**buvo įjungtas perkrovos saugiklis**).
Jei problema pasikartoja dar nors kartą, susisiekite su įgaliotuoju techninės priežiūros centru.

LT

12 KAIP IŠVENGTI PAVIRŠIŲ PAŽEIDIMŲ

ĮSPĖJIMAS

12.1 Jei įrenginys naudojamas padangoms plauti, jis gali būti pavojingas ir pažeisti padangą.
12.2 Niekada nenukreipkite aukšto slėgio purkštuvo tiesiai į padangą.
12.3 Jei su įrenginiu dirbate netoli ratų ar padangų, visada naudokite žemiausią įrenginio slėgio nustatymą.
12.4 Transporto priemonių dalių niekada neplaukite naudodami „Turbo Lance".
12.5 Daugiau informacijos ieškokite skyriuje: **„8.2.6. Rekomenduojama valymo procedūra"**.



EB atitikties deklaracija

Mes, „Annovi Reverberi S.p.A" iš Bomporto (Modenos), Italijos, deklaruojame, kad toliau nurodytas (-i) „AR Blue Clean" įrenginys (-iai):

Mašinos pavadinimas	Aukšto slėgio plautuvas	
Modelio Nr.:	**2.A DHS**	**2.A DHS PE**
Vardinė galia	2,2 kW	2,2 kW

atitinka šias Europos direktyvas: 2006/42/EB, 2014/35/ES, 2011/65/ES, 2015/863/ES, 2012/19/ES, 2014/30/ES, 2000/14/EB (Italijos įstatyminis dekretas 262/2002).

ir yra pagaminta (-os) pagal šiuos standartus arba standartizuotus dokumentus: EN 60335-1, EN 60335-2-79, EN 55014-1, EN 55014-2, EN 61000-3-2, EN 61000-3-3, EN 61000-3-11, EN 60704-1, EN 62233, EN IEC 63000.

Asmens, paskirto išduoti techninę bylą, vardas, pavardė ir adresas: Stefano Reverberi / AR Generalinis direktorius, Via ML King, 3 - 41122 Modena, Italija

Atitikties vertinimo procedūra, numatyta Direktyvoje 2000/14/EB, atlikta pagal V priedą.

LT

Modelio Nr.:	**2.A DHS**	**2.A DHS PE**
Išmatuotas garso galios lygis:	90,3 dB (A)	90,3 dB (A)
Garantuotas garso galios lygis:	93 dB (A)	93 dB (A)

Data: 2021-09-15 – **MODENA (I)**

Stefano Reverberi / Generalinis direktorius

Garantija

Garantijos galiojimas nustatomas pagal šalies, kurioje gaminys parduodamas, atitinkamus teisės aktus (nebent gamintojas nurodė kitaip).
Garantija apima medžiagų, gamybos ir atitikties defektus garantijos galiojimo laikotarpiu, per kurį gamintojas pakeis brokuotas dalis ir sutaisys gaminį, jei jis nėra per daug nusidėvėjęs, arba pakeis jį.
Garantija netaikoma įprastai nusidėvintiems komponentams (vožtuvui, stūmokliui, vandens tarpikliui, alyvos tarpikliui, spyruoklėms, sandarinimo žiedams ir priedams, pavyzdžiui, žarnai, paleidžiamajam įtaisui, šepečiams, ratukams ir t. t.);
Garantija netaikoma defektams, atsiradusiems dėl:
- netinkamo naudojimo, piktnaudžiavimo, aplaidumo;
- profesionalaus naudojimo arba nuomojimo, jei gaminys parduotas naudoti buityje;
- šiame vadove pateiktų techninės priežiūros instrukcijų nesilaikymo;
- remonto, kurį atliko neįgaliotas personalas arba centras;
- neoriginalių dalių arba priedų naudojimo;
- žalos, atsiradusios gabenant, kilusios dėl nešvarių arba pašalinių objektų, nelaimingų atsitikimų;
- laikymo arba sandėliavimo problemų.

Norėdami gauti garantinę techninę priežiūrą, turite pateikti pirkimo įrodymą.

Jei prireikia garantinių paslaugų, susisiekite su parduotuve, kur įsigijote prietaisą

Techniniai duomenys

Techniniai duomenys	Vienetas	2.A DHS	2.A DHS PE
Srautas	l/min	5,5	5,5
Maksimalus srautas	l/min	7,66	7,66
Slėgis	MPa	10,7	10,7
Maksimalus slėgis	MPa	16	16
Galia	kW	2,2	2,2
Maksimali įleidimo temperatūra	°C	50	50
Maksimalus įleidimo slėgis	MPa	1	1
Paleidžiamojo įtaiso stūmos jėga esant maksimaliam slėgiui	N	13,4	13,4
Siurblio alyvos tipas	kg	-	-
Apsaugos klasė	-	II / ⧈	II / ⧈
Motoro izoliacija	Klasė	F	F
Motoro apsauga	-	IPX5	IPX5
Įtampa	V~/Hz	220-240~/50	220-240~/50
Maksimali leidžiama elektros sistemos varža	Ω	-	-
Garso slėgio lygis L_{PA} (EN 60704-1) (K = 2,5 dB(A))	dB (A)	78,8	78,8
Garso galios lygis L_{WA} (EN 60704-1) (K = 2,5 dB(A))	dB (A)	93	93
Įrenginio vibracijos (K = 1 m/s^2):	m/s^2	<2,5	<2,5
Svoris	kg	11,6	11,6

LT

Techniniai purkštuvo duomenys

Techniniai duomenys	Vienetas	2.A DHS	2.A DHS PE
Vardinė galia	W	35	35
Talpos talpumas	l	0,8	0,8
Slėgis	MPa	0,3	0,3
Maks. slėgis	MPa	0,4	0,4
Srautas	l/min	0,3	0,3

Gali būti atliekama techninė modifikacija!

1 DROŠĪBAS INSTRUKCIJAS

1.1 Jūsu iegādātā ierīce ir tehnoloģiski moderns produkts, ko izstrādājis viens no Eiropas vadošajiem augstspiediena mazgātāju ražotājiem. Šī informācija tiek sniegta, lai jūs varētu optimāli izmantot savu ierīci; lūdzu, rūpīgi to izlasiet un vienmēr ievērojiet tajā sniegtos ieteikumus. Ierīces pievienošanas, lietošanas un apkopšanas laikā veiciet visus iespējamos piesardzības pasākumus, lai aizsargātu sevi un apkārt esošos cilvēkus. Rūpīgi iepazīstieties ar drošības noteikumiem un vienmēr tos ievērojiet; šo noteikumu neievērošana var izraisīt veselības un drošības risku vai radīt ievērojamus zaudējumus.

2 DROŠĪBAS APZĪMĒJUMI

2.1 Ievērojiet norādes, kas sniegtas drošības apzīmējumos, kuri piestiprināti ierīcei un ietverti šajā rokasgrāmatā.
Uz ierīces un rokasgrāmatā ir norādīti tikai tādi apzīmējumi, kas attiecas uz iegādāto modeli. Pārliecinieties, ka uz ierīces esošie simboli un apzīmējumi vienmēr ir redzami un salasāmi; ja tā nav, attiecīgajās vietās ir jāpiestiprina jauni simboli un apzīmējumi.

⚠ Brīdinājums - briesmas!

Lūdzu, rūpīgi izlasiet šo instrukciju pirms lietošanas.

E3 simbols — norāda, ka ierīce ir paredzēta neprofesionālai (sadzīves) lietošanai. Šo ierīci atļauts izmantot personām ar fiziskiem, sensoriem vai garīgiem traucējumiem un personām, kurām trūkst pieredzes vai zināšanu, ja tās uzrauga vai tās ir apmācītas par drošu ierīces lietošanu un šīs personas apzinās riskus.

Kustīgas detaļas. Nepieskarties.

0 Slēdža "izslēgtā" pozīcija

I SPRAYING MODE Slēdzis "ieslēgtā" pozīcijā (izsmidzināšanas funkcija)

II WASHING MODE Slēdzis "ieslēgtā" pozīcijā (augstspiediena mazgāšanas funkcija)

L_{WA} dB Garantētais skaņas līmenis



Aizlieguma zīme informē lietotājus, ka vietējos noteikumos var būt aizliegts pievienot ierīci dzeramā ūdens apgādes sistēmai.



Bīstamības zīme, kas lietotājam atgādina, ka ūdens strūklu nedrīkst vērst pret cilvēkiem, dzīvniekiem, elektroierīcēm vai pašu izstrādājumu.

Šis izstrādājums atbilst izolācijas II. klasei. Tas nozīmē, ka tam ir pastiprināta vai dubulta izolācija.

CE Izstrādājums atbilst piemērojamām Eiropas direktīvām.

E1 simbols — norāda, ka ierīci **nedrīkst izmest** kā sadzīves atkritumus; to var nodot pārdevējam, iegādājoties jaunu ierīci. Ierīces elektriskās un elektroniskās detaļas nedrīkst izmantot atkārtoti neparedzētā veidā, jo tās satur vielas, kas rada veselības apdraudējumu.

Lietojiet dzirdes aizsardzības līdzekļus.

Lietojiet aizsargmasku.

Lietojiet elpceļu aizsardzības līdzekļus.

Uzvelciet aizsargcimdus.

Uzvelciet aizsargapavus.

Uzvelciet aizsargapģērbu.

Lietošanas laikā citām personām jāatrodas drošā attālumā no tās.

3 DROŠĪBAS NOTEIKUMI/CITI RISKI

3.1 DROŠĪBAS AIZLIEGUMI (augstspiediena mazgāšanas funkcija)

3.1.1 **Brīdinājums.** NEĻAUJIET bērniem lietot ierīci; pieskatiet viņus, lai viņi nespēlētos ar ierīci.

3.1.2 **Brīdinājums.** Nepareizi lietojot, augstspiediena strūkla var būt bīstama.

3.1.3 **Brīdinājums.** NELIETOJIET ierīci ar uzliesmojošiem vai indīgiem šķidrumiem vai produktiem, kas nav saderīgi ar tās pareizu darbību. Aizliegts lietot ierīci potenciāli uzliesmojošā vai sprādzienbīstamā vidē.

3.1.4 **Brīdinājums.** SPRĀDZIENBĪSTAMĪBA. NELIETOJIET ierīci uzliesmojošu šķidrumu izsmidzināšanai.

3.1.5 **Brīdinājums.** NEVĒRSIET ūdens strūklu pret cilvēkiem vai dzīvniekiem.

3.1.6 **Brīdinājums.** NEVĒRSIET ūdens strūklu pret pašu ierīci, elektriskajām detaļām vai citām elektroierīcēm.

3.1.7 **Brīdinājums.** NELIETOJIET ierīci, ja tās darbības rādiusā atrodas cilvēki, kas nav uzvilkuši aizsargapģērbu.

3.1.8 **Brīdinājums.** NEVĒRSIET strūklu pret sevi vai citām personām, lai notīrītu apģērbu vai apavus.

3.1.9 **Brīdinājums.** NELIETOJIET ierīci ārpus telpām lietus laikā.

3.1.10 **Brīdinājums.** Ierīci NEDRĪKST lietot bērni vai personas, kuras nav kompetentas vai nav izlasījušas un sapratušas norādes.

3.1.11 **Brīdinājums.** NEPIESKARIETIES kontaktdakšai un/vai kontaktligzdai ar mitrām rokām.

3.1.12 **Brīdinājums.** NELIETOJIET ierīci, ja ir bojāts barošanas kabelis. Ja ir bojāts šis kabelis, tas ir jānomaina ražotājam, autorizētam servisa centram vai atbilstoši kvalificētām personām, lai novērstu drošības apdraudējumu.

3.1.13 **Brīdinājums.** NELIETOJIET ierīci, ja ir bojāts barošanas vads vai svarīgas detaļas, piemēram, drošības ierīces, augstspiediena šļūtenes vai pistole.

3.1.14 **Brīdinājums.** NEBLOĶĒJIET sprūdu darba stāvoklī.

3.1.15 **Brīdinājums.** Pārbaudiet, vai uz ierīces atrodas datu plāksnīte, ja tādas nav, ziņojiet par to izplatītājam. Ierīces bez datu plāksnītēm AIZLIEGTS lietot, jo tās ir neidentificējamas un var būt bīstamas.

3.1.16 **Brīdinājums.** NEIEJAUCIETIES drošības vārsta vai drošības ierīču konstrukcijā un neregulējiet to iestatījumus.

3.1.17 **Brīdinājums.** NEMAINIET izsmidzināšanas sprauslas oriģinālo diametru.



3.1.18 Brīdinājums. NEKĀDĀ GADĪJUMĀ nepārvietojiet ierīci, velkot to aiz STRĀVAS KABEĻA.

3.1.19 Brīdinājums. NEĻAUJIET transportlīdzekļiem braukt pāri augstspiediena šļūtenei.

3.1.20 Brīdinājums. NEKĀDĀ GADĪJUMĀ nepārvietojiet ierīci, velkot to aiz augstspiediena šļūtenes.

3.1.21 Brīdinājums. Pavēršot augstspiediena strūklu pret riepām, riepu ventiļiem vai citiem zem spiediena esošiem komponentiem, tā var būt bīstama. NELIETOJIET rotējošās sprauslas komplektu un tīrīšanas laikā vienmēr turiet strūklu vismaz 30 cm attālumā.

3.1.22 Brīdinājums. Neoriģinālo piederumu un tādu piederumu lietošana, kas nav īpaši paredzēti attiecīgajam ierīces modelim, nav atļauta. Ir aizliegta jebkāda ierīces pārveidošana; jebkādas izmaiņas anulē atbilstības deklarāciju un atbrīvo ražotāju no jebkādas civiltiesiskas un kriminālatbildības.

3.2 DROŠĪBAS AIZLIEGUMI (izsmidzināšanas funkcija)

3.2.1 Neizmantojiet šo ierīci, ja vien attiecīgajam personālam nav aizsargapģērba, piemēram, acu aizsardzības (briļļu vai maskas) un elpceļu aizsardzības līdzekļu.

3.2.2 Nelejiet sev vai citiem cilvēkiem virsū ūdeni, lai nomazgātu savu apģērbu, apavus vai zeķes.

3.2.3 Ierīci stingri aizliegts izmantot bērniem, pusaudžiem, grūtniecēm un neapmācītam personālam. NEĻAUJIET bērniem un dzīvniekiem tuvoties ierīcei.

3.2.4 Nesmidziniet pie ūdens tvertnēm, kur dzīvo zivis.

3.2.5 Neizmantojiet ierīci, ja esat noguris, nejūtaties labi vai esat lietojis alkoholu, zāles vai narkotikas, kas var ietekmēt jūsu fizisko vai garīgo stāvokli.

3.2.6 Ierīces lietošanas laikā ir stingri aizliegts ēst, dzert vai smēķēt. Neieelpojiet ķīmisko vielu šķīduma tvaikus vai pilienus. Ja notiek saskare, lūdziet medicīnisko palīdzību.

3.2.7 Neizmantojiet ierīci, ja daļas ir bojātas un/vai sliktā stāvoklī. Izmantojiet tikai rezerves daļas, ko iesaka ražotājs.

3.2.8 Neiejaucieties ierīces konstrukcijā un nemainiet to, kā arī neradiet tajā spiedienu, izmantojot citas ierīces.

3.2.9 Neizmantojiet ierīci vietās, kur ir iespējams sprādziena vai ugunsgrēka risks.

3.2.10 Neizmantojiet ierīci augstā temperatūrā ilgstošu laika periodu.

3.2.11 NEVĒRSIET ierīces strūklu pret elektriskām daļām vai pret sevi, lai izvairītos no īssavienojuma riska.

3.2.12 Neiegremdējiet ierīci ūdenī, lai to mazgātu vai apsmidzinātu ar ūdeni.



3.2.13 Neizmantojiet ierīcē šķīdumus, spēcīgus skābju vai sārmu šķīdumus un/vai uzliesmojošus šķidrumus.

3.2.14 Neizmantojiet ierīci, kad temperatūra ir zemāka par 0 °C. Garantija neietver sala radītus zaudējumus.

3.2.15 NEĻAUJIET ķīmiskām vielām nonākt vidē. NEĻAUJIET ūdenim un ķīmisko vielu šķīdumiem nonākt vidē, skalojot un tīrot ierīci.

3.3 OBLIGĀTĀS DROŠĪBAS PRASĪBAS (augstspiediena mazgāšanas funkcija)

3.3.1 **Brīdinājums.** Visiem elektrības vadiem JĀBŪT AIZSARGĀTIEM no ūdens strūklas.

3.3.2 **Brīdinājums.** Elektropadeves savienojums ir jāizveido kvalificētam elektriķim, un savienojumam ir jāatbilst standartam IEC 60364-1. Ir jāuzstāda atlikušās strāvas ierīce, kas atslēdz strāvas padevi, ja strāvas noplūde uz zemējumu 30 ms pārsniedz 30 mA, vai zemējuma slēguma pārtraucējs.

3.3.3 **Brīdinājums.** Iedarbināšanas LAIKĀ ierīce var izraisīt tīkla trokšņus.

3.3.4 **Brīdinājums.** Paliekošās strāvas ierīce nodrošinās papildu aizsardzību operatoram (30 mA).

3.3.5 **Brīdinājums.** Modeļus, kas piegādāti bez spraudņa, drīkst uzstādīt tikai kvalificēts personāls.

3.3.6 **Brīdinājums.** Izmantojiet tikai apstiprinātus elektriskos pagarinātājus, kam ir piemērots vadītāja šķērsgriezums.

3.3.7 **Brīdinājums.** Atstājot ierīci bez uzraudzības, vienmēr izslēdziet slēdzi.

3.3.8 

Brīdinājums. Augsts spiediens var izraisīt detaļu atsitienu: valkājiet aizsargapģērbu (IAL) un lietojiet iekārtas, kas nepieciešamas, lai nodrošinātu operatora aizsardzību.

3.3.9 **Brīdinājums.** Pirms darba ar ierīci NOŅEMIET aizbāzni.

3.3.10 **Brīdinājums.** Pirms sprūda nospiešanas stingri SATVERIET pistoli, lai slāpētu atsitienu.

3.3.11 **Brīdinājums.** IEVĒROJIET vietējos ūdensapgādes noteikumus. Saskaņā ar IEC 60335-2-79 ierīci var savienot ar dzeramā ūdens padevi tikai tad, ja padeves šļūtene ir aprīkota ar drenējamu pretvārstu, kas atbilst standarta EN 12729 BA tipam. Pretvārstu var pasūtīt no ražotāja.

3.3.12 **Brīdinājums.** Ūdens, kas izplūst caur pretvārstiem, tiek uzskatīts par nedzeramu ūdeni.

3.3.13 **Brīdinājums.** Elektrisko komponentu apkopi un/vai remontu JĀVEIC tikai kvalificētam personālam.

3.3.14 **Brīdinājums.** IZVADIET atlikušo spiedienu, pirms atvienojat šļūteni no ierīces.



3.3.15 Brīdinājums. Pirms katras lietošanas reizes un regulāri PĀRBAUDIET, vai skrūves ir pilnībā pievilktas un vai detaļas nav bojātas vai nodilušas.

3.3.16 Brīdinājums. IZMANTOJIET tikai mazgāšanas līdzekļus, kas nav korozīvi augstspiediena šļūtenes/elektrības vada pārklājuma materiāliem.

3.3.17 Brīdinājums. NEĻAUJIET cilvēkiem vai dzīvniekiem tuvoties vairāk kā par 15 m.

3.3.18 Brīdinājums. Šī ierīce ir paredzēta lietošanai ar tīrīšanas līdzekli, ko piegādā vai iesaka ražotājs. Citu mazgāšanas līdzekļu vai ķīmisko vielu lietošana var negatīvi ietekmēt ierīces drošību.

3.3.19 Brīdinājums. NEĻAUJIET mazgāšanas līdzeklim nonākt saskarē ar ādu un jo īpaši acīm! Ja tas nokļūst acīs, nekavējoties skalojiet ar lielu daudzumu ūdens un lūdziet medicīnisko palīdzību.

3.3.20 Brīdinājums. Augstspiediena šļūtenes, stiprinājumi un savienojumi ir ļoti svarīgi, lai garantētu šīs ierīces drošību. Izmantojiet tikai tādas augstspiediena caurules, stiprinājumus un savienojumus, ko iesaka ražotājs.

3.3.21 Brīdinājums. Lai garantētu ierīces drošību, izmantojiet tikai oriģinālās rezerves daļas vai citas daļas, kuru lietošanu ir apstiprinājis ražotājs.

3.3.22 Brīdinājums. Ja tiek izmantots pagarinātājs, spraudnim un rozetei ir jābūt ūdensnecaurlaidīgiem.

3.3.23 Brīdinājums. Neatbilstoši pagarinātāji var būt bīstami. Ja tiek izmantots pagarinātājs, tam jābūt paredzētam lietošanai ārpus telpām, savienojums ir jāuztur sauss, un tas nedrīkst skarties pie zemes. Stingri ieteicams izmantot pagarinātāja spoli, kuras kontaktligzda ir vismaz 60 mm virs zemes.

3.3.24 Brīdinājums. Pirms montāžas, tīrīšanas, regulēšanas, apkopes, uzglabāšanas un transportēšanas izslēdziet ierīci un atvienojiet to no strāvas avota.

3.3.25 Brīdinājums. Pirms ierīces ieslēgšanas ievietojiet drenāžas caurules tīrīšanas komplektu līdz sarkanajai atzīmei.

3.4 OBLIGĀTĀS DROŠĪBAS PRASĪBAS (izsmidzināšanas funkcija)

3.4.1 Ierīce ir jāizmanto labi ventilētās vietās.

3.4.2 Stingri ievērojiet drošības noteikumus attiecībā uz pesticīdu izmantošanu.

3.4.3 Izmantojiet tikai kompetento ierīču apstiprinātus produktus, kā arī stingri ievērojiet ražotāja uz iepakojuma sniegtos norādījumus.

3.4.4 Pēc lietošanas nomazgājiet rokas, seju un apģērbu.



4 VISPĀRĪGA INFORMĀCIJA (1. ATT.)/3. LPP.

4.1 Rokasgrāmatas lietošana

Šī rokasgrāmata ir neatņemama ierīces sastāvdaļa un ir jāsaglabā izmantošanai nākotnē. Lūdzu, rūpīgi to izlasiet pirms ierīces uzstādīšanas/lietošanas. Pārdodot ierīci, rokasgrāmata ir jānodod kopā ar ierīci tās jaunajam īpašniekam.

4.2 Piegāde

Ierīce tiek piegādāta daļēji samontēta kartona kastē.
Piegādes komplekts ir attēlots 1. attēlā.

4.2.1 Kopā ar ierīci piegādātie dokumenti

- **A1** Lietošanas un apkopes rokasgrāmata
- **A2** Drošības instrukcijas
- **A3** Atbilstības deklarācija
- **A4** Garantijas noteikumi

4.3 Iepakojuma utilizēšana

Iepakojuma materiāli nav kaitīgi apkārtējai videi, taču tie tik un tā ir jāpārstrādā vai jāizmet, ievērojot lietošanas valstī spēkā esošās tiesību aktu prasības.

5 TEHNISKĀ INFORMĀCIJA (1. ATT)/3. LPP.

5.1 Paredzētais lietojums

Ierīce ir paredzēta personīgai lietošanai, lai mazgātu transportlīdzekļus, iekārtas, laivas, mūrus utt. un notīrītu grūti nomazgājamus netīrumus ar tīru ūdeni un bioloģiski noārdāmiem ķīmiskiem tīrīšanas līdzekļiem, kā arī lai to izmantotu kā ūdens šķidumu izsmidzinātāju.

Transportlīdzekļu dzinējus var mazgāt tikai tad, ja netīro ūdeni novada saskaņā ar spēkā esošajiem noteikumiem.

- Ieplūdes ūdens temperatūra: **skatīt ierīces datu plāksnīti**.
- Ieplūdes ūdens spiediens: **min. 0,1 MPa — maks. 1 MPa**.
- Apkārtējās vides darba temperatūra: **virs 0 °C**.

Šī ierīce atbilst standartiem IEC 60335-1 un IEC 60335-2-79.

LV

5.2 Operators

Simbols, kas parādīts 1. att., apzīmē ierīces paredzamo lietotāju (profesionālu vai neprofesionālu).

5.3 Galvenās sastāvdaļas

- **B2** Rokturis
- **B3** Pistole ar drošības slēgu
- **B4** Strāvas kabelis ar kontaktdakšu
- **B5** Augstspiediena šļūtene
- **B6** Šķiduma tvertne
- **E** Sprausla
- **H** Palaišanas ierīce
- **I** Ūdens strūklas vadības svira
- **L** Ūdens filtrs
- **N** Izsmidzinātāja vadības svira

5.3.1 Piederumi (ja piegādāti — skat. 1. att.)

C1	Sprauslas tīrīšanas rīks	**C12**	Svira
C2	Rotējošās sprauslas komplekts	**C14**	Riteņi
C3	Rokturis	**P1**	Satvērējs
C5	Šļūtenes spole	**P2**	Rokturis
C8	Lielu virsmu suku komplekts	**P3**	Padeves šļūtene
C9	Adapters	**P4**	Izsmidzinātāja sprausla
C10	Skrūves	**P5**	Pistoles filtrs
C11	Skavas	**P6**	Tvertnes filtrs
		A12	Sviras dakša

5.4 Drošības aprīkojums

- Palaišanas ierīce (**H**)
  Palaišanas ierīce novērš nejaušu ierīces izmantošanu.

Brīdinājums - briesmas!

Neiejaucieties drošības vārsta konstrukcijā un neregulējiet tā iestatījumus.

- Drošības vārsts un/vai spiediena ierobežošanas vārsts.
  Drošības vārsts ir arī spiediena ierobežošanas vārsts. Atlaižot pistoles sprūdu, vārsts atveras, un ūdens cirkulē pa sūkņa ieplūdes atveri vai izplūst uz zemes.
- Drošības slēgs (**D**): novērš nejaušu ūdens izsmidzināšanu.
- Pārslodzes slēdzis: izslēdz ierīci pārslodzes gadījumā.

6 UZSTĀDĪŠANA (2. ATT.)/4. LPP.

6.1 Montāža

Brīdinājums - briesmas!

Visas uzstādīšanas un montāžas darbības ir jāveic, kad ierīce ir atvienota no strāvas padeves tīkla.

Montāžas secība ir norādīta **2. att.**

6.2 Rotējošās sprauslas montāža

Rotējošās sprauslas komplekts nodrošina lielāku mazgāšanas jaudu. Rotējošās sprauslas izmantošana var izraisīt spiediena pazemināšanos par 25 %, salīdzinot ar regulējamās sprauslas spiedienu. Tomēr rotējošās sprauslas komplekts nodrošina lielāku mazgāšanas jaudu, pateicoties rotējošajai ūdens strūklai.

6.3 Elektrosavienojums

Brīdinājums - briesmas!

Pārbaudiet, vai elektriskā tīkla spriegums un frekvence (V-Hz) atbilst datu plāksnītē norādītajām vērtībām (2. att.).

6.3.1 Pagarinātāju lietošana

Pagarinātāja vada šķērsgriezumam ir jābūt proporcionālam tā garumam; jo garāks tas ir, jo lielākam jābūt šķērsgriezumam. Skatīt 1. tabulu.

6.4 Ūdens padeves savienojums (augstspiediena mazgāšanas funkcija)

Brīdinājums - briesmas!

Ierīci drīkst lietot tikai ar tīru vai filtrētu ūdeni. Ūdens ieplūdes krāna plūsmas ātrumam ir jābūt vienādam ar sūkņa plūsmas ātrumu.

Novietojiet ierīci pēc iespējas tuvāk ūdens apgādes sistēmai.

6.4.1 Pieslēguma vietas

- ● Ūdens izvade (OUTLET)
- ■ Ūdens ieplūde ar filtru (INLET)

6.4.2 Pieslēgums ūdens piegādes avotam

Ierīci var pievienot tieši komunālajam dzeramā ūdens tīklam, ja padeves caurule ir aprīkota ar drenējamu pretvārstu, kā tas noteikts spēkā esošajos noteikumos. Pārliecinieties, ka šļūtenes diametrs ir vismaz 13 mm, ka tā ir armēta un tās garums nepārsniedz 25 m.

6.4.3 Ūdens iesūknēšana no vaļējām tvertnēm

1) Ieskrūvējiet iesūces šļūteni ar filtru ūdens ieplūdē (INLET) un novietojiet to tvertnes dibenā.
2) Atgaisojiet ierīci:
a) Atskrūvējiet rokturi.
b) Iedarbiniet ierīci un turiet pistoli atvērtu, līdz izplūstošajā ūdenī vairs nav gaisa burbuļu.
3) Izslēdziet ierīci un pieskrūvējiet atpakaļ rokturi.

N.B.: maksimālais iesūknēšanas augstums ir 0,5 m. Iesūkšanas šļūtene pirms lietošanas ir jāuzpilda.

7 REGULĒŠANA (3. ATT.)/5. LPP.

7.1 Sprauslas regulēšana

Ūdens plūsma tiek regulēta ar sprauslu (**E**).

8 INFORMĀCIJA PAR IERĪCES LIETOŠANU (4. ATT.)/6. LPP.

Brīdinājums - briesmas!

Nodrošiniet, ka ierīce atrodas uz stingras, cietas virsmas. Ierīce ir jāizmanto vertikālā stāvoklī. Nepārklājiet ierīci vai neizmantojiet to vietās ar sliktu ventilāciju.

SVARĪGI! **Neizmantojiet ierīci bez ūdens; darbība bez ūdens var sabojāt sūkni.**

8.1.1 Vadības rīki (izsmidzināšanas funkcija)

- Palaišanas ierīce (**H**).
- Izsmidzinātāja vadības svira (**N**).

8.1.2 Sagatavošana

Piepildiet tvertni (B6). Pārbaudiet ierīci ar tīru ūdeni pirms ķīmisko vielu šķīdumu pievienošanas. Sagatavojiet ķīmisko šķīdumu ārējā traukā. Ielejiet šķidumu tvertnē (B6). Nepiepildiet tvertni augstāk par maksimālā līmeņa atzīmi.

Cieši aizveriet aizbāzni. Ja nomainât esošo šķidumu ar citu, izmazgājiet tvertni ar tīru ūdeni. Neļaujiet skalošanas ūdenim nonākt vidē.

8.1.3 Palaišana (skatīt 4. att.)

Iestatiet palaišanas ierīces slēdzi ieslēgtā pozīcijā (ON/I izsmidzināšanas funkcija). Nospiediet izsmidzinātāja vadības svira (N), lai ieslēgtu plūsmu, nospiediet drošības slēgu (A12), lai plūsma turpinātu plūst.

8.1.4 Apturēšana

Atlaidiet izsmidzinātāja vadības svira (N) un iestatiet palaišanas ierīci (H) pozīcijā (0), lai apturētu ierīci.

SVARĪGI! Neļaujiet ierīcei darboties, kad slēdzis ir atlaists, ilgāk par 5 minūtēm.

8.1.5 Uzglabāšana

Atlaidiet izsmidzinātāja vadības svira (N) un iestatiet palaišanas ierīci (H) pozīcijā (0), lai apturētu ierīci, un izlaidiet spiedienu, izmantojot slēdzi. Pārnesiet atlikušo šķidumu uz ārēju tvertni un uzglabājiet to saskaņā ar ražotāja instrukcijām. Pēc lietošanas neizlejiet atlikušo šķidumu vidē. Pēc lietošanas izskalojiet ierīci ar tīru ūdeni un ļaujiet tai nožūt, pirms to novietot uzglabāšanai, lai pagarinātu ierīces darbmūžu. Ja tvertni neiztukšo, daudzi šķidumi var izžūt un sacietēt, nosprostojot sprauslu, vārstu un šļūteni.

8.2.1 Vadības rīki (augstspiediena mazgāšanas funkcija)

- Palaišanas ierīce (**H**).
- Ūdens strūklas vadības svira (**I**).

8.2.2 Iedarbināšana (skatīt 4. att.)

1) Pilnībā atveriet ūdens padeves krānu.
2) Atlaidiet drošības aizturi (**D**).
3) Uz dažām sekundēm nospiediet pistoles sprūdu un iedarbiniet ierīci ar palaišanas ierīci (ON/II augstspiediena mazgāšanas funkcija).

- Atlaižot pistoles **sprūdu**, dinamiskais spiediens automātiski atslēdz motoru.
- Nospiežot pistoles **sprūdu**, spiediena kritums automātiski iedarbina motoru un spiediens tiek atjaunots pēc ļoti īsas aiztures.
- Lai ierīce darbotos pareizi, visas sprūda **atlaišanas** un **nospiešanas** darbības jāveic **vismaz** ar 4 sekunžu intervālu.

Lai novērstu ierīces bojājumus, neļaujiet tai darboties bez ūdens un pārliecinieties, ka tai vienmēr ir pietiekama ūdens padeve.

8.2.3 Apturēšana

1) Iestatiet palaišanas ierīci ieslēgtā pozīcijā (OFF/0).
2) Nospiediet pistoles sprūdu un izlaidiet atlikušo spiedienu no caurulēm.
3) Iedarbiniet drošības aizturi (**D**).

8.2.4 Atkārtota palaišana

1) Atlaidiet drošības aizturi (**D**).
2) Nospiediet pistoles sprūdu un izlaidiet atlikušo spiedienu no caurulēm.
3) Iestatiet palaišanas ierīces slēdzi pozīcijā (ON/II).

8.2.5 Uzglabāšana

1) Pilnībā aizveriet ūdens padeves krānu.
2) Izlaidiet no pistoles atlikušo spiedienu, līdz no ierīces izplūdis viss tajā esošais ūdens.
3) Izslēdziet ierīci (OFF/0).
4) Izņemiet kontaktdakšu no kontaktligzdas.
5) Iedarbiniet pistoles drošības aizturi (**D**).

8.2.6 Ieteicamā tīrīšanas procedūra

Atmiekšķējiet netīrumus, apstrādājot virsmu ar mazgāšanas līdzekli, kamēr virsma vēl ir sausa. Strādājot ar vertikālām virsmām, veiciet apstrādi no apakšas uz augšu. Ļaujiet mazgāšanas līdzeklim iedarboties 1–2 minūtes, bet neļaujiet virsmai nožūt. Sākot no apakšas, izmantojiet augstspiediena strūklu ne mazāk kā 30 cm attālumā. Neļaujiet skalošanas ūdenim noplūst uz nemazgātajām virsmām.

Dažos gadījumos, lai noņemtu netīrumus, tie ir jāberž ar birsti.

Augstspiediena mazgāšana ne vienmēr ir vislabākais risinājums laba tīrīšanas rezultāta panākšanai, jo tā var sabojāt dažas virsmas. Vissmalkāko regulējamās sprauslas iestatījumu un rotējošo sprauslu nav vēlams izmantot uz trauslām vai krāsotām detaļām vai komponentiem, kas atrodas zem spiediena (piemēram, riepām, gaisa vārstiem u.c.).

Tīrīšanas efektivitāte ir atkarīga gan no izmantotā ūdens spiediena, gan daudzuma.

9 APKOPE (5. ATT.)/311. LPP.

Visi apkopes darbi, kas nav iekļauti šajā sadaļā, ir jāveic pilnvarotā pārdošanas un servisa centrā.

Brīdinājums - briesmas!

Pirms jebkādu darbu veikšanas ar ierīci vienmēr atvienojiet kontaktdakšu no barošanas kontaktligzdas.

9.1 Sprauslas tīrīšana (augstspiediena mazgāšanas funkcija)

1) Atvienojiet rokturi no pistoles.
2) Notīriet visus netīrumus no sprauslas atveres (**E-C2**), izmantojot instrumentu (**C1**).

9.2 Sprauslas tīrīšana (izsmidzināšanas funkcija)

1) Noņemiet sprauslu (**P4**).
2) Noskalojiet ar tīru ūdeni.

9.3 Filtra tīrīšana (augstspiediena mazgāšanas funkcija)

Pārbaudiet ieplūdes filtru (**L**) pirms katras lietošanas reizes un iztīriet to saskaņā ar norādījumiem, ja nepieciešams.

9.4 Filtru tīrīšana (izsmidzināšanas funkcija)

Vienmēr iztīriet filtrus. Iztīriet pistoles filtru (**P5**) pēc katras izmantošanas. Ja strūklas spiediens samazinās, atskrūvējiet apļveida uzgriezni satvērēja pamatnē (**P1**), izņemiet filtru (**P5**) no pistoles, izskalojiet to ar tīru ūdeni un ievietojiet atpakaļ vietā.

Iztīriet tvertnes filtru (**P6**) pēc katras izmantošanas. Izņemiet tvertnes aizbāzni, izvelciet iesūkšanas cauruli, izņemiet filtru (**P6**), izskalojiet to ar tīru ūdeni un nolieciet atpakaļ vietā.

9.5 Novietošana uzglabāšanai sezonas beigās

Pirms novietot ierīci uzglabāšanai ziemas laikā, darbiniet to ar neagresīvu, netoksisku antifrīzu.

Novietojiet ierīci sausā vietā, kur tā ir aizsargāta no sala.

10 UZGLABĀŠANA UN TRANSPORTĒŠANA (5. ATT.)/311. LPP.

Uzglabājiet aksesuārus, kā parādīts 5. attēlā.

Pārvietojiet ierīci, kā parādīts 5. attēlā.

LV

11 TRAUCĒJUMMEKLĒŠANA

Augstspiediena mazgāšanas funkcija		
Problēmas	**Iespējamie iemesli**	**Risinājumi**
Sūknis nesasniedz darba spiedienu	Nolietojusies sprausla	Nomainiet sprauslu
	Bojāts ūdens filtrs	Iztīriet filtru (**L**) (5. att.)
	Nepietiekama ūdens padeve	Pilnībā atveriet ūdens padeves krānu
	Sistēmā tiek iesūkts gaiss	Pārbaudiet šļūteņu savienojumu stingrību
	Gaiss sūknī	Izslēdziet ierīci un vairākas reizes spiediet un atlaidiet pistoles sprūdu, līdz ūdens strūkla sāk plūst vienmērīgi. Vēlreiz ieslēdziet ierīci.
	Ūdens tiek iesūknēts no atvērta konteinera no vairāk nekā 0,5 m augstuma.	Samaziniet sūknēšanas augstumu.
Sūkņa spiediens negaidīti samazinās darbības laikā	Ūdens tiek iesūknēts no ārējās tvertnes	Pieslēdziet ierīci ūdens padeves avotam
	Ieplūdes ūdens pārāk karsts	Pazeminiet temperatūru
	Aizsērējusi sprausla	Iztīriet sprauslu (5. att.)
	Bojāts ieplūdes filtrs (**L**)	Iztīriet filtru (**L**) (5. att.)
Motors "dūc", bet nesāk darboties	Barošanas spriegums pārāk zems	Pārbaudiet, vai strāvas avota līnijas spriegums ir tāds pats, kāds norādīts datu plāksnītē (2. att.)
	Sprieguma kritums pagarinātāja lietošanas dēļ	Pārbaudiet pagarinātāja parametrus
	Ierīce ilgstoši netiek lietota	Sazinieties ar pilnvarotu servisa centru
	TSS ierīces problēmas	Sazinieties ar pilnvarotu servisa centru
Motors neiedarbojas	Nav strāvas padeves	Pārbaudiet, vai kontaktdakša ir pareizi iesprausta kontaktligzdā un vai barošanas kontaktligzdā ir spriegums (*)
	TSS ierīces problēmas	Sazinieties ar pilnvarotu servisa centru
Ūdens noplūdes	Nodilušas blīves	Nomainiet blīves tuvākajā pilnvarotajā servisa centrā
Ierīce ir trokšņaina	Pārāk karsts ūdens	Pazeminiet temperatūru (skatiet tehniskos datus)
Eļļas noplūdes	Nodilušas blīves	Sazinieties ar pilnvarotu servisa centru
Ierīce iedarbojas pat ar atlaistu sprūdu	Augstspiediena sistēma vai sūkņa kontūrs nav hermētisks	Sazinieties ar pilnvarotu servisa centru
Nenotiek ūdens padeve, kad ir nospiests pistoles sprūds (ar pievienotu ūdens padeves šļūteni)	Aizsērējusi sprausla	Iztīriet sprauslu (5. att.)
Izsmidzināšanas funkcija		
Problēmas	**Iespējamie iemesli**	**Risinājumi**
Sūknī ir spiediens, bet šķidrums neplūst	Mazgāšanas līdzeklis ir pārāk blīvs	Atšķaidiet ar ūdeni
	Aplikums vai šķēršļi kontūrā	Izskalojiet ar tīru ūdeni un novērsiet šķēršļus. Ja šī problēma atkārtojas, sazinieties ar pilnvaroto servisa centru.
	Filtri vai sprauslas bojātas	Pārbaudiet un iztīriet filtrus (P5) un (P6) un sprauslas (P4)
	Filtrs nav ievietots pareizi	Iztīriet filtrus (P5)/pareizi tos uzstādiet
	Tvertne tukša	Piepildiet tvertni

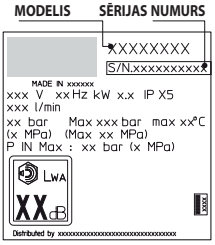

(*) Ja motors darbības laikā apstājas un vairs neiedarbojas, pirms iedarbināšanas procedūras atkārtošanas nogaidiet 2–3 minūtes (**ir aktivizēta pārslodzes atslēgšana**).
Ja šī problēma vairākkārt atkārtojas, sazinieties ar pilnvarotu servisa centru.

12 KĀ IZVAIRĪTIES NO VIRSMU SABOJĀŠANAS

BRĪDINĀJUMS

12.1 Ierīces lietošana riepu mazgāšanai var sabojāt riepas un būt bīstama.
12.2 Nekad nevirziet augstspiediena strūklu tieši pret riepām.
12.3 Veicot tīrīšanu ap riteņiem un riepām ar ierīci, vienmēr lietojiet zemākā spiediena iestatījumu.
12.4 Nekad nevienas transportlīdzekļa daļas mazgāšanai nelietojiet „turbo rokturi".
12.5 Sīkāku informāciju skatīt sadaļā: **"8.2.6 Ieteicamā tīrīšanas procedūra"**.



EK atbilstības deklarācija

Uzņēmums Annovi Reverberi S.p.A, kas atrodas Bomporto (Modena), Itālijā paziņo, ka šāda(-s) AR Blue Clean ierīce(-s):

Ierīces apzīmējums	Augstspiediena mazgātājs	
Modeļa Nr.:	**2.A DHS**	**2.A DHS PE**
Nominālā jauda	2,2 kW	2,2 kW

atbilst šādām Eiropas direktīvām: 2006/42/EK, 2014/35/ES, 2011/65/ES, 2015/863/ES, 2012/19/ES, 2014/30/ES, 2000/14/EK (Itālijas Leģislatīvais rīkojums 262/2002),

un ir izgatavoti(-s) saskaņā ar šādiem standartiem vai standartizētiem dokumentiem: EN 60335-1; EN 60335-2-79; EN 55014-1; EN 55014-2; EN 61000-3-2; EN 61000-3-3; EN 61000-3-11; EN 60704-1; EN 62233; EN IEC 63000.

Personas, kam ir tiesības izsniegt tehnisko dokumentāciju, vārds, uzvārds un adrese: Stefano Reverberi / AR Rīkotājdirektors, Via ML King, 3 – 41122 Modena, Itālija

Direktīvā 2000/14/EK norādītā atbilstības novērtējuma procedūra ir veikta saskaņā ar Pielikumu V.

Modeļa Nr.:	**2.A DHS**	**2.A DHS PE**
Izmērītais skaņas intensitātes līmenis:	90,3 dB (A)	90,3 dB (A)
Garantētais skaņas līmenis:	93 dB (A)	93 dB (A)

LV

Datums: 15.09.2021. — **MODENA (I)**

Stefano Reverberi / Rīkotājdirektors

Garantija

Garantijas spēkā esamība tiek noteikta atbilstoši tās valsts tiesību aktiem, kurā izstrādājums tiek pārdots (ja vien ražotājs nav noteicis citādi).
Garantija attiecas uz materiālu, konstrukcijas un atbilstības defektiem garantijas periodā, kura laikā ražotājs nomainīs bojātās detaļas un saremontēs izstrādājumu, ja tas nav pārmērīgi nolietots, vai nomainīs to.
Garantija neattiecas uz komponentiem, kas pakļauti normālam nolietojumam (vārstiem, virzuļiem, ūdens blīvēm, eļļas blīvēm, atsperēm, blīvgredzeniem, piederumiem, piemēram, šļūtenēm, pistoli, sukām, riteņiem u.c.).
Garantijā neietilpst defekti, ko izraisa vai kuru rašanos veicina:

- neatbilstoša lietošana, nepareiza lietošana, nolaidība,
- lietošana vai izīrēšana profesionāliem mērķiem, ja izstrādājums pārdots lietošanai mājsaimniecībās,
- šajā rokasgrāmatā sniegto apkopes norādījumu neievērošana,
- remonts, ko veic nepilnvarots personāls vai centrs,
- neoriģinālo detaļu vai piederumu lietošana,
- transportēšanas, netīrumu vai svešķermeņu radīti bojājumi, negadījumi,
- uzglabāšanas problēmas.

Lai saņemtu garantijas apkalpošanu, ir jāuzrāda pirkumu apliecinošs dokuments.

Lai saņemtu pēcpārdošanas pakalpojumus, sazinieties ar veikalu, kur iegādājāties iekārtu.

Tehniskie dati

Tehniskie dati	Mērvienība	2.A DHS	2.A DHS PE
Caurplūde	l/min	5,5	5,5
Maksimālais plūsmas ātrums	l/min	7,66	7,66
Spiediens	MPa	10,7	10,7
Maksimālais spiediens	MPa	16	16
Jauda	kW	2,2	2,2
Maksimālā ieplūdes temperatūra	°C	50	50
Maksimālais ieplūdes spiediens	MPa	1	1
Pistoles atgrūdes spēks pie maksimālā spiediena	N	13,4	13,4
Sūkņa eļļas veids	kg	-	-
Aizsardzības klase	-	II / ⧈	II / ⧈
Motora izolācija	Klase	F	F
Motora aizsardzība	-	IPX5	IPX5
Spriegums	V~/Hz	220-240~/50	220-240~/50
Maksimālā atļautā elektrosistēmas impedance	Ω	-	-
Skaņas spiediena līmenis L_{PA} (EN 60704-1) (K = 2,5 dB(A))	dB (A)	78,8	78,8
Skaņas līmenis L_{WA} (EN 60704-1) (K = 2,5 dB(A))	dB (A)	93	93
Iekārtas vibrācijas (K = 1 m/s²):	m/s²	<2,5	<2,5
Svars	kg	11,6	11,6

LV

Izsmidzinātāja tehniskie dati

Tehniskie dati	Mērvienība	2.A DHS	2.A DHS PE
Nominālā jauda	W	35	35
Tvertnes ietilpība	l	0,8	0,8
Spiediens	MPa	0,3	0,3
Maksimālais spiediens	MPa	0,4	0,4
Caurplūde	l/min	0,3	0,3

Var tikt ieviestas tehniskas izmaiņas!

1 VEILIGHEIDSINSTRUCTIES

1.1 De door u aangeschafte machine is een technologisch geavanceerd product, ontwikkeld door één van de meest deskundige Europese bedrijven op het gebied van hogedrukreinigers. Om verzekerd te zijn van de beste resultaten, hebben wij deze instructies opgesteld die u aandachtig moeten lezen en bij ieder gebruik van het apparaat moet opvolgen. Tijdens het aansluiten, gebruik en onderhoud van de machine moet u alle mogelijke voorzorgsmaatregelen treffen om uw eigen gezondheid en die van de personen in de onmiddellijke nabijheid te waarborgen. U moet de veiligheidsvoorschriften aandachtig lezen en opvolgen omdat de veronachtzaming ervan gevaarlijk kan zijn voor de gezondheid en veiligheid van personen of financiële schade kan veroorzaken.

2 INFORMATIEAANDUIDINGEN

2.1 Houdt u zich aan de informatie van de plaatjes en de symbolen op de machine en in deze gebruiksaanwijzing.
Op de machine en in de gebruiksaanwijzing vindt u alleen de voor de aangeschafte machine pertinente symbolen. Controleer of de op de machine aangebrachte symbolen en plaatjes altijd intact en leesbaar zijn; zo niet, dan moet u ze vervangen met nieuwe plaatjes op dezelfde plek.

⚠ Let op - Gevaar

Lees deze gebruiksaanwijzing vóór het gebruik aandachtig door.

Pictogram E3 - Geeft aan dat de machine bestemd is voor een niet-professioneel (huishoudelijk) gebruik. Mits onder toezicht, of na te zijn geïnstrueerd over het veilige gebruik van de machine en wanneer zij de daaraan verbonden risico's begrijpen, mag de machine worden gebruikt door personen met verminderde lichamelijke, zintuiglijke of geestelijke vermogens, of gebrek aan ervaring en kennis.

Bewegende onderdelen. Niet aanraken.

0 Stand uitgeschakelde schakelaar

I SPRAYING MODE Stand ingeschakelde schakelaar (gebruik als sproeier)



II WASHING MODE Stand ingeschakelde schakelaar (gebruik als hogedrukreiniger)



Gegarandeerd geluidsvermogenniveau

Verbod, informeert de gebruiker dat volgens de nationale normenstelsels de aansluiting van het product op het drinkwaterdistributienetwerk verboden kan zijn.


Gevaarsignaal om de gebruiker te informeren dat hij de waterstraal niet rechtstreeks op personen, dieren, elektrische apparaten of het product zelf mag richten.

Dit product heeft een isolatieklasse II bescherming. Dit betekent dat het een versterkte of dubbele isolatie heeft.

CE Dit product voldoet aan de toepasselijke Europese richtlijnen.

Pictogram E1 - Wijst op de verplichting om de machine **niet te verwerken** als stedelijk afval; hij kan bij aanschaf van een nieuwe machine worden teruggegeven aan de distributeur. De elektrische en elektronische delen waaruit de machine is samengesteld mogen niet worden hergebruikt voor oneigenlijke doeleinden vanwege de aanwezigheid van schadelijke substanties voor de gezondheid.

Gebruik gehoorbescherming.

Gebruik een veiligheidsmasker.

Gebruik ademhalingsbescherming.

Gebruik veiligheidshandschoenen.

Gebruik veiligheidsschoenen.

Gebruik beschermende kleding.



Houd andere personen tijdens het gebruik op afstand van de machine.



3 VOORSCHRIFTEN VOOR DE VEILIGHEID/OVERIGE RISICO'S

3.1 WAARSCHUWINGEN: NIET TOEGESTAAN (gebruik als hogedrukreiniger)

3.1.1 **Let op.** Sta NIET toe dat kinderen de machine gebruiken, maar controleer ze om er verzekerd van te zijn dat ze er niet mee spelen.

3.1.2 **Let op.** Hogedrukstralen kunnen bij een onjuist gebruik gevaarlijk zijn.

3.1.3 **Let op.** Gebruik de machine NIET met vloeistoffen die ontvlambaar of giftig zijn of eigenschappen hebben die een correcte werking van de machine verhinderen. De machine mag niet worden gebruikt in een ontvlambare of explosieve omgeving.

3.1.4 **Let op.** EXPLOSIEGEVAAR. NIET besproeien met ontvlambare vloeistoffen.

3.1.5 **Let op.** Richt de waterstraal NIET op personen of dieren.

3.1.6 **Let op.** Richt de waterstraal NIET op de machine zelf, elektrische onderdelen ervan of op andere elektrische apparaten.

3.1.7 **Let op.** Gebruik de machine NIET binnen het bereik van personen die geen beschermende kleding dragen.

3.1.8 **Let op.** Richt de straal NIET op uzelf of anderen om kleding of schoeisel mee te reinigen.

3.1.9 **Let op.** Gebruik de machine NIET buiten als het regent.

3.1.10 **Let op.** De machine mag NIET worden gebruikt door kinderen, onbekwame personen en personen die de gebruiksaanwijzing niet hebben gelezen en begrepen.

3.1.11 **Let op.** Raak de stekker en/of het stopcontact NIET aan met natte handen.

3.1.12 **Let op.** Gebruik de machine NIET als de elektriciteitskabel beschadigd is. Om gevaren voor de veiligheid te vermijden moet een beschadigde elektriciteitskabel worden vervangen door de fabrikant, een door hem erkende klantenservice of een op vergelijkbare wijze gekwalificeerde persoon.

3.1.13 **Let op.** Gebruik de machine NIET als de voedingskabel of belangrijke onderdelen, zoals bijv. de beveiligingen, hogedrukslangen of het pistool, beschadigd blijken.

3.1.14 **Let op.** Blokkeer de hendel van het pistool NIET in de werkstand.

3.1.15 **Let op.** Controleer of het typeplaatje op de machine aanwezig is, waarschuw de dealer bij afwezigheid ervan. Machines zonder typeplaatje mogen NIET worden gebruikt, omdat ze niet geïdentificeerd kunnen worden en potentieel gevaarlijk zijn.



3.1.16 **Let op.** Voer GEEN werkzaamheden uit op de veiligheidsklep en de beveiligingen en wijzig er de afstelling NIET van.

3.1.17 **Let op.** Verander NIET de originele diameter van de straal van het mondstuk.

3.1.18 **Let op.** Trek NIET aan de ELEKTRICITEITSKABEL om de machine mee te verplaatsen.

3.1.19 **Let op.** Voorkom dat voertuigen over de hogedrukslang rijden.

3.1.20 **Let op.** Trek NIET aan de hogedrukslang om de machine mee te verplaatsen.

3.1.21 **Let op.** Een hogedrukstraal die wordt gericht op banden, bandventielen en andere, onder druk staande onderdelen is potentieel gevaarlijk. Vermijd het gebruik van de vuilfrees en handhaaf in ieder geval altijd een straalafstand van tenminste 30 cm tijdens het reinigen.

3.1.22 **Let op.** Het gebruik van NIET-originele en niet specifiek voor dit model bestemde accessoires is verboden. Het is verboden om wijzigingen op de machine aan te brengen; eventuele wijzigingen zullen de Verklaring van Overeenstemming doen vervallen en de fabrikant vrijwaren van civiel- en strafrechtelijke aansprakelijkheid.

3.2 WAARSCHUWINGEN: NIET TOEGESTAAN (gebruik als sproeier)

3.2.1 Gebruik dit apparaat alleen als het personeel beschermende kleding draagt, zoals bijvoorbeeld oogbescherming (bril of masker) en ademhalingsbescherming.

3.2.2 Spoel uzelf of andere mensen NIET af met water om uw kleding, schoenen en sokken mee schoon te maken.

3.2.3 Het gebruik van het apparaat door kinderen, tieners, zwangere vrouwen en onervaren personeel is ten strengste verboden. Houd het apparaat uit de buurt van kinderen en dieren.

3.2.4 Spuit NIET in de nabijheid van viswateren.

3.2.5 Gebruik het apparaat NIET als u moe of ziek bent of onder invloed verkeert van alcohol, drugs of medicijnen die uw fysieke en mentale toestand kunnen beïnvloeden.

3.2.6 Het is ten strengste verboden om tijdens het gebruik van het apparaat te eten, drinken of roken. Adem geen dampen of druppels van de chemische oplossing in. Raadpleeg bij contact met het product onmiddellijk uw huisarts.

3.2.7 Gebruik het apparaat NIET als er onderdelen beschadigd zijn en/of in slechte staat verkeren. Gebruik alleen de originele onderdelen die door de fabrikant worden aanbevolen.



3.2.8 Knoei NIET met het apparaat, wijzig het niet en zet het niet onder druk met andere apparaten.

3.2.9 Gebruik het apparaat NIET in omgevingen waar een potentieel gevaar van explosies of brand bestaat.

3.2.10 Gebruik het apparaat NIET langdurig bij hoge temperaturen.

3.2.11 Richt de straal van het apparaat NIET op of tegen spanningvoerende delen om het risico op kortsluiting te vermijden.

3.2.12 Dompel het apparaat NIET onder in waswater en spat er geen water tegenaan.

3.2.13 Gebruik het apparaat NIET met oplosmiddelen, sterk zure of basische oplossingen en/of brandbare vloeistoffen.

3.2.14 Gebruik het apparaat NIET als de temperatuur daalt tot onder de 0 °C. Schade veroorzaakt door bevriezing valt niet onder de garantie.

3.2.15 Verspreid geen chemische oplossingen. Verspil geen water en chemische oplossingen tijdens het spoelen en reinigen van het apparaat.

3.3 WAARSCHUWINGEN: TOEGESTAAN (gebruik als hogedrukreiniger)

3.3.1 **Let op.** Alle elektriciteitsgeleidende delen MOETEN WORDEN AFGESCHERMD tegen de waterstraal.

3.3.2 **Let op.** De elektrische aansluiting moet worden uitgevoerd door een gekwalificeerd elektromonteur in overeenstemming met de norm IEC 60364-1. Wij bevelen de montage aan van een aardlekschakelaar die de stroomtoevoer naar deze machine onderbreekt wanneer de lekstroom naar de aarde gedurende 30 ms meer dan 30 mA bedraagt, of van een besturingsinrichting van het aardcircuit.

3.3.3 **Let op.** TIJDENS het opstarten van de machine kunnen storingen in het lichtnet optreden.

3.3.4 **Let op.** Het gebruik met een aardlekschakelaar voor de beveiliging biedt extra persoonlijke bescherming (30 mA).

3.3.5 **Let op.** De installatie van de modellen zonder stekker moet worden uitgevoerd door gekwalificeerd personeel.

3.3.6 **Let op.** Gebruik uitsluitend geautoriseerde verlengkabels met een geschikte doorsnede van de geleidedraden.

3.3.7 **Let op.** Schakel altijd de hoofdschakelaar uit wanneer u de machine onbeheerd achterlaat.



3.3.8      

Let op. Als gevolg van de hoge druk zullen voorwerpen kunnen wegspringen, gebruik daarom alle beschermende kleding en beveiligingen (PBM) die de veiligheid en gezondheid van de bediener zullen waarborgen.

3.3.9 **Let op.** Vóór alle werkzaamheden op de machine moet u de stekker UIT het stopcontact TREKKEN.

3.3.10 **Let op.** HOUD, vanwege de terugslag, het pistool STEVIG VAST als u de hendel indrukt.

3.3.11 **Let op.** HOUD TU ZICH AAN de voorschriften van het plaatselijke waterleidingbedrijf. Volgens de Norm IEC 60335-2-79 mag de machine uitsluitend rechtstreeks op het openbare drinkwaterdistributienetwerk worden aangesloten indien er in de toevoerleiding een terugstroomklep met afvoer van het type BA, conform de norm EN 12729, is geïnstalleerd. De terugstroomklep kan bij de fabrikant worden besteld.

3.3.12 **Let op.** Het water dat in de terugstroombeveiligingen is gestroomd is niet drinkbaar.

3.3.13 **Let op.** Het onderhoud en/of de reparatie van de elektrische componenten MOET door gekwalificeerd personeel worden uitgevoerd.

3.3.14 **Let op.** BLAAS de restdruk AF voordat u de slang van de machine loskoppelt.

3.3.15 **Let op.** CONTROLEER, vóór ieder gebruik en met regelmatige tussenpozen, of alle schroeven goed zijn aangedraaid en of alle onderdelen van de machine in goede staat verkeren; controleer op kapotte of versleten onderdelen.

3.3.16 **Let op.** GEBRUIK alleen reinigingsmiddelen die compatibel zijn met de bekledingsmaterialen van de hogedrukslang / elektriciteitskabel.

3.3.17 **Let op.** HOUD personen en dieren op een afstand van ten minste 15 m.

3.3.18 **Let op.** Deze machine is ontworpen voor gebruik met de door de fabrikant geleverde of aanbevolen reinigingsmiddelen. Het gebruik van andere reinigingsmiddelen of chemicaliën kan negatieve consequenties voor de veiligheid ervan hebben.

3.3.19 **Let op.** Vermijd contact van het reinigingsmiddel met de huid en in het bijzonder met de ogen! Bij contact met de ogen moet u die onmiddellijk spoelen met schoon water en medische hulp inroepen!



3.3.20 Let op. De hogedrukslangen, de fittingen en koppelingen zijn belangrijk voor de veiligheid van de machine. Gebruik uitsluitend de door de fabrikant aanbevolen hogedrukslangen, fittingen en koppelingen.

3.3.21 Let op. Gebruik uitsluitend originele vervangingsonderdelen van de fabrikant of door hem goedgekeurde vervangingsonderdelen om van de veiligheid van de machine verzekerd te zijn.

3.3.22 Let op. Bij gebruik van een verlengsnoer moeten de stekker en het stopcontact waterdicht zijn.

3.3.23 Let op. NIET geschikte verlengsnoeren kunnen gevaarlijk zijn. Bij gebruik van een verlengsnoer moet u een type kiezen dat geschikt is voor gebruik buitenshuis en ervoor zorgen dat de verbinding droog en van de grond blijft. Het wordt aanbevolen om hiervoor een kabelhaspel te gebruiken, die het stopcontact op ten minste 60 mm van de grond houdt.

3.3.24 Let op. Schakel de machine uit en koppel hem los van de stroombron voordat u de werkzaamheden voor de montage, reiniging, regeling of het onderhoud en vervoer start.

3.3.25 Let op. Monteer de leidingreinigingsset tot aan de rode markering voordat u de machine inschakelt.

3.4 WAARSCHUWINGEN: TOEGESTAAN (gebruik als sproeier)

3.4.1 Gebruik het apparaat in goed geventileerde ruimtes en omgevingen.

3.4.2 Neem zorgvuldig de veiligheidsvoorschriften voor het gebruik van pesticiden in acht.

3.4.3 Gebruik alleen producten die zijn goedgekeurd door de bevoegde autoriteiten en volg nauwgezet de instructies van de fabrikant op de verpakking.

3.4.4 Was, na het gebruik de handen, het gezicht en de kleding.



4 ALGEMENE INFORMATIE (FIG. 1)/PAGINA 3

4.1 Gebruik van de handleiding

Deze handleiding is een geïntegreerd onderdeel van de machine; bewaar hem voor latere raadpleging. Lees hem vóór de installatie en het gebruik aandachtig door. Bij een eigendomsoverdracht is de oude eigenaar ertoe verplicht om de handleiding aan de nieuwe eigenaar te overhandigen.

4.2 Levering

De machine wordt gedeeltelijk gedemonteerd in een kartonnen doos geleverd.

In fig. 1 ziet u waaruit de levering is samengesteld.

4.2.1 Bijgevoegde documentatie

A1 Gebruiks- en onderhoudshandleiding
A2 Veiligheidsinstructies
A3 Conformiteitsverklaring
A4 Garantiebepalingen

4.3 Vernietiging van het verpakkingsmateriaal

De verpakkingsmaterialen vormen geen bedreiging voor het milieu, maar moeten wel gerecycled of vernietigd worden conform de geldende normen in het land van gebruik.

5 TECHNISCHE INFORMATIE (FIG. 1)/PAGINA 3

5.1 Beoogd gebruik

De machine is bestemd voor een persoonlijk gebruik, voor het reinigen van voertuigen, machines, vaartuigen, metselwerk enz., om met schoon water en biologisch afbreekbare chemische reinigingsmiddelen hardnekkig vuil te verwijderen.

Het wassen van voertuigmotoren is slechts toegestaan wanneer het vieze water volgens de geldende normen wordt verwerkt.

- Temperatuur toevoerwater: **zie het typeplaatje op de machine.**
- Waterdruk aan de ingang: **min. 0,1 MPa - max. 1 MPa**.
- Omgevingstemperatuur bij het gebruik: **hoger dan 0 °C**.

De machine voldoet aan de normen IEC 60335-1 en IEC 60335-2-79.

5.2 Bediener

Voor de identificatie van de bediener die belast is met het gebruik van de (professionele of niet-professionele) machine verwijzen wij naar het pictogram in fig. 1.

5.3 Hoofdbestanddelen

B2 Lans
B3 Pistool met beveiliging
B4 Elektriciteitskabel met stekker
B5 Hogedrukslang
B6 Tank met reinigingsoplossing
E Mondstuk
H Startinrichting
I Bedieningshendel waterstraal
L Waterfilter
N Bedieningshendel sproeier

5.3.1 Accessoires (indien voorzien in de levering - zie fig. 1)

C1 Reinigingsgereedschap mondstuk
C2 Set vuilfrees
C3 Handgreep
C5 Slanghaspel
C8 Borstelset voor grote oppervlakken
C9 Adapter
C10 Schroeven
C11 Beugels
C12 Hendel
C14 Wielen
P1 Handvat
P2 Lans
P3 Persleiding
P4 Mondstuk sproeier
P5 Pistoolfilter
P6 Tankfilter
A12 Blokkering hendel

5.4 Beveiligingen

- Startinrichting (**H**)

  De startinrichting voorkomt het ongewenste starten van de machine.

Let op - gevaar!

Voer geen werkzaamheden uit op de veiligheidsklep en wijzig er de afstelling niet van.

- Veiligheidsklep en/of overdrukventiel.

  De veiligheidsklep is tevens een overdrukventiel. Wanneer het pistool wordt gesloten gaat de klep open en recirculeert het water door de pompaanzuiging of wordt het naar de grond afgevoerd.
- Beveiliging (**D**): voorkomt ongewenste waterstralen.
- Thermische beveiliging: in geval van overbelasting zal deze beveiliging de machine stoppen.

6 INSTALLATIE (FIG. 2)/PAGINA 4

6.1 Montage

Let op - gevaar!

Tijdens alle installatie- en montagewerkzaamheden moet de machine losgekoppeld zijn van het elektriciteitsnet.

Voor de montagevolgorde verwijzen wij naar **fig. 2**.

6.2 Montage van de vuilfrees

Met de vuilfrees beschikt u over meer waskracht.

Het gebruik van de vuilfrees kan een daling van de druk van 25% met zich meebrengen ten opzichte van de druk verkregen met het regelbare mondstuk. Het gebruik ervan biedt echter meer waskracht dankzij het roterende effect op de waterstraal.

6.3 Elektrische aansluiting

Let op - gevaar!

Controleer of de spanning en frequentie (V-Hz) van het elektriciteitsnet overeenstemmen met de waarden vermeld op het typeplaatje (fig. 2).

6.3.1 Gebruik van de verlengkabels

De diameter van de verlengkabels moet evenredig zijn aan de lengte ervan; hoe langer de kabel, des te groter zal de diameter ervan moeten zijn. Zie tabel I.

6.4 Aansluiting op het waterleidingnet (gebruik als hogedrukreiniger)

Let op - gevaar!

Zuig uitsluitend gefilterd of schoon water op. De waterkraan moet een watertoevoer garanderen die tenminste gelijk is aan het debiet van de pomp.

Plaats de machine zo dicht mogelijk bij het waterleidingnet.

6.4.1 Verbindingsopeningen

● Wateruitlaat (OUTLET)
■ Waterinlaat met filter (INLET)

6.4.2 Aansluiting op het openbare waterleidingnet

De machine mag alleen rechtstreeks op het openbare drinkwaterdistributienet worden aangesloten als er in de toevoerleiding een terugstroomklep met afvoer overeenkomstig de geldende normen is geïnstalleerd. Verzeker u ervan dat diameter van de slang tenminste 13 mm is, dat hij verstevigd is en niet langer dan 25 m.

6.4.3 Het aanzuigen van water uit open recipiënten

1) Schroef de aanzuigslang met het filter aan op de waterinlaat (INLET) en laat hem zakken tot onderin de tank.
2) De machine ontluchten:
a) Schroef de lans los.
b) Start de machine en open het pistool tot het eruit stromende water geen luchtbellen meer heeft.
3) Schakel de machine uit en schroef de lans weer vast.

N.B.: de maximale aanzuighoogte is 0,5 m. Wij raden aan om voor het starten de aanzuigleiding te vullen.

7 REGELINGEN (FIG. 3)/PAGINA 5

7.1 Regeling van het mondstuk

Verdraai het mondstuk (**E**) om de waterstraal te regelen.

NL

8 GEBRUIKSINFORMATIE (FIG. 4)/PAGINA 6

Let op - gevaar!
Verzeker u ervan dat de machine op een degelijke en veilige ondergrond staat. Gebruik de machine in verticale stand. Dek de machine niet af en gebruik haar niet in slecht geventileerde ruimtes.

BELANGRIJK! **Gebruik de machine niet zonder water, het drooglopen ervan kan de pomp beschadigen.**

8.1.1 Bedieningselementen (gebruik als sproeier)
- Startinrichting (**H**).
- Bedieningshendel sproeier (**N**).

8.1.2 Voorbereiding
Vul de tank (B6). Test de machine met schoon water voordat u chemische oplossingen toevoegt. Maak de chemische oplossing klaar in een extern vat. Giet de oplossing in de tank (B6). Vul de tank niet boven het aangegeven maximumniveau.
Sluit de dop stevig. Bij gebruik van een andere oplossing, moet u de tank met schoon water schoonmaken. Verspreid het spoelwater niet in de omgeving.

8.1.3 Starten (Zie fig. 4)
Zet de startinrichting (H) in de stand (ON/I gebruik als sproeier). Druk het bedieningshendel sproeier (N) in om de stroom te openen; vergrendel de veiligheidspal (A12) om de stroom open te houden.

8.1.4 Stoppen
Laat het bedieningshendel sproeier (N) los en zet de startinrichting (H) in de stand (0) om de machine uit te schakelen.

BELANGRIJK! Laat de machine niet langer dan 5 minuten draaien met een losgelaten handvat.

8.1.5 Buitengebruikstelling
Laat het bedieningshendel sproeier (N) los en zet de startinrichting (H) in de stand (0) om de machine uit te schakelen en de druk van het handvat te nemen. Doe de resterende oplossing in een externe opvangbak en bewaar het volgens de instructies van de fabrikant. Verspreid na het gebruik de overgebleven oplossing niet in de omgeving. Spoel de machine af met schoon water en laat hem na gebruik en voordat u hem opbergt opdrogen om de levensduur ervan te verlengen. Veel oplossingen kunnen uitdrogen en hard worden als ze in de tank blijven en het mondstuk, de klep en de slang blokkeren.

8.2.1 Bedieningselementen (gebruik als hogedrukreiniger)
- Startinrichting (**H**).
- Bedieningshendel waterstraal (**I**).

8.2.2 Starten (Zie fig. 4)
1) Open de kraan van het waterleidingnet helemaal.
2) Schakel de beveiliging (**D**) uit.
3) Houd het pistool enkele seconden lang geopend en start de machine met de startinrichting (ON/II gebruik als hogedrukreiniger).

- bij het **sluiten** van het pistool zal de dynamische druk de elektromotor onmiddellijk uitschakelen;
- bij het **openen** van het pistool zal de drukval automatisch de elektromotor starten, waarna de druk weer met een hele korte vertraging wordt hersteld;
- voor een perfecte werking mag u het **pistool** niet **sluiten** en **openen** met tussenpauzes van **minder** dan 4÷5 seconden.

Om schade aan de machine te voorkomen moet u het drooglopen ervan vermijden en u ervan verzekeren dat de machine altijd naar behoren van water wordt voorzien.

8.2.3 Stoppen
1) Zet de startinrichting in de stand (OFF/0).
2) Open het pistool en blaas de druk in de leidingen af.
3) Schakel de beveiliging (**D**) in.

8.2.4 Herstarten
1) Schakel de beveiliging (**D**) uit.
2) Open het pistool en blaas de lucht in de leidingen af.
3) Zet de startinrichting in de stand (ON/II).

8.2.5 Buitengebruikstelling
1) Draai de waterkraan dicht.
2) Blaas de restdruk in het pistool af tot er geen water meer uit de machine komt.
3) Schakel de machine uit (OFF/0).
4) Trek de stekker uit het stopcontact.
5) Schakel de beveiliging (**D**) van het pistool in.

8.2.6 Tips voor een correcte wasbeurt
Breng reinigingsmiddel aan op het droge oppervlak om het vuil op te lossen. Werk bij verticale oppervlakken van beneden naar boven. Laat het product 1÷2 minuten inwerken, waarbij het oppervlak echter niet mag opdrogen. Werk met de hogedrukstraal op een afstand van meer dan 30 cm, en start onderaan. Voorkom dat het spoelwater op nog niet gewassen oppervlakken druipt.
In bepaalde gevallen zal de mechanische werking van de wasborstels nodig zijn om het vuil te verwijderen.
De hoge druk is niet altijd de beste oplossing voor een goede wasbeurt omdat bepaalde oppervlakken erdoor beschadigd kunnen raken. Het gebruik van de puntstraal van het regelbare mondstuk en het gebruik van de vuilfrees op delicate en gelakte delen en op onder druk staande onderdelen (bijv. banden, ventielen..) kan beter worden vermeden.
Voor een goede waswerking is de druk net zo belangrijk als de hoeveelheid water.

9 ONDERHOUD (FIG. 5)/PAGINA 311

Alle, niet in dit hoofdstuk behandelde onderhoudswerkzaamheden moeten bij een erkend Verkoop- en Servicecentrum worden uitgevoerd.

Let op - gevaar!
Trek, vóór alle werkzaamheden op de machine, de stekker uit het stopcontact.

9.1 Reiniging van het mondstuk (gebruik als hogedrukreiniger)
1) Demonteer de lans van het pistool.
2) Verwijder het vuil uit het gaatje in het mondstuk (**E-C2**) met het gereedschap (**C1**).

9.2 Reiniging van het mondstuk (gebruik als sproeier)
1) Verwijder het mondstuk (**P4**).
2) Spoelen met schoon water.

9.3 Reiniging van het filter (gebruik als hogedrukreiniger)
Controleer voor ieder gebruik het aanzuigfilter (**L**) en reinig het, indien noodzakelijk, volgens de aanwijzingen.

9.4 Het reinigen van de filters (gebruik als sproeier)
Reinig de filters altijd. Reinig het pistoolfilter (**P5**) na elk gebruik. Als het debiet van de straal lager blijkt moet u het wieltje aan de onderkant van het handvat (**P1**) losschroeven en het filter (**P5**) in het pistool verwijder en spoelen met schoon water en daarna weer terugplaatsen.
Reinig het tankfilter (**P6**) na elk gebruik. Open de tankdop, trek de zuigslang eruit, verwijder en spoel het filter (**P6**) met schoon water en plaats het terug.

9.5 Opbergen
Voordat u de machine voor de winter opbergt, moet u hem met niet-agressieve/niet-toxische antivriesvloeistof laten draaien.
Bewaar de machine op een droge en tegen vorst beschermde plek.

10 OPSLAG EN TRANSPORT (FIG. 5)/PAGINA 311

Sla de accessoires op zoals voorzien in fig. 5.
Vervoer de machine zoals voorzien in fig. 5.

NL

11 INFORMATIE OVER STORINGEN

Gebruik als hogedrukreiniger		
Problemen	**Mogelijke oorzaken**	**Oplossingen**
De pomp bereikt de voorgeschreven druk niet	Mondstuk versleten	Vervang het mondstuk
	Waterfilter vies	Reinig het filter (**L**) (fig. 5)
	Onvoldoende watertoevoer	Draai de kraan helemaal open
	Er wordt lucht aangezogen	Controleer de fittingen
	Er is lucht in de pomp	Schakel de machine uit en gebruik het pistool tot de waterstraal ononderbroken is. Opnieuw inschakelen.
	Aanzuighoogte uit open tank hoger dan 0,5 m	Verminder de aanzuighoogte
De pomp heeft druksprongen	Het water wordt uit een externe tank aangezogen	Sluit de machine aan op het waterleidingnet
	De temperatuur van het water aan de ingang is te hoog	Verminder de temperatuur
	Mondstuk verstopt	Reinig het mondstuk (fig. 5)
	Aanzuigfilter (**L**) vies	Reinig het filter (**L**) (fig. 5)
De motor "bromt" maar start niet	Onvoldoende netspanning	Controleer of de netspanning overeenstemt met die van het typeplaatje (fig. 2)
	Verlies van spanning veroorzaakt door de verlengkabel	Controleer de karakteristieken van de verlengkabel
	Langdurige stop van de machine	Raadpleeg een erkend technisch servicecentrum
	Problemen met de TSS-inrichting	Raadpleeg een erkend technisch servicecentrum
De elektromotor start niet	Er is geen spanning	Controleer op de aanwezigheid van spanning op het elektriciteitsnet en controleer of de stekker goed in het stopcontact zit (*)
	Problemen met de TSS-inrichting	Raadpleeg een erkend technisch servicecentrum
Waterlekkage	Pakkingen versleten	Laat de pakkingen vervangen bij een erkend technisch servicecentrum
Lawaaiigheid	De temperatuur van het water is te hoog	Breng de temperatuur omlaag (zie technische gegevens)
Olielekkage	Pakkingen versleten	Raadpleeg een erkend technisch servicecentrum
De machine start hoewel het pistool gesloten is	Dichting van het hogedruksysteem of het pompcircuit defect	Raadpleeg een erkend technisch servicecentrum
Wanneer u aan de hendel van het pistool trekt komt er geen water uit (met gemonteerde voedingsslang)	Mondstuk verstopt	Reinig het mondstuk (fig. 5)
Gebruik als sproeier		
Problemen	**Mogelijke oorzaken**	**Oplossingen**
De pomp staat onder druk maar de vloeistof wordt niet geleverd	Oplossing te dik	Verdunnen met water
	Circuit vuil of dichtgekoekt	Spoel met schoon water en verwijder eventuele aankoekingen. Wanneer het probleem aanhoudt moet u het erkende technische servicecentrum raadplegen.
	Verstopte filters of mondstukken	Controleer en reinig de filters (P5) en (P6) en de mondstukken (P4)
	Filters niet goed gemonteerd	Reinig de filters (P5) / monteer ze op correcte wijze
	Tank leeg	De tank vullen

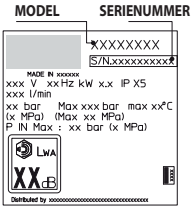

(+) Indien tijdens het gebruik de motor stil gaat staan en niet meer start, moet u 2-3 minuten wachten voordat u hem opnieuw start (**interventie van de thermische beveiliging**).
Mocht het probleem zich vaker voordoen dan moet u de technische servicedienst waarschuwen.

NL

12 BESCHADIGINGEN VAN OPPERVLAKKEN VERMIJDEN

LET OP

12.1 Het gebruik van de machine voor het wassen van banden kan de banden beschadigen, die een bron van gevaar kunnen worden.
12.2 Richt de hogedrukstraal nooit rechtstreeks op de band.
12.3 Gebruik de machine altijd met de laagst mogelijke druk tijdens het reinigen in de buurt van wielen en banden.
12.4 Gebruik nooit de "Turbolans" voor het wassen van enig deel van de auto.
12.5 Lees, voor meer informatie, de sectie: **"8.2.6 Tips voor een correcte wasbeurt"**.



EG-Conformiteitsverklaring

Wij, van Annovi Reverberi S.p.A., Bomporto (Mo), Italië verklaren dat het/de onderstaand vermelde machine(s) AR Blue Clean:

Benaming van de machine	Hogedrukreiniger	
Nr. model	**2.A DHS**	**2.A DHS PE**
Stroomverbruik	2,2 kW	2,2 kW

conform is(zijn) aan de volgende Europese richtlijnen: 2006/42/CE, 2014/35/UE, 2011/65/UE, 2015/863/UE, 2012/19/UE, 2014/30/UE, 2000/14/CE (Italiaans wetsbesluit - D. Lgs. 262/2002).

en gefabriceerd is(zijn) in overeenstemming met de volgende normen of de volgende standaarddocumenten: EN 60335-1; EN 60335-2-79; EN 55014-1; EN 55014-2; EN 61000-3-2; EN 61000-3-3; EN 61000-3-11; EN 60704-1; EN 62233; EN IEC 63000.

Naam en adres van de persoon belast met de afgifte van de technische documentatie: Stefano Reverberi / AR Managing Director - Via ML King, 3 - 41122 Modena, Italië

De procedure ter beoordeling van de conformiteit, vereist door richtlijn 2000/14/EG is uitgevoerd in navolging van Bijlage V.

Nr. model	**2.A DHS**	**2.A DHS PE**
Gemeten geluidsvermogenniveau:	90,3 dB (A)	90,3 dB (A)
Gegarandeerd geluidsvermogenniveau:	93 dB (A)	93 dB (A)

NL

Datuma: 15.09.2021 - **MODENA (I)**

Stefano Reverberi/Algemeen directeur

Garantie

De geldigheid van de garantie wordt bepaald door de geldende wet- en regelgeving van het land waarin het product wordt verhandeld (behoudens andere aanwijzingen van de fabrikant).

Bij defecten aan het product als gevolg van de kwaliteit van het materiaal, vanwege constructiefouten of een ontbrekende conformiteit tijdens de geldigheidsperiode van de garantie, garandeert de fabrikant de vervanging van de defecte onderdelen en zal hij, bij slijtage binnen de norm, zorg dragen voor de reparatie van de producten of de vervanging ervan.

De garantie is niet van toepassing op componenten onderworpen aan normale slijtage (klep, zuiger, waterpakking, oliepakking, veren, O-ringen, accessoires als buis/slang, pistool, borstels, wielen enz.);

De garantie is niet van toepassing op defecten veroorzaakt door, of als gevolg van:

- onjuist gebruik, niet toegestaan gebruik, nalatigheid,
- verhuur of professioneel gebruik wanneer het product werd verkocht voor huishoudelijk gebruik,
- niet inachtneming van de onderhoudsnormen voorzien in de specifieke handleiding,
- reparaties uitgevoerd door niet geautoriseerde personen of centra,
- het gebruik van niet-originele vervangingsonderdelen of accessoires,
- schade veroorzaakt door het transport, door vreemde voorwerpen of substanties, door ongelukken,
- bergings- of opslagproblemen.

Voor de activering van de garantie moet u een bewijs van aankoop tonen.

Wendt u zich voor assistentie tot het verkooppunt waar het apparaat werd aangeschaft

Technische gegevens

Technische gegevens	Eenheid	2.A DHS	2.A DHS PE
Debiet	l/min	5,5	5,5
Maximaal debiet	l/min	7,66	7,66
Druk	MPa	10,7	10,7
Maximumdruk	MPa	16	16
Vermogen	kW	2,2	2,2
Maximale voedingstemperatuur	°C	50	50
Maximale voedingsdruk	MPa	1	1
Afstotingskracht van het pistool bij de maximale druk	N	13,4	13,4
Type olie pomp	kg	-	-
Beschermingsklasse	-	II / ⧈	II / ⧈
Motorisolatie	Klasse	F	F
Motorbescherming	-	IPX5	IPX5
Spanning	V~/Hz	220-240~/50	220-240~/50
Maximaal toegestane netimpedantie	Ω	-	-
Geluidsdrukniveau L_{pA} (EN 60704-1) (K = 2,5 dB(A))	dB (A)	78,8	78,8
Geluidsvermogenniveau L_{WA} (EN 60704-1) (K = 2,5 dB(A))	dB (A)	93	93
Trillingen van het apparaat (K = 1 m/s^2):	m/s^2	<2,5	<2,5
Gewicht	kg	11,6	11,6

NL

Technische gegevens sproeier

Technische gegevens	Eenheid	2.A DHS	2.A DHS PE
Stroomverbruik	W	35	35
Inhoud tank	l	0,8	0,8
Druk	MPa	0,3	0,3
Maximumdruk	MPa	0,4	0,4
Debiet	l/min	0,3	0,3

Technische wijzigingen voorbehouden!

1 SIKKERHETSREGLER

1.1 Maskinen du har kjøpt er et høyteknologisk produkt fremstillet av en av Europas ledende produsenter av høytrykksspyler. For best mulig ytelse har vi sammenfattet disse retningslinjene som du bør lese nøye og følge ved bruk. Ta alle forholdsregler ved tilkobling, bruk og vedlikehold av maskinen for å beskytte deg selv og andre i nærheten mot skader. Les nøye og følg sikkerhetsforskriftene. Manglende overhold kan sette personers helse og sikkerhet i fare eller forårsake økonomiske skader.

2 INFORMASJONSANVISNINGER

2.1 Følg anvisningene på skiltene og symbolene festet på maskinen, og i denne bruksanvisning.
På maskinen og i bruksanvisningen finnes kun de symbolene som gjelder maskinen som er kjøpt. Kontroller at symbolene og skiltene festet på maskinen alltid er hele og leselige. Hvis ikke, må de skiftes ut og henges opp på samme plass.

 Advarsel - fare

 Les disse instruksjonene nøye før bruk.

 Ikon E3 - Viser at maskinen ikke er til profesjonell bruk (hjemmebruk). Maskinen skal ikke brukes av barn eller personer med nedsatte fysiske, sensoriske eller psykiske evner, eller av personer uten erfaring eller kjennskap til maskinen med mindre de får tilsyn eller opplæring i en sikker bruk av maskinen og risikoene knyttet til bruken.

 Deler i bevegelse. Ikke berør.

0 Posisjon for bryter slått av

I  Posisjon for bryter slått på (funksjon som trykksprøyte)

II  Posisjon for bryter slått på (funksjon som høytrykksspyler)

 Garantert lydeffektnivå

 Forbud: Varsler brukeren om at landets gjeldende regelverk kan forby tilkoblingen av maskinen til drikkevannsforsyningen.



 Fare: Varsler brukeren om at vannstrålen ikke skal rettes mot barn, dyr, elektrisk utstyr eller selve maskinen.

Maskinen er i isolasjonsklasse II. Det betyr at den har en forsterket isolasjon eller er dobbeltisolert.

CE Maskinen er i samsvar med anvendbare europeiske direktiver.

Ikon E1 - Viser påbudet om **ikke å avhende** høytrykksspyleren som vanlig husholdningsavfall. Den kan leveres inn til forhandleren ved kjøp av en ny. Maskinens elektriske og elektroniske deler må ikke brukes om igjen til feil bruk, fordi de kan være helseskadelige.

Bruk hørselsvern.

Bruk vernemaske.

Bruk åndedrettsvern.

Bruk vernehansker.

Bruk vernesko.

Bruk verneklær.

Hold andre personer unna maskinen ved bruk.

3 SIKKERHETSFORSKRIFTER/RESTERENDE RISIKOER

3.1 ADVARSLER: SIKKERHETSMESSIGE FORBUD (funksjon som høytrykksspyler)

3.1.1 **Advarsel.** IKKE la barn bruke maskinen, og pass på at de ikke leker med maskinen.

3.1.2 **Advarsel.** Trykkstrålene kan være farlige ved feil bruk.

3.1.3 **Advarsel.** IKKE bruk maskinen med brannfarlige eller giftige væsker, eller andre produkter som ikke er egnet for en korrekt bruk av maskinen. Det er forbudt å bruke apparatet i brannfarlige eller eksplosjonsfarlige omgivelser.

3.1.4 **Advarsel.** FARE FOR EKSPLOSJON. IKKE sprøyt brannfarlige væsker.

3.1.5 **Advarsel.** IKKE rett vannstrålen mot personer eller dyr.

3.1.6 **Advarsel.** IKKE rett vannstrålen mot maskinen, elektriske deler eller annet elektrisk utstyr.

3.1.7 **Advarsel.** IKKE bruk maskinen innenfor et arbeidsområde hvor det oppholder seg personer uten verneklær.

3.1.8 **Advarsel.** IKKE rett strålen mot deg selv eller andre for å rengjøre klær eller skotøy.

3.1.9 **Advarsel.** IKKE bruk maskinen utendørs når det regner.

3.1.10 **Advarsel.** Maskinen må IKKE brukes av barn, ukyndige personer eller personer som ikke har lest og forstått bruksanvisningen.

3.1.11 **Advarsel.** IKKE ta på støpslet og/eller stikkontakten med våte hender.

3.1.12 **Advarsel.** IKKE bruk maskinen hvis strømledningen er ødelagt. Hvis strømledningen er ødelagt, må den enten skiftes ut av produsenten, et autorisert servicesenter eller kvalifisert personale for å unngå sikkerhetsfarer.

3.1.13 **Advarsel.** IKKE bruk maskinen hvis en strømkabel eller viktige deler som bl.a. sikkerhetsanordninger, høytrykksslanger eller pistolhåndtaket er skadet.

3.1.14 **Advarsel.** IKKE lås pistolhåndtaket i driftsposisjon.

3.1.15 **Advarsel.** Kontroller at maskinen har typeskilt. Kontakt leverandøren hvis det ikke er tilfelle. Maskiner uten typeskilt må IKKE brukes, fordi de kan ikke identifiseres og kan være farlige.

3.1.16 **Advarsel.** IKKE forsøk å endre sikkerhetsventilens og sikkerhetsanordningenes kalibrering på noen måte.

3.1.17 **Advarsel.** IKKE endre originaldiameteren til dysens stråle.

3.1.18 **Advarsel.** IKKE flytt maskinen ved å dra i STRØMLEDNINGEN.

3.1.19 **Advarsel.** Unngå at kjøretøy kjører over høytrykksslangen.

3.1.20 **Advarsel.** IKKE flytt maskinen ved å dra i høytrykksslangen.



3.1.21 **Advarsel.** Hvis høytrykksstrålen rettes mot dekk, dekkventiler og andre trykksatte deler, utgjør den en potensiell fare. Unngå bruk av rotordysen, og hold alltid strålen på minst 30 cm avstand under vaskingen.

3.1.22 **Advarsel.** Det er forbudt å bruke IKKE originalt tilbehør eller tilbehør som ikke er spesifikt for modellen. Det er forbudt å utføre endringer på maskinen. Utføring av endringer fører til bortfall av samsvarserklæringen og fritar produsenten fra sivil- og strafferettslig ansvar.

3.2 ADVARSLER: SIKKERHETSMESSIGE FORBUD (funksjon som trykksprøyte)

3.2.1 IKKE bruk maskinen uten å være iført verneklær som øyevern (briller eller maske) og åndedrettsvern.

3.2.2 IKKE skyll deg selv eller andre med vann for å rengjøre klær, sko og strømper.

3.2.3 Det er strengt forbudt for barn i alle aldre, gravide og ukyndige å bruke maskinen. Hold maskinen unna barn og dyr.

3.2.4 IKKE sprøyt i nærheten av fiskevann.

3.2.5 IKKE bruk maskinen hvis du er trøtt, syk eller har inntatt alkohol, narkotiske stoffer eller medisiner som kan påvirke den fysiske og mentale tilstanden.

3.2.6 Det er strengt forbudt å spise, drikke eller røyke under bruk av maskinen. IKKE inhaler damper eller dråper fra den kjemiske løsningen. Ved kontakt med løsningen, kontakt lege umiddelbart.

3.2.7 IKKE bruk maskinen hvis deler er ødelagt og/eller er i dårlig tilstand. Bruk kun originale deler anbefalt av produsenten.

3.2.8 IKKE forsøk å endre eller trykksette maskinen med andre anordninger på noen måte.

3.2.9 IKKE bruk maskinen i eksplosjons- eller brannfarlige omgivelser.

3.2.10 IKKE bruk maskinen med høy temperatur over lang tid.

3.2.11 IKKE rett maskinens stråle mot deler under spenning eller deg selv for å unngå risiko for kortslutning.

3.2.12 IKKE senk maskinen ned i vann for rengjøring, eller sprut vann på den.

3.2.13 IKKE bruk løsemidler, svært sure eller basiske løsninger og/eller brennbare væsker sammen med maskinen.

3.2.14 IKKE bruk apparatet når temperaturen er under 0 °C. Frostskader dekkes ikke av garantien.

3.2.15 IKKE slipp ut kjemiske løsninger. IKKE slipp ut vann og kjemiske løsninger ved skylling og rengjøring av maskinen.



3.3 ADVARSLER: SIKKERHETSMESSIGE PÅBUD (funksjon som høytrykksspyler)

3.3.1 **Advarsel.** Alle strømførende deler MÅ BESKYTTES mot vannstrålen.

3.3.2 **Advarsel.** Den elektriske tilkoblingen må utføres av en fagkyndig elektriker i samsvar med standard IEC 60364-1. Det anbefales å installere en jordfeilbryter som avbryter strømforsyningen til maskinen hvis lekkasjestrømmen til jord overstiger 30 mA for 30 ms, eller en kontrollanordning for jordkretsen.

3.3.3 **Advarsel.** UNDER start kan maskinen forårsake nettforstyrrelser.

3.3.4 **Advarsel.** Bruk av jordfeilbryter betyr økt sikkerhet for brukeren (30 mA).

3.3.5 **Advarsel.** For modellene uten støpsel må installasjonen utføres av kvalifisert personale.

3.3.6 **Advarsel.** Bruk kun godkjente skjøteledninger med et egnet tverrsnitt.

3.3.7 **Advarsel.** Koble alltid fra hovedbryteren når maskinen forlates uten tilsyn.

3.3.8 

Advarsel. Det høye trykket kan føre til at deler slynges ut. Bruk personlig verneutstyr.

3.3.9 **Advarsel.** TREKK UT støpslet før det utføres arbeid på maskinen.

3.3.10 **Advarsel.** Før du trykker inn pistolhåndtaket må du holde GODT FAST i pistolhåndtaket for å fange opp rekylen.

3.3.11 **Advarsel.** FØLG vannverkets forskrifter. I henhold til IEC 60335-2-79 kan maskinen kun kobles til drikkevannsforsyningen hvis vanntilførselen til maskinen er utstyrt med tilbakestrømningsbeskyttelse av typen BA i samsvar med standard EN 12729. Tilbakestrømningsbeskyttelsen kan bestilles hos produsenten.

3.3.12 **Advarsel.** Vann som renner inn i tilbakestrømningsbeskyttelsene klassifiseres ikke som drikkevann.

3.3.13 **Advarsel.** Vedlikehold og/eller reparasjoner av elektriske komponenter MÅ utføres av kvalifisert personale.

3.3.14 **Advarsel.** SLIPP UT resttrykket før slangen kobles fra maskinen.

3.3.15 **Advarsel.** KONTROLLER før hver bruk og jevnlig at skruene er strammet skikkelig og at ingen av delene er slitte eller defekte.

3.3.16 **Advarsel.** BRUK utelukkende vaskemidler som ikke kan forårsake korrosjon på dekklaget til høytrykksslangen/strømledningen.

3.3.17 **Advarsel.** HOLD personer og dyr på minst 15 meters avstand.



3.3.18 Advarsel. Denne maskinen skal brukes med vaskemidler som leveres eller anbefales av produsenten. Hvis du bruker andre vaskemidler eller kjemiske produkter, kan det virke negativt inn på maskinens sikkerhet.

3.3.19 Advarsel. Unngå at vaskemidlet kommer i kontakt med huden, og spesielt øynene! Ved kontakt med øynene, skyll med rent vann og kontakt lege umiddelbart!

3.3.20 Advarsel. Høytrykksslangene, slangekoblingene og leddene er viktige elementer for sikker drift av maskinen. Bruk kun høytrykksslanger, slangekoblinger og ledd som anbefales av produsenten.

3.3.21 Advarsel. For å kunne garantere sikker drift av maskinen må du kun bruke originale reservedeler fra produsenten eller godkjente av produsenten.

3.3.22 Advarsel. Ved bruk av skjøteledning må støpslet og stikkontakten være vanntette.

3.3.23 Advarsel. Uegnede skjøteledninger kan være farlige. Ved bruk av skjøteledning, velg en som er egnet til utendørsbruk, og pass på at tilkoblingen holdes tørr og over bakkenivå. Det anbefales å bruke en kabeltrommel, som blir liggende minst 60 mm over bakknivå.

3.3.24 Advarsel. Slå av maskinen og koble den fra strømmen før montering, rengjøring, justering, vedlikehold, oppbevaring og transport.

3.3.25 Advarsel. Sett rengjøringssettet for rørledninger inn til det røde merket før maskinen slås på.

3.4 ADVARSLER: SIKKERHETSMESSIGE PÅBUD (funksjon som trykksprøyte)

3.4.1 Bruk maskinen i godt ventilerte lokaler og omgivelser.

3.4.2 Følg nøye sikkerhetsreglene for bruk av plantevernmidler.

3.4.3 Bruk utelukkende produkter godkjent av kompetente myndigheter, og følg nøye produsentens instruksjoner på emballasjen.

3.4.4 Vask hender, ansikt og klær etter bruk.



4 GENERELL INFORMASJON (FIG. 1)/SIDE 3

4.1 Hvordan bruke bruksanvisningen

Bruksanvisningen er en viktig del av maskinen. Ta vare på den for senere bruk. Les bruksanvisningen grundig før installasjon og bruk. Hvis du selger maskinen, må bruksanvisningen overlates til den nye eieren.

4.2 Levering

Maskinen leveres delvis demontert inni en pappeske.

Sammensetningen av leveringen er vist på fig. 1.

4.2.1 Vedlagt dokumentasjon

- **A1** Bruks- og vedlikeholdsanvisning
- **A2** Sikkerhetsregler
- **A3** Samsvarserklæring
- **A4** Garantiregler

4.3 Kassering av emballasjen

Emballasjen er fremstillet i miljøvennlige materialer. Uansett må den resirkuleres eller avhendes i samsvar med gjeldende regelverk.

5 TEKNISK INFORMASJON (FIG. 1)/SIDE 3

5.1 Tiltenkt bruk

Maskinen er beregnet til hjemmebruk for rengjøring av kjøretøy, maskiner, båter, bygninger osv. for å fjerne hardnakket skitt ved bruk av rent vann og biologisk nedbrytbare kjemiske vaskemidler, og som trykksprøyte for vannholdige løsninger.

Rengjøring av kjøretøymotorer er kun tillatt dersom det skitne vannet kastes i overensstemmelse med gjeldende lover.

- Vannets matetemperatur: **Se maskinens typeskilt.**
- Vannets matetrykk: **min. 0,1 MPa - maks 1 MPa**.
- Omgivelsestemperatur ved drift: **Over 0 °C**.

Maskinen er i samsvar med standard IEC 60335-1 og IEC 60335-2-79.

5.2 Bruker

Ikonet på fig. 1 viser hvilken bruker som kan bruke maskinen (profesjonell eller ikke profesjonell).

5.3 Hoveddeler

- **B2** Lanse
- **B3** Pistolhåndtaket med sikring
- **B4** Strømledning med støpsel
- **B5** Høytrykksslange
- **B6** Væsketank
- **E** Dyse
- **H** Oppstartsanordning
- **I** Kontrollspak for vannstrålen
- **L** Vannfilter
- **N** Kontrollspak for trykksprøyte

5.3.1 Tilbehør (hvis følger med leveringen - se fig. 1)

C1	Verktøy for rengjøring av dyse	**C12**	Spak
C2	Rotordyse	**C14**	Hjul
C3	Håndtak	**P1**	Håndtak
C5	Slangetrommel	**P2**	Lanse
C8	Børstesett for store overflater	**P3**	Utløpsslange
		P4	Sprøytedyse
C9	Adapter	**P5**	Pistolhåndtakets filter
C10	Skruer og bolter	**P6**	Tankfilter
C11	Veggkonsoll	**A12**	Spaklås

5.4 Sikkerhetsanordninger

- Oppstartsanordning (**H**)

  Oppstartsanordningen hindrer en utilsiktet bruk av maskinen.

Advarsel – fare!

Ikke forsøk å endre sikkerhetsventilens kalibrering på noen måte.

- Sikkerhets- og/eller trykkbegrensningsventil.

  Sikkerhetsventilen fungerer også som trykkbegrensningsventil. Når pistolhåndtaket slippes, åpnes sikkerhetsventilen og vannet resirkulerer enten gjennom pumpeinnløpet eller renner ut på bakken.
- Sikring (**D**): Unngår tilfeldig vannstråle.
- Varmevern: Stopper maskinen ved overbelastning.

6 INSTALLASJON (FIG. 2)/SIDE 4

6.1 Montering

Advarsel – fare!

Maskinen må være koblet fra strømmen ved installasjon og montering.

For monteringssekvensen se **fig. 2**.

6.2 Montering av rotordysen

Med rotordysen oppnås en enda mer effektiv vasking.

Bruk av rotordysen kan føre til et trykkfall på 25 % i forhold til trykket som oppnås med den justerbare dysen. Bruk av rotordysen gir allikevel en større vaskekraft pga. vannstrålens roterende effekt.

6.3 Elektrisk tilkobling

Advarsel – fare!

Kontroller at nettspenningen og -frekvensen (V/Hz) stemmer overens med det som er oppgitt på typeskiltet (fig. 2).

6.3.1 Ved bruk av skjøteledninger

Tverrsnittet til skjøteledninger som brukes må være proporsjonalt med lengden, det vil si at jo lenger skjøteledningen er, jo større må tverrsnittet være. Se tabell I.

6.4 Vanntilkobling (funksjon som høytrykksspyler)

Advarsel – fare!

Ta inn kun filtrert eller rent vann. Vanntilførselen må som et minimum være tilsvarende pumpens angitte vannkapasitet.

Plasser maskinen så nær vanntilførselen som mulig.

6.4.1 Tilkoblingsåpninger

- ● Vannutløp (OUTLET)
- ■ Vanninnløp med filter (INLET)

6.4.2 Tilkobling til det lokale vannverket

Maskinen kan bare kobles til drikkevannsforsyningen hvis vanntilførselen til maskinen er utstyrt med tilbakestrømningsbeskyttelse med tømningsmulighet i samsvar med gjeldende bestemmelser. Pass på at slangen har en diameter på minst 13 mm, er forsterket og er maks 25 m lang.

6.4.3 Innsuging av vann fra åpne beholdere

1) Fest sugeslangen med filteret til vanninnløpet (INLET) og senk den helt ned på bunnen av beholderen.
2) Slipp ut luften i maskinen:

a) Løsne lansen.

b) Start maskinen og trykk inn pistolhåndtaket helt det renner ut vann uten luftbobler.

3) Slå av maskinen og stram til lansen igjen.

Merk: Maks sugehøyde er 0,5 m. Det anbefales å fylle sugeslangen før bruk.

7 JUSTERINGER (FIG. 3)/SIDE 5

7.1 Justering av dysen

Drei på dysen (**E**) for å justere vannstrålen.

NO

8 INFORMASJON OM BRUK (FIG. 4)/SIDE 6

Advarsel – fare!

Kontroller at maskinen står på et solid og sikkert underlag. Bruk maskinen i loddrett stilling. Ikke dekk til eller bruk maskinen i miljøer med dårlig ventilasjon.

VIKTIG! **Ikke bruk maskinen uten vann, fordi tørrgang kan skade pumpen.**

8.1.1 Kontroller (funksjon som trykksprøyte)

- Oppstartsanordning (**H**).
- Kontrollspak for trykksprøyte (**N**).

8.1.2 Klargjøring

Fyll opp tanken (B6). Prøv først maskinen med rent vann før du tilsetter kjemiske løsninger. Gjør klar den kjemiske løsningen i en egen beholder. Hell løsningen i tanken (B6). Ikke fyll tanken over maks angitt nivå.

Skru lokket godt igjen. Rengjør tanken med rent vann hvis det brukes en annen løsning. Ikke søl ut vannet brukt til skyllingen.

8.1.3 Oppstart (se fig. 4)

Drei oppstartsanordningen (H) til pos. (ON/I for funksjon som trykksprøyte). Trykk på kontrollspak for trykksprøyte (N) for å åpne strømningen, og lås sikringen (A12) for å holde strømningen åpen.

8.1.4 Stopp

Slipp kontrollspak for trykksprøyte (N) og drei oppstartsanordningen (H) til pos. (0) for å slå av maskinen.

VIKTIG! Ikke la maskinen være slått på i mer enn 5 minutter når håndtaket er sluppet.

8.1.5 Ute av funksjon

Slipp kontrollspak for trykksprøyte (N) og drei oppstartsanordningen (H) til pos. (0) for å slå av maskinen og slippe ut trykket fra håndtaket. Ha den gjenværende løsningen i en egen beholder og oppbevar den i henhold til produsentens instruksjoner. Ikke slipp ut den gjenværende løsningen etter bruk. For å forlenge maskinens levetid må den skylles og tørkes etter bruk før den settes bort til oppbevaring. Mange løsninger kan tørke ut og stivne hvis de blir igjen i tanken, og blokkere dysen, ventilen og slangen.

8.2.1 Kontroller (funksjon som høytrykksspyler)

- Oppstartsanordning (**H**).
- Kontrollspak for vannstrålen (**I**).

8.2.2 Oppstart (se fig. 4)

1) Åpne vannkranen helt.
2) Frigjør sikringen (**D**).
3) Trykk inn pistolhåndtaket noen sekunder og start maskinen med oppstartsanordningen (ON/II funksjon som høytrykksspyler).

- **Når pistolhåndtaket slippes**, vil det dynamiske trykket automatisk stoppe den elektriske motoren.
- **Når pistolhåndtaket trykkes inn**, synker trykket automatisk, den elektriske motoren startes og trykket gjenopprettes med en ubetydelig forsinkelse.
- For en korrekt bruk av må ikke pistolhåndtaket **slippes** og **trykkes inn** på **mindre** enn 4-5 sekunder.

Ikke bruk maskinen på tørrgang, fordi den kan skades. Kontroll at maskinen alltid er riktig forsynt med vann.

8.2.3 Stopp

1) Drei oppstartsanordningen til pos. (0 OFF).
2) Trykk inn pistolhåndtaket for å slippe ut luften i rørledningene.
3) Sett på sikringen (**D**).

8.2.4 Oppstart igjen

1) Frigjør sikringen (**D**).
2) Trykk inn pistolhåndtaket for å slippe ut luften i rørledningene.
3) Drei oppstartsanordningen til pos. (ON/II).

8.2.5 Ute av funksjon

1) Lukk vannkranen.
2) Slipp ut resttrykket ved å trykke inn pistolhåndtaket helt til det ikke renner vann ut av maskinen.
3) Slå av maskinen (0 OFF).
4) Trekk støpslet ut av stikkontakten.
5) Sett på sikringen (**D**) for pistolhåndtaket.

8.2.6 Råd for korrekt vasking

Løs opp skitt ved å påføre vaskemiddelet på den tørre overflaten. På vertikale flater begynner du nederst og jobber deg oppover. La vaskemidlet virke i 1-2 minutter, men overflaten må ikke tørke. Bruk høytrykksstrålen minst 30 cm fra overflaten og arbeid nedenfra og opp. Unngå at skyllevannet renner på flater som ennå ikke er vasket.

I noen tilfeller kan det være nødvendig å bruke vaskebørster for å fjerne skitten.

Bruk av høyt trykk er ikke alltid den beste løsningen for et godt vaskeresultat ettersom noen flater kan bli ødelagt. Unngå å bruke den justerbare dysens rette stråle og rotordysen på skånsomme og lakkerte deler samt trykksatte deler (f.eks. dekk, dekkventiler, osv.).

En god vaskeeffekt avhenger i like stor grad av vanntrykket som vannmengden.

9 VEDLIKEHOLD (FIG. 5)/SIDE 311

Alle vedlikeholdsinngrep som ikke beskrives i dette kapittelet skal utføres ved et autorisert servicesenter.

Advarsel – fare!

Trekk støpslet ut av stikkontakten før vedlikehold av maskinen.

9.1 Rengjøring av dysen (funksjon som høytrykkspyler)

1) Ta lansen av pistolhåndtaket.
2) Fjern skitt fra åpningen i dysen (**E-C2**) med verktøyet (**C1**).

9.2 Rengjøring av dysen (funksjon som trykksprøyte)

1) Demonter dysen (**P4**).
2) Skyll med rent vann.

9.3 Rengjøring av filteret (funksjon som høytrykksspyler)

Kontroller sugefilteret (**L**) før hver bruk, og rengjør som beskrevet ved behov.

9.4 Rengjøring av filtrene (funksjon som trykksprøyte)

Rengjør alltid filtrene. Rengjør pistolhåndtakets filter (**P5**) etter hver bruk. Hvis strålens kapasitet er redusert, løsne svivelen nederst på håndtaket (**P1**), ta ut og skyll pistolhåndtakets filter (**P5**) med rent vann, og sett det på plass igjen.

Rengjør tankfilteret (**P6**) etter hver bruk. Åpne tanklokket, trekk ut sugeslangen, ta ut og skyll filteret (**P6**) med rent vann, og sett det på plass igjen.

9.5 Oppbevaring

Kjør maskinen med en ikke-korroderende og giftfri frostvæske før den settes bort for vinteren.

Oppbevar maskinen på et tørt og frostsikkert sted.

10 OPPBEVARING OG TRANSPORT (FIG. 5)/SIDE 311

Lagre tilbehøret som vist på fig. 5.

Transporter maskinen som vist på fig. 5.

NO

11 FEILSØKING

Funksjon som høytrykksspyler		
Problem	**Mulige årsaker**	**Løsninger**
Pumpen virker ikke ved foreskrevet trykk	Slitt dyse	Skift ut dysen
	Vannfilteret er tilsmusset	Rengjør filteret (**L**) (fig. 5)
	For lavt vanntrykk	Åpne vannkranen helt
	Luft suges inn i systemet	Kontroller koblingene
	Luft i pumpen	Slå av maskinen og bruk pistolhåndtaket helt til vannstrømmen er jevn. Slå på maskinen igjen.
	Sugehøyde på over 0,5 m fra åpen beholder	Reduser sugehøyden
Plutselig forandring i pumpetrykk	Vanninntak fra ekstern tank	Koble maskinen til vannettet
	For høy matetemperatur til vannet	Senk temperaturen
	Tilstoppet dyse	Rengjør dysen (fig. 5)
	Sugefilteret (**L**) er skittent	Rengjør filteret (**L**) (fig. 5)
Motoren summer, men vil ikke starte	For lav matespenning	Sjekk spenningen i strømnettet (fig. 2)
	Spenningstap ved bruk av skjøteledning	Kontroller skjøteledningens karakteristikker
	Maskinen har ikke vært i bruk på lenge	Kontakt et autorisert servicesenter
	Problem med TSS-utstyret	Kontakt et autorisert servicesenter
Den elektriske motoren starter ikke	Ingen strømforsyning	Sjekk at støpselet sitter riktig i stikkontakten og at strømmen ikke er gått (*)
	Problem med TSS-utstyret	Kontakt et autorisert servicesenter
Vannlekkasje	Slitte tetninger	La et autorisert servicesenter skifte ut tetningene
Unormalt mye støy	For høy vanntemperatur	Senk temperaturen (se tekniske data)
Oljelekkasje	Slitte tetninger	Kontakt et autorisert servicesenter
Maskinen starter selv om pistolhåndtaket er sluppet	Høytrykkssystemet eller pumpens hydraulikksystem er ikke tett	Kontakt et autorisert servicesenter
Ikke noe vann når pistolhåndtaket trykkes inn (med tilkoblet vannslange)	Tilstoppet dyse	Rengjør dysen (fig. 5)
Funksjon som trykksprøyte		
Problem	**Mulige årsaker**	**Løsninger**
Pumpen er i trykk, men det renner ikke ut væske	For tykk løsning	Bland ut med vann
	Kretsen er full av belegg eller innsnevringer	Skyll med rent vann og fjern ev. innsnevringer Kontakt et autorisert servicesenter hvis problemet vedvarer.
	Tilstoppede filter eller dyser	Kontroller og rengjør filtrene (P5) og (P6) og dysene (P4)
	Filtrene er ikke satt riktig inn	Rengjør filtrene (P5)/sett dem riktig inn
	Tom tank	Fyll opp tanken

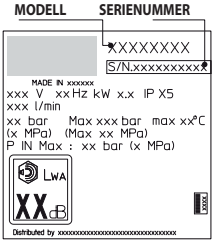

(*) Hvis motoren stopper under drift og ikke starter igjen, vent 2-3 minutter før du prøver igjen (**varmevernet er utløst**).
Kontakt kundeservice hvis feilen oppstår mer enn en gang.

NO

12 HVORDAN UNNGÅ Å SKADE FLATENE

ADVARSEL

12.1 Bruk av maskinen til vasking av dekk kan skade dekkene og være farlig.
12.2 Ikke rett høytrykksvannstrålen direkte mot dekket.
12.3 Bruk alltid maskinen med laveste trykk ved vasking i nærheten av hjul og dekk.
12.4 Bruk aldri turbolansen til vasking av kjøretøy.
12.5 For mer informasjon les avsnittet: **"8.2.6 Råd for korrekt vasking"**.



EU-samsvarserklæring

Annovi Reverberi S.p.A., Bomporto (Mo), Italia, erklærer at følgende AR Blue Clean maskin/er:

Maskinbenevnelse	Høytrykksspyler	
Modellnr.	**2.A DHS**	**2.A DHS PE**
Effektforbruk	2,2 kW	2,2 kW

er i samsvar med følgende europeiske direktiver: 2006/42/EF, 2014/35/EU, 2011/65/EU, 2015/863/EU, 2012/19/EU, 2014/30/EU, 2000/14/EF (Italiensk lovdekret nr. 262/2002).

og er produsert i samsvar med følgende standarder eller standardiserte dokumenter: EN 60335-1; EN 60335-2-79; EN 55014-1; EN 55014-2; EN 61000-3-2; EN 61000-3-3; EN 61000-3-11; EN 60704-1; EN 62233; EN IEC 63000.

Navn og adresse på den personen som har fullmakt til å utferdige den tekniske dokumentasjonen: Stefano Reverberi / AR Daglig leder Via ML King, 3 - 41122 Modena, Italia

I henhold til direktiv 2000/14/EF har prosedyren for samsvarsvurderingen blitt utført i samsvar med Vedlegg V.

Modellnr.	**2.A DHS**	**2.A DHS PE**
Målt lydeffektnivå:	90,3 dB (A)	90,3 dB (A)
Garantert lydeffektinivå:	93 dB (A)	93 dB (A)

NO

Dato : 15.09.2021 - **MODENA (Italia)**

Stefano Reverberi /Daglig leder

Garanti

Garantiens gyldighet følger gjeldende lover i landet hvor produktet selges (hvis ikke annet er oppgitt av produsenten).
Dersom produktet er mangelfullt på grunn av material- eller konstruksjonsfeil eller manglende overensstemmelse med kravene, vil produsenten, i garantiperioden, skifte ut defekte deler eller reparere/skifte ut rimelig slitte deler.
Garantien dekker ikke slitasjeutsatte deler (ventil, stempel, vanntetning, oljetetning, fjærer, O-ringer, tilbehør som slange, pistolhåndtaket, børster, hjul osv.).
Garantien dekker ikke feil forårsaket av eller som resultat av:

- feil bruk, ikke tillatt bruk, skjødesløshet,
- utleie eller profesjonell bruk når produktet er solgt til hjemmebruk,
- manglende overhold av vedlikeholdsforskriftene i bruksanvisningen,
- reparasjoner utført av uautorisert personale eller uautoriserte servicesenter,
- bruk av ikke originale reservedeler eller tilbehør,
- skader forårsaket av transporten, av fremmedlegemer eller ukjente stoffer, ulykker,
- problemer vedrørende lagring eller oppbevaring.

For en gyldig garanti må det fremvises kvittering.

For service, kontakt forhandleren hvor maskinen er kjøpt

Tekniske data

Tekniske data	Måleenhet	2.A DHS	2.A DHS PE
Kapasitet	l/min	5,5	5,5
Maks kapasitet	l/min	7,66	7,66
Trykk	MPa	10,7	10,7
Maks trykk	MPa	16	16
Effekt	kW	2,2	2,2
Maks matetemperatur	°C	50	50
Maks matetrykk	MPa	1	1
Pistolhåndtakets rekyl ved maks trykk	N	13,4	13,4
Olje for pumpe	kg	-	-
Beskyttelsesklasse	-	II / ⧈	II / ⧈
Motorisolering	Klasse	F	F
Motorbeskyttelse	-	IPX5	IPX5
Spenning	V~/Hz	220-240~/50	220-240~/50
Maks tillatt nettimpedans	Ω	-	-
Lydtrykknivå L_{pA} (EN 60704-1) (K = 2,5 dB(A))	dB (A)	78,8	78,8
Lydeffektnivå L_{WA} (EN 60704-1) (K = 2,5 dB(A))	dB (A)	93	93
Maskinens vibrasjoner (K = 1 m/s^2):	m/s^2	<2,5	<2,5
Vekt	kg	11,6	11,6

Tekniske data Trykksprøyte

Tekniske data	Måleenhet	2.A DHS	2.A DHS PE
Effektforbruk	W	35	35
Tankens volum	l	0,8	0,8
Trykk	MPa	0,3	0,3
Maks trykk	MPa	0,4	0,4
Kapasitet	l/min	0,3	0,3

Med forbehold om tekniske endringer!

1 INSTRUKCJE BEZPIECZEŃSTWA

1.1 Zakupione urządzenie jest zaawansowanym technologicznie produktem wyprodukowanym przez jednego z wiodących europejskich producentów myjek wysokociśnieniowych. Celem zawartych informacji jest umożliwienie jak najlepszego wykorzystania urządzenia, zatem należy się z nimi dokładnie zapoznać i przestrzegać podanych zaleceń. Podczas użytkowania i konserwacji urządzenia oraz podłączania jego elementów należy zachować wszelkie możliwe środki ostrożności zapewniające bezpieczeństwo własne oraz osób znajdujących się w bezpośrednim otoczeniu urządzenia. Należy dokładnie zapoznać się ze wszystkimi zasadami bezpieczeństwa i bezwzględnie ich przestrzegać. Niezastosowanie się do zaleceń może być przyczyną urazów lub poważnego uszkodzenia sprzętu.

2 OZNACZENIA BEZPIECZEŃSTWA

2.1 Należy przestrzegać zaleceń wskazanych przez oznaczenia bezpieczeństwa umieszczone na urządzeniu oraz zawarte w niniejszej instrukcji.
W instrukcji oraz na urządzeniu znajdują się wyłącznie symbole dotyczące zakupionego modelu urządzenia. Należy zawsze sprawdzać, czy symbole i oznaczenia, którymi opatrzono urządzenie, znajdują się we właściwych miejscach i są czytelne. W przeciwnym wypadku należy umieścić symbole zastępcze w pierwotnym położeniu.

⚠ Ostrzeżenie przed niebezpieczeństwem

Przed użyciem należy uważnie przeczytać niniejszą instrukcję obsługi.

Symbol E3 oznacza, że urządzenie jest przeznaczone do użytku domowego. Urządzenie nadaje się do użytkowania przez osoby o obniżonych możliwościach fizycznych, sensorycznych i umysłowych, a także przez osoby bez niezbędnego doświadczenia i wiedzy, o ile pracują one pod nadzorem lub zostały poinstruowane co do bezpiecznego użytkowania urządzenia i rozumieją zagrożenia z tym związane.

Ruchome części. Nie dotykać.

0 Przełącznik w pozycji wyłączonej

I SPRAYING MODE Przełącznik w pozycji włączonej (funkcja rozpylacza)

II WASHING MODE Przełącznik w pozycji włączonej (funkcja myjki wysokociśnieniowej)



Gwarantowany poziom mocy akustycznej

Znak zakazu informujący użytkowników o tym, że lokalne przepisy prawne mogą zabraniać podłączania produktu do sieci wodociągowej.


Znak niebezpieczeństwa ostrzegający użytkowników o tym, że nie wolno kierować strumienia wody na ludzi, sprzęt elektryczny lub na samo urządzenie.

Produkt jest oznaczony II klasą izolacji. Oznacza to, że izolacja jest wzmocniona lub podwójna.

CE Niniejszy produkt jest zgodny z wymaganiami stosownych dyrektyw europejskich.

Symbol E1 oznacza, że urządzenie **nie może być utylizowane** wraz z odpadami komunalnymi. Można przekazać je dystrybutorowi przy zakupie nowego urządzenia. Części elektryczne i elektroniczne urządzenia nie nadają się do ponownego użycia lub innych niewłaściwych form użytkowania ze względu na zawartość substancji groźnych dla zdrowia.

Stosować środki ochrony słuchu.

Stosować maskę ochronną.

Stosować środki ochrony dróg oddechowych.

Stosować rękawice ochronne.

Stosować obuwie ochronne.

Stosować odzież ochronną.



Osoby postronne powinny znajdować się w bezpiecznej odległości od urządzenia, podczas gdy jest ono używane.



3 ZASADY BEZPIECZEŃSTWA/RYZYKO RESZTKOWE

3.1 ZAKAZY DOTYCZĄCE BEZPIECZEŃSTWA (funkcja myjki wysokociśnieniowej)

3.1.1 **Ostrzeżenie.** NIE WOLNO pozwalać dzieciom używać urządzenia. Nie należy pozostawiać dzieci bez opieki, aby mieć pewność, że nie bawią się urządzeniem.

3.1.2 **Ostrzeżenie.** Niewłaściwie użytkowane myjki wysokociśnieniowe mogą być niebezpieczne.

3.1.3 **Ostrzeżenie.** NIE WOLNO używać urządzenia wraz z cieczami palnymi i toksycznymi ani innymi produktami niedostosowanymi do poprawnego sposobu użytkowania urządzenia. Wykorzystywanie urządzenia w obszarze zagrożonym pożarem lub wybuchem jest zabronione.

3.1.4 **Ostrzeżenie.** RYZYKO WYBUCHU. NIE WOLNO stosować urządzenia do rozpylania cieczy łatwopalnych.

3.1.5 **Ostrzeżenie.** NIE WOLNO kierować strumienia wody na ludzi ani na zwierzęta.

3.1.6 **Ostrzeżenie.** NIE WOLNO kierować strumienia wody na samo urządzenie, części elektryczne oraz sprzęt elektryczny.

3.1.7 **Ostrzeżenie.** NIE WOLNO korzystać z urządzenia, jeśli w zasięgu jego działania znajdują się inne osoby, chyba że mają one na sobie ubiór ochronny.

3.1.8 **Ostrzeżenie.** NIE WOLNO kierować strumienia na siebie lub inne osoby w celu wyczyszczenia odzieży lub obuwia.

3.1.9 **Ostrzeżenie.** NIE WOLNO używać urządzenia na wolnym powietrzu w czasie deszczu.

3.1.10 **Ostrzeżenie.** NIE WOLNO pozwalać używać urządzenia dzieciom ani jakimkolwiek innym osobom, które nie zapoznały się z niniejszą instrukcją.

3.1.11 **Ostrzeżenie.** NIE dotykać wtyku ani gniazda mokrymi dłońmi.

3.1.12 **Ostrzeżenie.** NIE WOLNO używać urządzenia, jeżeli przewód zasilający jest uszkodzony. Aby można było uniknąć zagrożenia bezpieczeństwa, uszkodzony przewód zasilający powinien zostać wymieniony przez producenta, pracownika autoryzowanego centrum serwisowego lub osobę o podobnych kwalifikacjach.

3.1.13 **Ostrzeżenie.** NIE WOLNO używać urządzenia, jeżeli przewód zasilający lub inne istotne części takie jak elementy zabezpieczające, węże wysokociśnieniowe lub pistolet spustowy są uszkodzone.

3.1.14 **Ostrzeżenie.** NIE WOLNO blokować spustu w położeniu roboczym.



3.1.15 Ostrzeżenie. Należy upewnić się, że tabliczka znamionowa jest przymocowana do urządzenia. W przeciwnym razie należy poinformować dystrybutora. NIE WOLNO używać urządzeń bez tabliczki znamionowej, ponieważ nie będzie można ich zidentyfikować, co jest potencjalnie niebezpieczne.

3.1.16 Ostrzeżenie. NIE WOLNO manipulować ustawieniami zaworu regulacyjnego ani pozostałych zabezpieczeń**.**

3.1.17 Ostrzeżenie. NIE WOLNO modyfikować pierwotnej średnicy strumienia dla dyszy.

3.1.18 Ostrzeżenie. NIE WOLNO przemieszczać urządzenia, ciągnąc za PRZEWÓD ZASILAJĄCY.

3.1.19 Ostrzeżenie. NIE WOLNO dopuszczać do przejeżdżania pojazdów po wężu wysokociśnieniowym.

3.1.20 Ostrzeżenie. NIE WOLNO przemieszczać urządzenia, ciągnąc za wąż wysokociśnieniowy.

3.1.21 Ostrzeżenie. Dysza wysokiego ciśnienia może być szczególnie niebezpieczna po skierowaniu jej w stronę opon, zaworów powietrza w oponach lub innych urządzeń pod ciśnieniem. Nie należy korzystać z zestawu obrotowych dysz oraz należy pilnować, aby podczas czyszczenia zawsze trzymać dyszę w odległości co najmniej 30 cm od powierzchni.

3.1.22 Ostrzeżenie. Stosowanie nieoryginalnych akcesoriów oraz akcesoriów nieprzeznaczonych do używania z danym modelem jest zabronione. Wszelkiego rodzaju modyfikacje urządzenia są zabronione. Każda modyfikacja unieważnia Deklarację zgodności i zwalania producenta z odpowiedzialności cywilnej i karnej.

3.2 ZAKAZY DOTYCZĄCE BEZPIECZEŃSTWA (funkcja rozpylacza)

3.2.1 NIE WOLNO używać tego urządzenia, o ile odpowiedni personel nie korzysta z odzieży ochronnej, takiej jak ochrona oczu (okulary lub maska) oraz ochrony dróg oddechowych.

3.2.2 NIE WOLNO używać wody z urządzenia do czyszczenia odzieży, butów i skarpet na sobie lub na innych osobach.

3.2.3 Użycie urządzenia przez dzieci, nastolatki, kobiety w ciąży i nieprzeszkolony personel jest surowo wzbronione. Urządzenie powinno znajdować się w bezpiecznej odległości od dzieci i zwierząt.

3.2.4 Nie rozpylać w pobliżu wody, w której znajdują się ryby.



3.2.5 Nie używać urządzenia w przypadku zmęczenia, złego samopoczucia lub bycia pod wpływem alkoholu, narkotyków lub leków, które mogą wpływać na stan fizyczny i psychiczny.

3.2.6 Jedzenie, picie lub palenie podczas używania urządzenia jest surowo zabronione. Nie należy wdychać oparów lub kropelek roztworu chemicznego. W przypadku kontaktu należy niezwłocznie uzyskać pomoc medyczną.

3.2.7 NIE WOLNO używać urządzenia, jeżeli części są uszkodzone i/lub w złym stanie. Używać wyłącznie oryginalnych części zamiennych zalecanych przez producenta.

3.2.8 Nie modyfikować urządzenia ani nie używać innych urządzeń do wytworzenia w nim ciśnienia.

3.2.9 Nie używać urządzenia w miejscach, w których istnieje potencjalne zagrożenie wybuchem lub pożarem.

3.2.10 Nie używać urządzenia w wysokiej temperaturze przez dłuższy czas.

3.2.11 Nie kierować strumienia z urządzenia na części elektryczne pod napięciem ani na siebie, aby uniknąć ryzyka zwarcia.

3.2.12 Nie zanurzać urządzenia w wodzie w celu umycia go ani nie rozpylać na nie wody.

3.2.13 Nie używać z urządzeniem rozpuszczalników, roztworów silnie kwasowych lub zasadowych ani palnych cieczy.

3.2.14 Nie używać urządzenia, jeśli temperatura spadnie poniżej 0 °C. Gwarancja nie obejmuje uszkodzeń spowodowanych mrozem.

3.2.15 Nie dopuszczać do rozprzestrzeniania się substancji chemicznych w środowisku. Nie dopuszczać do rozprzestrzeniania się wody i roztworów chemicznych w środowisku podczas mycia i płukania urządzenia.

3.3 NAKAZY DOTYCZĄCE BEZPIECZEŃSTWA (funkcja myjki wysokociśnieniowej)

3.3.1 **Ostrzeżenie.** Wszystkie przewody elektryczne MUSZĄ BYĆ CHRONIONE przed strumieniem wody pod ciśnieniem.

3.3.2 **Ostrzeżenie.** Połączenie ze źródłem zasilania powinno być wykonane przez wykwalifikowanego elektryka i zgodne z normą IEC 60364-1. Należy zastosować wyłącznik różnicowoprądowy, który odetnie zasilanie w przypadku, gdy upływ prądu do uziemienia przekroczy 30 mA w czasie 30 ms, lub zabezpieczenie ziemnozwarciowe.



3.3.3 **Ostrzeżenie.** PODCZAS uruchomienia urządzenie może wywołać zakłócenia sieciowe.

3.3.4 **Ostrzeżenie.** Wyłącznik różnicowoprądowy zapewni użytkownikowi dodatkowe zabezpieczenie (30 mA).

3.3.5 **Ostrzeżenie.** Modele dostarczane bez wtyku muszą być montowane przez wykwalifikowany personel.

3.3.6 **Ostrzeżenie.** Należy korzystać wyłącznie z atestowanych przedłużaczy elektrycznych o odpowiednim przekroju przewodu.

3.3.7 **Ostrzeżenie.** Przed pozostawieniem urządzenia bez dozoru należy każdorazowo wyłączać je wyłącznikiem głównym.

3.3.8 

Ostrzeżenie. Wysokie ciśnienie może spowodować odbijanie się części. Należy korzystać z kompletnego zestawu odzieży ochronnej (PPE) i sprzętu niezbędnego do zachowania bezpieczeństwa operatora.

3.3.9 **Ostrzeżenie.** Przed rozpoczęciem pracy przy urządzeniu należy WYJĄĆ wtyk z gniazda.

3.3.10 **Ostrzeżenie.** Przed wciśnięciem spustu CHWYCIĆ mocno pistolet, aby zapobiec odrzutowi.

3.3.11 **Ostrzeżenie.** PRZESTRZEGAĆ lokalnych przepisów związanych z dostarczaniem wody. Zgodnie z normą IEC 60335-2-79 urządzenie może być podłączane do sieci wodociągowej tylko wtedy, gdy wąż jest wyposażony w przerywacz próżni ze spustem zgodnym z wymogami normy EN 12729, typ BA. Przerywacz próżni można zamówić u producenta.

3.3.12 **Ostrzeżenie.** Woda przechodząca przez przerywacz próżni nie nadaje się do picia.

3.3.13 **Ostrzeżenie.** Konserwację i/lub naprawę elementów elektrycznych POWINNI przeprowadzać wykwalifikowani specjaliści.

3.3.14 **Ostrzeżenie.** USUNĄĆ ciśnienie resztkowe przed odłączeniem węża od urządzenia.

3.3.15 **Ostrzeżenie.** SPRAWDZAĆ przed każdym użyciem i okresowo, czy wszystkie śruby są właściwie dokręcone, a części urządzenia nie są uszkodzone ani zużyte.

3.3.16 **Ostrzeżenie.** STOSOWAĆ WYŁĄCZNIE detergenty, które nie są żrące dla materiałów powierzchniowych węża wysokociśnieniowego i przewodu zasilającego.

3.3.17 **Ostrzeżenie.** Osoby lub zwierzęta MUSZĄ znajdować się w odległości co najmniej 15 m.



3.3.18 Ostrzeżenie. Ze względów konstrukcyjnych z urządzeniem należy stosować odpowiednie detergenty, dostarczone lub zalecane przez producenta. W przypadku korzystania z innych detergentów lub środków chemicznych poziom bezpieczeństwa urządzenia może ulec obniżeniu.

3.3.19 Ostrzeżenie. Nie dopuszczać do kontaktu detergentu ze skórą, a szczególnie z oczami! W przypadku kontaktu z oczami wypłukać oczy dużą ilością wody i niezwłocznie uzyskać pomoc medyczną!

3.3.20 Ostrzeżenie. Węże wysokociśnieniowe, elementy instalacyjne oraz złącza mają największy wpływ na bezpieczeństwo korzystania z urządzenia. Należy korzystać z węży wysokociśnieniowych, elementów instalacyjnych i złącz zalecanych przez producenta.

3.3.21 Ostrzeżenie. Aby zapewnić bezpieczną pracę urządzenia, należy stosować wyłącznie oryginalne części pochodzące od producenta lub części dopuszczone przez niego do użytku.

3.3.22 Ostrzeżenie. Jeżeli używany jest przedłużacz, wtyk i gniazdo muszą być wodoodporne.

3.3.23 Ostrzeżenie. Korzystanie z nieodpowiednich przedłużaczy może być niebezpieczne. Wykorzystywane przedłużacze powinny być przeznaczone do użytku na wolnym powietrzu, a złącza powinny być zawsze suche i nie znajdować się na podłożu. Zaleca się zastosowanie bębna do przewodu zasilającego, który utrzymuje gniazdo co najmniej 60 mm nad ziemią.

3.3.24 Ostrzeżenie. Wyłączyć urządzenie i odłączyć je od źródła zasilania przed montażem, czyszczeniem, regulacją, konserwacją, przechowywaniem i transportem.

3.3.25 Ostrzeżenie. Przed włączeniem urządzenia wsunąć zestaw do czyszczenia odpływu aż po czerwone oznaczenie.

3.4 NAKAZY DOTYCZĄCE BEZPIECZEŃSTWA (funkcja rozpylacza)

3.4.1 Urządzenie musi być używane w miejscach dobrze wentylowanych.

3.4.2 Należy ściśle przestrzegać zasad bezpieczeństwa dotyczących stosowania pestycydów.

3.4.3 Należy używać wyłącznie produktów zatwierdzonych przez kompetentne władze i ściśle przestrzegać instrukcji podanych przez producenta na opakowaniu.

3.4.4 Po użyciu umyć ręce, twarz i wyprać odzież.



4 INFORMACJE OGÓLNE (RYS. 1)/STRONA 3

4.1 Korzystanie z instrukcji obsługi

Niniejsza instrukcja obsługi jest integralną częścią urządzenia i powinna zostać zachowana na przyszłość. Należy wnikliwie zapoznać się z nią przed przystąpieniem do montażu i użytkowania urządzenia. Przy sprzedaży osoba sprzedająca musi przekazać instrukcję nowemu właścicielowi wraz z urządzeniem.

4.2 Dostawa

Urządzenie jest dostarczane częściowo zmontowane w kartonowym opakowaniu.

Opakowanie przedstawiono na rys. 1.

4.2.1 Dokumentacja dostarczana wraz z urządzeniem

A1 Instrukcja obsługi i konserwacji
A2 Instrukcje bezpieczeństwa
A3 Deklaracja zgodności
A4 Warunki gwarancji

4.3 Usuwanie opakowania

Materiały opakowaniowe nie stanowią zagrożenia dla środowiska, ale powinny być poddawane ponownemu przetworzeniu lub utylizowane zgodnie z prawem obowiązującym w kraju użytkowania.

5 INFORMACJE TECHNICZNE (RYS. 1)/STRONA 3

5.1 Zamierzone zastosowanie

Urządzenie jest przeznaczone do użytku indywidualnego, do czyszczenia pojazdów, maszyn, łodzi, murów itp., do usuwania uporczywego brudu przy pomocy czystej wody i detergentów podlegających biodegradacji, a także jako rozpylacz do roztworów wodnych. Silniki pojazdów można myć myjką tylko wtedy, gdy brudna woda jest utylizowana zgodnie z obowiązującym prawem.

- Temperatura wody wlotowej: **patrz tabliczka znamionowa urządzenia**.
- Ciśnienie wody wlotowej: **min. 0,1 MPa – maks. 1 MPa**.
- Temperatura robocza otoczenia: **powyżej 0 °C**.

Urządzenie jest zgodne z wymaganiami norm IEC 60335-1 oraz IEC 60335-2-79.

5.2 Użytkownik

Symbol przedstawiony na rys. 1 wskazuje użytkownika, dla którego przeznaczone jest urządzenie (specjalista lub amator).

5.3 Główne podzespoły

B2 Lanca
B3 Pistolet spustowy z zamkiem bezpieczeństwa
B4 Przewód zasilający z wtykiem
B5 Wąż wysokociśnieniowy
B6 Zbiornik na roztwór
E Dysza
H Urządzenie uruchamiające
I Dźwignia sterowania strumieniem wody
L Filtr wody
N Dźwignia sterowania rozpylaczem

5.3.1 Akcesoria (jeżeli dotyczy – patrz rys. 1)

C1 Narzędzie do oczyszczania dyszy
C2 Zestaw z dyszą obrotową
C3 Uchwyt
C5 Szpula węża
C8 Zestaw ze szczotką do dużych powierzchni
C9 Adapter
C10 Śruby
C11 Wsporniki
C12 Dźwignia
C14 Koła
P1 Uchwyt
P2 Lanca
P3 Wąż doprowadzający
P4 Dysza rozpylacza
P5 Filtr pistoletu spustowego
P6 Filtr zbiornika
A12 Zamek dźwigni

5.4 Zabezpieczenia

- Starter (**H**)
  Zapobiega przypadkowemu uruchomieniu urządzenia.

Ostrzeżenie przed niebezpieczeństwem!
Nie wolno manipulować ustawieniami zaworu bezpieczeństwa.

- Zawór bezpieczeństwa i/lub zawór ograniczający ciśnienie.
  Zawór bezpieczeństwa działa również jako zawór ograniczający ciśnienie. Po zwolnieniu spustu zawór zostaje otwarty, co umożliwia recyrkulację wody przez wlot pompy lub jej wypuszczenie.
- Zamek bezpieczeństwa (**D**): zapobiega przypadkowemu rozlewaniu wody.
- Zabezpieczenie przeciwprzeciążeniowe zatrzymuje urządzenie w razie przeciążenia.

6 MONTAŻ (RYS. 2)/STRONA 4

6.1 Montaż

Ostrzeżenie przed niebezpieczeństwem!
Wszystkie czynności związane z instalacją lub montażem urządzenia należy wykonywać po odłączeniu urządzenia od źródła zasilania.

Kolejność montażu przedstawiono na **rys. 2**.

6.2 Montaż dyszy obrotowej

Zestaw dysz obrotowych zapewnia większą siłę czyszczenia.

Zastosowanie dyszy obrotowej może spowodować spadek ciśnienia o 25% w porównaniu z ciśnieniem roboczym uzyskanym przy pomocy regulowanej dyszy rozpylającej. Jednakże dysza obrotowa zapewnia większą moc czyszczenia ze względu na obrót strumienia wody.

6.3 Podłączanie do prądu

Ostrzeżenie przed niebezpieczeństwem!
Należy sprawdzić, czy napięcie i częstotliwość prądu elektrycznego (V, Hz) odpowiada wartościom wskazanym na tabliczce znamionowej (rys. 2).

6.3.1 Zastosowanie przedłużaczy

Przekrój przedłużacza powinien być proporcjonalny do jego długości. Im dłuższy przedłużacz, tym większy powinien być jego przekrój. Patrz tabela I.

6.4 Podłączenie do sieci wodociągowej (funkcja myjki wysokociśnieniowej)

Ostrzeżenie przed niebezpieczeństwem!
Z urządzeniem należy stosować czystą bądź przefiltrowaną wodę. Natężenie przepływu wody w kranie wlotowym musi być takie samo, jak wydatek pompy.

Urządzenie należy umieścić tak blisko źródła wody, jak to możliwe.

6.4.1 Przyłącza

● Wylot wody (OUTLET)
■ Wlot wody z filtrem (INLET)

6.4.2 Podłączenie do sieci wodociągowej

Urządzenie może być podłączane bezpośrednio do sieci wodociągowej tylko wtedy, gdy wąż jest wyposażony w przerywacz próżni ze spustem, zgodnie z obowiązującymi przepisami. Upewnij się, że średnica węża wynosi co najmniej 13 mm, że wąż jest wzmocniony i nie dłuższy niż 25 m.

6.4.3 Zasysanie wody z otwartych zbiorników

1) Przykręć wąż ssący z filtrem do złącza wlotu wody (INLET) i wprowadź na dno zbiornika.
2) Usuń powietrze z urządzenia:
a) Odkręć lancę.
b) Uruchom urządzenie i trzymaj spust pistoletu wciśnięty do momentu, gdy pęcherzyki powietrza przestaną uwalniać się wraz z wodą.
3) Wyłącz urządzenie i ponownie wkręć lancę.

Uwaga: maksymalna wysokość ssania to 0,5 m. Wąż ssący powinien zostać wypełniony wodą przed użyciem.

PL

7 REGULACJA (RYS. 3)/STRONA 5

7.1 Regulacja dyszy

Regulacji strumienia wody dokonuje się poprzez regulację dyszy (**E**).

8 INFORMACJE DOTYCZĄCE UŻYTKOWANIA URZĄDZENIA (RYS. 4)/STRONA 6

Ostrzeżenie przed niebezpieczeństwem!

Należy się upewnić, że urządzenie stoi na stabilnej, solidnej powierzchni. Urządzenie musi być używane w pozycji pionowej. Nie wolno przykrywać urządzenia ani używać go w miejscach z niewystarczającą wentylacją.

***WAŻNE!* Nie wolno używać urządzenia bez wody; użycie na sucho może uszkodzić pompę.**

8.1.1 Sterowanie (funkcja rozpylacza)

- Urządzenie uruchamiające (**H**).
- Dźwignia sterowania rozpylaczem (**N**).

8.1.2 Przygotowanie

Napełnij zbiornik (B6). Sprawdź działanie urządzenia z czystą wodą przed dodaniem roztworów chemicznych. Przygotuj roztwór chemiczny w zewnętrznym pojemniku. Wlej roztwór do zbiornika (B6). Nie należy napełniać zbiornika powyżej oznaczonego poziomu maksymalnego.

Dobrze zamknij korek. Przy przechodzeniu na inny roztwór wyczyść zbiornik czystą wodą. Nie dopuszczaj do rozprzestrzeniania się w środowisku wody użytej do płukania.

8.1.3 Uruchamianie (patrz rys. 4)

Ustaw starter (H) w położeniu (ON/I – funkcja rozpylacza). Ściśnij dźwignia sterowania rozpylaczem (N), aby włączyć przepływ; zamocuj zamek bezpieczeństwa (A12), aby przepływ pozostał stale otwarty.

8.1.4 Zatrzymywanie urządzenia

Zwolnij dźwignia sterowania rozpylaczem (N) i ustaw starter (H) w położeniu (0), aby zatrzymać urządzenie.

WAŻNE! Po zwolnieniu uchwytu urządzenie nie powinno działać przez czas dłuższy niż 5 minut.

8.1.5 Przechowywanie

Zwolnij dźwignia sterowania rozpylaczem (N) i ustaw starter (H) w położeniu (0), aby zatrzymać urządzenie i rozładować ciśnienie z uchwytu. Przenieś pozostały roztwór do zewnętrznego pojemnika i przechowuj go zgodnie z instrukcjami producenta. Po użyciu nie rozprzestrzeniaj pozostałości roztworu w środowisku. Przed rozpoczęciem przechowywania wypłucz urządzenie czystą wodą i pozostaw je do wyschnięcia, aby wydłużyć okres jego eksploatacji. Wiele roztworów może wyschnąć i utworzyć osad, jeśli pozostaną w zbiorniku, i mogą zablokować dyszę, zawór i wąż.

8.2.1 Sterowanie (funkcja myjki wysokociśnieniowej)

- Urządzenie uruchamiające (**H**).
- Dźwignia sterowania strumieniem wody (**I**).

8.2.2 Uruchomienie (patrz rys. 4)

1) Całkowicie odkręć zawór źródła zasilania w wodę.
2) Zwolnij zamek bezpieczeństwa (**D**).
3) Wciśnij spust pistoletu na kilka sekund i uruchom urządzenie przy pomocy startera (ON/II funkcja myjki wysokociśnieniowej).

- gdy spust pistoletu zostaje **zwolniony**, ciśnienie dynamiczne automatyczne odcina silnik.
- gdy spust pistoletu zostaje **wciśnięty**, spadek ciśnienia wywołuje automatycznie uruchomienie silnika i przywrócenie ciśnienia z bardzo niewielkim opóźnieniem.
- jeżeli urządzenie ma działać prawidłowo, **zwalnianie** i **wciskanie** spustu musi oddzielać czas **co najmniej** 4-5 sekund.

Aby zapobiec uszkodzeniu urządzenia, nie należy uruchamiać go bez dopływu wody, a podczas pracy stale zapewnić odpowiedni dopływ wody.

8.2.3 Zatrzymywanie urządzenia

1) Ustaw przełącznik startera w pozycji (OFF/0).
2) Wciśnij spust pistoletu i zwolnij ciśnienie resztkowe z wnętrza przewodów.
3) Zamknij zamek bezpieczeństwa (**D**).

8.2.4 Ponowne uruchomienie

1) Zwolnij zamek bezpieczeństwa (**D**).
2) Wciśnij spust pistoletu i zwolnij ciśnienie resztkowe z wnętrza przewodów.
3) Ustaw przełącznik startera w pozycji (ON/II).

8.2.5 Przechowywanie

1) Zakręć zawór źródła zasilania w wodę.
2) Zwolnij ciśnienie resztkowe z pistoletu spustowego do momentu usunięcia całej pozostałej wody z urządzenia.
3) Wyłącz urządzenie, ustawiając przełącznik w położeniu (OFF/0).
4) Wyciągnij wtyk z gniazda.
5) Zamknij zamek bezpieczeństwa pistoletu spustowego (**D**).

8.2.6 Zalecana procedura czyszczenia

Rozpuszczaj brud, nakładając detergent na suche powierzchnie. Na płaszczyznach pionowych pracuj od dołu do góry. Pozostaw czas na działanie detergentu wynoszący 1-2 minuty, ale nie dopuść do wyschnięcia powierzchni. Począwszy od dołu, pracuj strumieniem wody z myjki przy minimalnej odległości wynoszącej 30 cm. Nie dopuszczaj, by woda wykorzystywana do spłukiwania wkraczała na nieumyte powierzchnie.

W niektórych przypadkach konieczne może być zeskrobanie zanieczyszczeń za pomocą szczotek.

Czyszczenie pod ciśnieniem nie zawsze jest najlepszym rozwiązaniem, gdyż może doprowadzić do uszkodzenia niektórych powierzchni. Ustawienie najcieńszego strumienia dla regulowanej dyszy rozpylającej oraz dyszy obrotowej nie powinno być stosowane do czyszczenia delikatnych lub malowanych części, a także elementów pod ciśnieniem (np. opon, zaworów powietrznych itp.). Skuteczność czyszczenia w równym stopniu zależy od ciśnienia i ilości użytej wody.

9 KONSERWACJA (RYS. 5)/STRONA 311

Wszystkie działania konserwacyjne opisane w tym rozdziale powinny być wykonywane przez autoryzowane centrum sprzedaży i serwisu.

Ostrzeżenie przed niebezpieczeństwem!

Przed wykonywaniem jakichkolwiek prac przy urządzeniu zawsze odłączaj wtyk od źródła zasilania.

9.1 Oczyszczanie dyszy (funkcja myjki wysokociśnieniowej)

1) Odłącz lancę od pistoletu spustowego.
2) Usuń wszelkie zanieczyszczenia z wnętrza otworu dyszy (**E-C2**) przy pomocy narzędzia (**C1**).

9.2 Oczyszczanie dyszy (funkcja rozpylacza)

1) Usuń dyszę (**P4**).
2) Wypłucz czystą wodą.

9.3 Oczyszczanie filtra (funkcja myjki wysokociśnieniowej)

Przed każdym użyciem należy sprawdzić filtr wlotowy (**L**) i w razie potrzeby wyczyścić go zgodnie z instrukcjami.

9.4 Oczyszczanie filtrów (funkcja rozpylacza)

Zawsze należy czyścić filtry. Po każdym użyciu należy wyczyścić filtr pistoletu spustowego (**P5**). Jeżeli natężenie przepływu strumienia spada, odkręć nakrętkę pierścieniową przy podstawie uchwytu (**P1**), wyjmij filtr (**P5**) znajdujący się wewnątrz pistoletu spustowego, wypłucz go czystą wodą i włóż z powrotem na miejsce.

Po każdym użyciu należy wyczyścić filtr zbiornika (**P6**). Otwórz korek zbiornika, wyciągnij wąż ssący, wyjmij filtr (**P6**), wypłucz go czystą wodą i włóż z powrotem na miejsce.

9.5 Przechowywanie po zakończeniu sezonu

Przed rozpoczęciem przechowywania urządzenia na zimę uruchom je z nieżrącym, nietoksycznym środkiem zapobiegającym zamarzaniu.

Urządzenie należy przechowywać w suchym miejscu, w dodatniej temperaturze.

10 TRANSPORT I PRZECHOWYWANIE (RYS. 5)/STRONA 311

Przechowuj akcesoria jak pokazano na rys. 5.

Transportuj urządzenie jak pokazano na rys. 5.

PL

11 USUWANIE PROBLEMÓW

Funkcja myjki wysokociśnieniowej		
Problemy	**Możliwe przyczyny**	**Środki zaradcze**
Pompa nie osiąga ciśnienia roboczego	Zużyta dysza	Wymień dyszę
	Zanieczyszczony filtr wody	Wyczyść filtr (**L**) (rys. 5)
	Niedostateczne zasoby wody	Odkręć do końca zawór źródła zasilania w wodę
	Do systemu dostaje się powietrze	Sprawdź szczelność mocowań węża
	Powietrze w pompie	Wyłącz urządzenie, następnie wciskaj i zwalniaj spust pistoletu do momentu ustabilizowania strumienia wody. Ponownie włącz urządzenie.
	Woda jest zasysana z otwartego zbiornika o wysokości przekraczającej 0,5 m	Ogranicz wysokość zassania
Dochodzi do spadków ciśnienia pompy podczas użytkowania	Woda jest zasysana z zewnętrznego zbiornika	Podłącz urządzenie do sieci wodociągowej
	Woda wlotowa jest zbyt gorąca	Obniż temperaturę
	Dysza zablokowana	Wyczyść dyszę (rys. 5)
	Filtr wlotowy (**L**) zanieczyszczony	Wyczyść filtr (**L**) (rys. 5)
Silnik „brzęczy", ale się nie uruchamia	Napięcie zasilania jest zbyt niskie	Upewnij się, że napięcie głównego źródła zasilania jest takie samo, jak na tabliczce znamionowej (rys. 2)
	Spadek napięcia wynikający z zastosowania przedłużacza	Sprawdź parametry zastosowanego przedłużacza
	Urządzenie nieużywane przez dłuższy czas	Skontaktuj się z autoryzowanym centrum serwisowym
	Problemy z urządzeniem TSS	Skontaktuj się z autoryzowanym centrum serwisowym
Silnik się nie uruchamia	Brak zasilania	Upewnij się, że wtyk jest mocno osadzony w gnieździe i że dostępne jest zasilanie sieciowe (*)
	Problemy z urządzeniem TSS	Skontaktuj się z autoryzowanym centrum serwisowym
Wycieki wody	Zużyte uszczelki	Zleć wymianę uszczelek w najbliższym autoryzowanym centrum serwisowym
Urządzenie hałasuje	Woda jest zbyt gorąca	Zmniejsz temperaturę (patrz dane techniczne)
Wycieki oleju	Zużyte uszczelki	Skontaktuj się z autoryzowanym centrum serwisowym
Urządzenie uruchamia się nawet ze zwolnionym spustem	Układ wysokiego ciśnienia lub obieg pompy nieszczelne	Skontaktuj się z autoryzowanym centrum serwisowym
Brak zasilania wodą po wciśnięciu spustu (z podłączonym wężem zasilającym w wodę)	Dysza zablokowana	Wyczyść dyszę (rys. 5)
Funkcja rozpylacza		
Problemy	**Możliwe przyczyny**	**Środki zaradcze**
Pompa pod ciśnieniem, ale ciecz się nie wydostaje	Roztwór jest zbyt gęsty	Rozcieńcz za pomocą wody
	Osad lub blokada w obwodzie	Przemyj czystą wodą i usuń wszelkie elementy blokujące. Jeśli problem będzie się powtarzał, skontaktuj się z autoryzowanym centrum serwisowym.
	Filtry lub dysze zanieczyszczone	Sprawdź i wyczyść filtry (P5) i (P6) oraz dysze (P4)
	Filtr nie jest poprawnie zamontowany	Wyczyść filtry (P5) / zamontuj je poprawnie
	Pusty zbiornik	Napełnij zbiornik

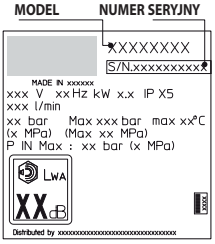

(*) Jeżeli w trakcie pracy doszło do wyłączenia silnika i nie można go ponownie włączyć, należy odczekać 2-3 minuty przed ponowną próbą uruchomienia (**włączyło się zabezpieczenie przeciwprzeciążeniowe**).
Jeżeli problem wystąpi więcej niż raz, skontaktuj się z autoryzowanym centrum serwisowym.

PL

12 JAK UNIKNĄĆ USZKODZEŃ POWIERZCHNI

OSTRZEŻENIE

12.1 Stosowanie urządzenia do mycia opon może doprowadzić do ich uszkodzenia i być niebezpieczne.
12.2 Nigdy nie kierować strumienia wody pod wysokim ciśnieniem bezpośrednio na opony.
12.3 Myjąc powierzchnie wokół kół i opon z użyciem urządzenia, należy zawsze korzystać z najniższego ustawienia ciśnienia.
12.4 Nie należy myć elementów pojazdu za pomocą „lancy Turbo".
12.5 Więcej informacji znajduje się w części **„8.2.6 Zalecana procedura czyszczenia".**



Deklaracja zgodności WE

Firma Annovi Reverberi S.p.A z siedzibą w Bomporto (Modena) we Włoszech niniejszym deklaruje, że poniższe urządzenie/urządzenia AR Blue Clean:

Oznaczenie maszyny	Myjka wysokociśnieniowa	
Nr modelu	**2.A DHS**	**2.A DHS PE**
Moc znamionowa	2,2 kW	2,2 kW

spełnia/spełniają wymogi następujących dyrektyw europejskich: 2006/42/WE, 2014/35/UE, 2011/65/UE, 2015/863/UE, 2012/19/UE, 2014/30/UE, 2000/14/WE (Rozporządzenie Rządu Republiki Włoskiej 262/2002).

i jest/są wytwarzane zgodnie z wymaganiami następujących norm i dokumentów standaryzujących: EN 60335-1; EN 60335-2-79; EN 55014-1; EN 55014-2; EN 61000-3-2; EN 61000-3-3; EN 61000-3-11; EN 60704-1; EN 62233; EN IEC 63000.

Nazwisko i adres osoby odpowiedzialnej za wydanie dokumentacji technicznej: Stefano Reverberi / AR Managing Director Via ML King, 3 - 41122 Modena, Włochy

Procedura oceny zgodności wymagana przez Dyrektywę 2000/14/WE została wykonana zgodnie z treścią Załącznika V.

Nr modelu	**2.A DHS**	**2.A DHS PE**
Zmierzony poziom mocy akustycznej:	90,3 dB (A)	90,3 dB (A)
Gwarantowany poziom mocy akustycznej:	93 dB (A)	93 dB (A)

Data: 15.09.2021 – **MODENA (I)**

Stefano Reverberi /Dyrektor zarządzający

PL

Gwarancja

Okres obowiązywania gwarancji jest zgodny z obowiązującym prawem w kraju sprzedaży (chyba że producent zastrzega inaczej).
Gwarancja obejmuje wady materiału, wyrobu i zgodności w okresie obowiązywania gwarancji, w którym to czasie producent zobowiązuje się do wymiany uszkodzonych części i naprawy lub wymiany produktu, o ile nie jest on nadmiernie zużyty.
Gwarancja nie obejmuje elementów podlegających normalnemu zużyciu (zawory, tłoki, uszczelnienie zapobiegające wyciekom wody i oleju, sprężyny, pierścienie uszczelniające typu O-ring, akcesoria takie jak węże, pistolet spustowy, szczotki, koła itp.).
Gwarancja nie dotyczy wad produktu spowodowanych przez:

- nieprawidłowe użytkowanie, użytkowanie niezgodne z przeznaczeniem, zaniedbanie;
- użytek przemysłowy lub komercyjny wynajem produktu przeznaczonego do użytku domowego;
- nieprzestrzeganie wytycznych w zakresie konserwacji zawartych w niniejszej instrukcji;
- naprawy wykonywane przez nieautoryzowane zakład serwisowy bądź nieautoryzowane osoby;
- korzystanie z nieoryginalnych części lub akcesoriów;
- uszkodzenia powstałe w transporcie albo w wyniku zabrudzenia, wpływu ciał obcych lub wypadku;
- problemy związane z przechowywaniem i magazynowaniem.

W celu zrealizowania gwarancji należy dostarczyć dowód sprzedaży.

W celu uzyskania serwisu posprzedażowego należy kontaktować się ze sklepem, w którym nabyto urządzenie.

Dane techniczne

Dane techniczne	Jednostka	2.A DHS	2.A DHS PE
Natężenie przepływu	l/min	5,5	5,5
Maksymalne natężenie przepływu	l/min	7,66	7,66
Ciśnienie	MPa	10,7	10,7
Ciśnienie maksymalne	MPa	16	16
Moc	kW	2,2	2,2
Maksymalna temperatura wlotowa	°C	50	50
Maksymalne ciśnienie wlotowe	MPa	1	1
Siła odpychająca pistoletu spustowego przy maksymalnym ciśnieniu	N	13,4	13,4
Typ oleju stosowanego do pompy	kg	-	-
Klasa ochronności	-	II / ⧈	II / ⧈
Izolacja silnika	Klasa	F	F
Ochrona silnika	-	IPX5	IPX5
Napięcie	V~/Hz	220-240~/50	220-240~/50
Maksymalna dopuszczalna oporność układu elektrycznego	Ω	-	-
Poziom ciśnienia akustycznego L_{PA} (EN 60704-1) (K = 2,5 dB(A))	dB (A)	78,8	78,8
Poziom mocy akustycznej L_{WA} (EN 60704-1) (K = 2,5 dB(A))	dB (A)	93	93
Drgania urządzenia (K = 1 m/s^2):	m/s^2	<2,5	<2,5
Masa	kg	11,6	11,6

Dane techniczne rozpylacza

Dane techniczne	Jednostka	2.A DHS	2.A DHS PE
Moc znamionowa	W	35	35
Pojemność zbiornika	l	0,8	0,8
Ciśnienie	MPa	0,3	0,3
Ciśnienie maks.	MPa	0,4	0,4
Natężenie przepływu	l/min	0,3	0,3

Dane mogą ulec zmianie w wyniku modyfikacji technicznych!

PL

1 INSTRUÇÕES PARA A SEGURANÇA

1.1 A máquina que adquiriu é um produto de elevado conteúdo tecnológico realizado por uma das mais experientes empresas europeias no setor das lavadoras a alta pressão. Para obter o máximo em termos de desempenho, fornecemos aqui algumas instruções que devem ser lidas atentamente e respeitadas sempre que a máquina for utilizada. Durante as operações de ligação, uso e manutenção da máquina, adote todas as precauções possíveis para salvaguardar a integridade física sua e das pessoas que se encontram nas proximidades imediatas da máquina. Leia atentamente e respeite as prescrições de segurança porque, se descuradas, podem colocar em risco a saúde e a segurança das pessoas ou provocar danos económicos.

2 AVISOS DE INFORMAÇÃO

2.1 Respeite os avisos das placas e dos símbolos aplicados na máquina e reproduzidos nestas instruções.
Na máquina e no manual estão presentes apenas os símbolos aplicáveis à máquina adquirida. Verifique se os símbolos e placas aplicados na máquina estão sempre íntegros e legíveis; caso contrário, substitua-os aplicando-os na posição original.

⚠ Atenção - Perigo

Leia atentamente estas instruções antes de utilizar a máquina.

Ícone E3 - Indica que a máquina destina-se a uso não profissional (doméstico). Pode ser utilizada por pessoas com capacidades mentais, sensoriais ou físicas reduzidas, ou sem experiência ou discernimento, se as mesmas forem mantidas sob vigilância ou se tiverem recebido instruções sobre a utilização segura da máquina e compreenderem os riscos que tal utilização acarreta.

Órgãos em movimento. Não tocar.

0 Posição de interruptor desligado

I SPRAYING MODE Posição de interruptor ligado (função aspersor)

II WASHING MODE Posição de interruptor ligado (função lavadora a alta pressão)



Nível de potência sonora garantido

Proibição: assinala ao utilizador que existe a possibilidade de as normas nacionais proibirem a conexão do produto à rede de distribuição de água potável.


Sinal de perigo: avisa o utilizador de que não deve dirigir o jato de água contra pessoas, animais, equipamentos elétricos ou contra o próprio produto.

Este produto pertence à classe de isolamento II. Isso significa que possui um isolamento reforçado ou um isolamento duplo

CE Este produto cumpre os requisitos das diretivas europeias aplicáveis em matéria.

Ícone E1 - Indica que é **proibido eliminar** a máquina como lixo doméstico; ela pode ser restituída ao distribuidor aquando da compra de uma nova máquina. As partes elétricas e eletrónicas que constituem a máquina não devem ser reutilizadas para usos impróprios porque contêm substâncias nocivas para a saúde.

Utilizar protetores auriculares.

Utilizar máscara de proteção.

Utilizar equipamentos de proteção das vias respiratórias.

Utilizar luvas de proteção.

Utilizar calçados de segurança.

Utilizar vestuário de proteção.

Manter as outras pessoas distantes da máquina durante a utilização.

3 PRESCRIÇÕES DE SEGURANÇA/RISCOS RESIDUAIS

3.1 ADVERTÊNCIAS: O QUE NÃO FAZER (função lavadora a alta pressão)

3.1.1 **Atenção.** NÃO deixe que as crianças usem a máquina e mantenha-as sob vigilância para se certificar de que não brinquem com ela.

3.1.2 **Atenção.** Os jatos de alta pressão podem ser perigosos se forem utilizados de forma imprópria.

3.1.3 **Atenção.** NÃO utilize a máquina com fluidos inflamáveis, tóxicos ou com características não compatíveis com o funcionamento correto da própria máquina. É proibido utilizar a máquina em atmosfera potencialmente inflamável ou explosiva.

3.1.4 **Atenção.** PERIGO DE EXPLOSÃO. NÃO borrife líquidos inflamáveis.

3.1.5 **Atenção.** NÃO dirija o jato de água contra pessoas ou animais.

3.1.6 **Atenção.** NÃO dirija o jato de água contra a própria máquina, partes elétricas ou em direção de outras aparelhagens elétricas.

3.1.7 **Atenção.** NÃO utilize a máquina dentro do raio no qual se encontram pessoas que não estão a usar vestuário de proteção.

3.1.8 **Atenção.** NÃO dirija o jato contra si ou contra outras pessoas para limpar roupas ou calçados.

3.1.9 **Atenção.** NÃO utilize a máquina ao ar livre em caso de chuva.

3.1.10 **Atenção.** A máquina NÃO pode ser acionada por crianças, pessoas incapazes ou por quem não tiver lido e compreendido as instruções.

3.1.11 **Atenção.** NÃO toque na ficha e/ou na tomada com as mãos molhadas.

3.1.12 **Atenção.** NÃO utilize a máquina com o cabo elétrico avariado. Se o cabo elétrico estiver danificado, deverá ser substituído pelo fabricante, por um seu Centro de Assistência autorizado ou por uma pessoa com as mesmas qualificações, para evitar perigos para a segurança.

3.1.13 **Atenção.** NÃO utilize a máquina se um cabo de alimentação ou partes importantes, tais como, por exemplo, dispositivos de segurança, tubos de alta pressão, pistola, estiverem danificados.

3.1.14 **Atenção.** NÃO bloqueie a alavanca da pistola na posição de funcionamento.

3.1.15 **Atenção.** Verifique se a máquina está provida da placa de características. Em caso negativo, avise o revendedor. As máquinas sem a placa de características NÃO devem ser utilizadas porque são anónimas e potencialmente perigosas.



3.1.16 Atenção. NÃO modifique ou varie a calibragem da válvula de regulação e dos dispositivos de segurança.

3.1.17 Atenção. NÃO varie o diâmetro original do jato do bico.

3.1.18 Atenção. NÃO desloque a máquina puxando-a pelo CABO ELÉTRICO.

3.1.19 Atenção. Evite passar com veículos sobre o tubo de alta pressão.

3.1.20 Atenção. NÃO desloque a máquina puxando-a pelo tubo de alta pressão.

3.1.21 Atenção. O jato de alta pressão dirigido contra pneus, válvulas de pneus e outros componentes sob pressão é potencialmente perigoso. Evite utilizar o kit bico giratório e mantenha sempre uma distância do jato de pelo menos 30 cm durante a limpeza.

3.1.22 Atenção. É proibido utilizar acessórios não originais e não específicos para o modelo. É proibido efetuar modificações na máquina; a execução de modificações anula os termos da Declaração de Conformidade e exonera o fabricante de toda e qualquer responsabilidade civil e penal.

3.2 ADVERTÊNCIAS: O QUE NÃO FAZER (função aspersor)

3.2.1 Esta máquina NÃO deve ser utilizada por pessoal desprovido de vestuário de proteção, tal como, por exemplo, proteções para os olhos (óculos ou máscara) e para as vias respiratórias.

3.2.2 NÃO enxágue si mesmo nem outras pessoas com água para limpar suas roupas, sapatos e meias.

3.2.3 É terminantemente proibida a utilização da máquina por crianças, adolescentes, mulheres grávidas e pessoas inexperientes. Mantenha a máquina afastada das crianças e dos animais.

3.2.4 NÃO pulverize nas imediações de água com peixes.

3.2.5 NÃO utilize a máquina se estiver cansado, doente ou sob o efeito de álcool, estupefacientes ou medicamentos que possam condicionar o estado físico e mental.

3.2.6 É terminantemente proibido comer, beber ou fumar durante a utilização da máquina. NÃO aspire vapores ou gotas da solução química. Em caso de contacto, procure imediatamente o seu médico.

3.2.7 NÃO utilize a máquina se partes dela estiverem danificadas e/ou em mau estado. Utilize exclusivamente peças genuínas aconselhadas pelo fabricante.

3.2.8 NÃO viole, modifique ou pressurize a máquina com outros dispositivos.



3.2.9 NÃO utilize a máquina em ambientes com risco potencial de explosão ou incêndio.

3.2.10 NÃO utilize a máquina em condições de temperatura elevada durante um período de tempo prolongado.

3.2.11 NÃO dirija o jato da máquina contra partes sob tensão ou contra ela própria, para evitar riscos de curto-circuito.

3.2.12 NÃO mergulhe a máquina em água para a lavar nem borrife água contra ela própria.

3.2.13 NÃO utilize solventes, soluções altamente ácidas ou básicas e/ou líquidos inflamáveis com a máquina.

3.2.14 NÃO utilize a máquina quando a temperatura for inferior a 0 °C. Os danos causados pelo congelamento não são cobertos pela garantia.

3.2.15 NÃO despeje as soluções químicas no ambiente. NÃO despeje no ambiente a água e as soluções químicas utilizadas durante o enxágue e a limpeza da máquina.

3.3 ADVERTÊNCIAS: O QUE FAZER (função lavadora a alta pressão)

3.3.1 **Atenção.** Todas as partes condutoras de corrente DEVEM SER PROTEGIDAS contra o jato de água.

3.3.2 **Atenção.** A ligação elétrica deverá ser executada por um eletricista qualificado em conformidade com a norma IEC 60364-1. Recomendamos prever um interruptor diferencial que interrompa a alimentação elétrica para esta máquina se a corrente de dispersão para a terra ultrapassar o valor de 30 mA durante 30 ms, ou então um dispositivo de controlo do circuito de terra.

3.3.3 **Atenção.** DURANTE o arranque, a máquina pode gerar perturbações na rede.

3.3.4 **Atenção.** O funcionamento com o interruptor diferencial de segurança oferece uma proteção pessoal suplementar (30 mA).

3.3.5 **Atenção.** A instalação dos modelos sem ficha deve ser feita por pessoal qualificado.

3.3.6 **Atenção.** Utilize unicamente extensões elétricas autorizadas e com secção de condução apropriada.

3.3.7 **Atenção.** Desligue sempre o interruptor ao deixar a máquina sem vigilância.



3.3.8      

Atenção. A alta pressão pode causar o ricochete de peças; por este motivo, utilize vestuário e equipamentos de proteção (EPI) que permitam garantir a sua segurança e integridade física.

3.3.9 **Atenção.** Antes de efetuar qualquer operação de serviço na máquina, TIRE a ficha da tomada de corrente.

3.3.10 **Atenção.** Por causa do recuo, SEGURE a pistola com firmeza ao puxar a alavanca.

3.3.11 **Atenção.** RESPEITE as prescrições da companhia local de abastecimento de água. Segundo a norma IEC 60335-2-79, a máquina pode ser ligada diretamente à rede pública de distribuição de água potável somente se na tubagem de alimentação houver um dispositivo antirrefluxo com esvaziamento tipo BA, em conformidade com a norma EN 12729. O dispositivo antirrefluxo pode ser encomendado ao fabricante.

3.3.12 **Atenção.** A água que passa pelos dispositivos antirrefluxo não é considerada potável.

3.3.13 **Atenção.** A manutenção e/ou a reparação dos componentes elétricos DEVE ser feita por pessoal qualificado.

3.3.14 **Atenção.** DESCARREGUE a pressão residual antes de desligar o tubo da máquina.

3.3.15 **Atenção.** VERIFIQUE, antes de cada utilização e periodicamente, o aperto dos parafusos e o bom estado das partes que compõem a máquina. Observe com atenção se há peças partidas ou desgastadas.

3.3.16 **Atenção.** UTILIZE apenas detergentes compatíveis com os materiais de revestimento do tubo de alta pressão/cabo elétrico.

3.3.17 **Atenção.** MANTENHA as pessoas e animais à distância mínima de 15 m.

3.3.18 **Atenção.** Esta máquina foi concebida para ser utilizada com os detergentes fornecidos ou recomendados pelo fabricante. A utilização de detergentes ou produtos químicos diferentes pode afetar negativamente a sua segurança.

3.3.19 **Atenção.** Evite que o detergente entre em contacto com a pele, sobretudo com os olhos! Em caso de contacto com os olhos, lave-os com água limpa e procure atendimento médico imediato!

3.3.20 **Atenção.** Os tubos de alta pressão, conexões e juntas são importantes para a segurança da máquina. Utilize exclusivamente tubos de alta pressão, conexões e juntas aconselhados pelo fabricante.



3.3.21 **Atenção.** Para garantir a segurança da máquina, utilize apenas peças sobressalentes genuínas do fabricante ou aprovadas por ele.

3.3.22 **Atenção.** Se utilizar uma extensão, lembre-se de que a ficha e a tomada devem ser estanques.

3.3.23 **Atenção.** Os cabos de extensão inadequados podem ser perigosos. Se tiver de utilizar um cabo de extensão, escolha um cabo de tipo adequado para a utilização ao ar livre e assegure-se de que a conexão permaneça seca e afastada do terreno. Para o efeito, recomendamos utilizar um enrolador de cabo que mantenha a tomada a pelo menos 60 mm de distância do terreno.

3.3.24 **Atenção.** Desligue a máquina e isole-a da fonte de alimentação antes de efetuar operações de montagem, limpeza, regulação, manutenção, estocagem e transporte.

3.3.25 **Atenção.** Introduza o kit para limpeza das tubagens até à marca vermelha antes de ligar a máquina.

3.4 ADVERTÊNCIAS: O QUE FAZER (função aspersor)

3.4.1 Utilize a máquina em locais e ambientes bem arejados.

3.4.2 Respeite atentamente as prescrições de segurança para a utilização de pesticidas.

3.4.3 Utilize exclusivamente produtos aprovados pelas autoridades competentes e respeite à risca as instruções fornecidas na respetiva embalagem pelo fabricante.

3.4.4 Após a utilização, lave as mãos, o rosto e as roupas.



4 INFORMAÇÕES GERAIS (FIG.1)/PÁGINA 3

4.1 Uso do manual

Este manual faz parte integrante da máquina e deve ser guardado para toda futura consulta. Leia-o atentamente antes de instalar/usar a máquina. Em caso de venda da máquina, é obrigatório entregar o manual ao novo proprietário.

4.2 Entrega

A máquina é entregue parcialmente desmontada dentro de uma embalagem de cartão.

A composição do fornecimento está representada na fig.1.

4.2.1 Documentos fornecidos com a máquina

A1 Manual de uso e manutenção
A2 Instruções para a segurança
A3 Declaração de conformidade
A4 Regras de garantia

4.3 Eliminação das embalagens

Os materiais que constituem a embalagem não são poluentes para o ambiente, todavia devem ser reciclados ou eliminados de acordo com as normas vigentes no país onde a máquina for utilizada.

5 INFORMAÇÕES TÉCNICAS (FIG.1)/PÁGINA 3

5.1 Utilização prevista

A máquina destina-se a uso individual para a limpeza de veículos, carros, barcos, edifícios, etc. para remover a sujidade mais tenaz com água limpa e detergentes químicos biodegradáveis, e como aspersor para soluções aquosas.

É permitido lavar motores de veículos só se a água suja for eliminada de acordo com as normas vigentes.

- Temperatura da água na entrada: **ver a placa de características aplicada na máquina.**
- Pressão da água na entrada: **mín. 0,1 MPa - máx. 1 MPa**.
- Temperatura ambiente de funcionamento: **superior a 0 °C**.

A máquina cumpre os requisitos das normas IEC 60335-1 e IEC 60335-2-79.

5.2 Operador

Para identificar o operador encarregado do uso da máquina (profissional ou não profissional), observe o ícone representado na fig.1.

5.3 Partes principais

B2 Lança
B3 Pistola com dispositivo de segurança
B4 Cabo elétrico com ficha
B5 Tubo de alta pressão
B6 Tanque para solução
E Bico
H Dispositivo de arranque
I Alavanca de comando do jato de água
L Filtro de água
N Alavanca de comando do aspersor

5.3.1 Acessórios (se previstos no fornecimento - ver a fig.1)

C1 Ferramenta de limpeza do bico
C2 Kit bico giratório
C3 Alça
C5 Enrolador de tubo
C8 Kit escova para grandes superfícies
C9 Adaptador
C10 Parafusos e porcas
C11 Suportes
C12 Alavanca
C14 Rodas
P1 Empunhadura
P2 Lança
P3 Mangueira de saída
P4 Bico aspersor
P5 Filtro da pistola
P6 Filtro do tanque
A12 Bloqueio da alavanca

5.4 Dispositivos de segurança

- Dispositivo de arranque (**H**)

  O dispositivo de arranque evita o uso acidental da máquina.

Atenção - perigo!

Não modifique ou varie a calibragem da válvula de segurança.

- Válvula de segurança e/ou limitadora de pressão.

  A válvula de segurança também é uma válvula limitadora de pressão. Quando se fecha a pistola, a válvula abre-se e a água circula pela aspiração da bomba ou é descarregada para o chão.
- Dispositivo de segurança (**D**): evita o jato de água acidental.
- Proteção térmica: se acontecer uma sobrecarga, a proteção térmica interrompe o funcionamento da máquina.

6 INSTALAÇÃO (FIG.2)/PÁGINA 4

6.1 Montagem

Atenção - perigo!

Todas as operações de instalação e montagem devem ser feitas com a máquina desligada da rede elétrica.

Para a sequência de montagem ver a **fig.2**.

6.2 Montagem do bico giratório

O kit bico giratório permite ter uma maior potência de lavagem.

A utilização do bico giratório pode coincidir com uma queda de pressão de 25% relativamente à pressão obtida com o bico regulável. De qualquer maneira, a sua utilização permite ter uma maior potência de lavagem graças ao efeito giratório que o jato de água passa a ter.

6.3 Ligação elétrica

Atenção - perigo!

Verifique se os valores de tensão e frequência (V-Hz) da rede elétrica coincidem com os valores indicados na placa de identificação (fig.2).

6.3.1 Utilização de cabos de extensão

A secção dos cabos de extensão deve ser proporcionada ao seu comprimento, isto é, quanto mais comprida for a extensão, maior deverá ser a secção. Consulte a tabela I.

6.4 Ligação hídrica (função lavadora a alta pressão)

Atenção - perigo!

Aspire somente água filtrada ou limpa. A torneira da água deve garantir uma distribuição pelo menos igual ao caudal da bomba.

Coloque a máquina o mais perto possível da rede hídrica da qual se abastece.

6.4.1 Bocas de ligação

● Saída da água (OUTLET)
■ Entrada da água com filtro (INLET)

6.4.2 Ligação à rede hídrica pública

A máquina pode ser ligada diretamente à rede pública de distribuição de água potável somente se na tubagem de alimentação houver um dispositivo antirrefluxo com esvaziamento em conformidade com as normas vigentes. Certifique-se de que o tubo tenha um diâmetro de pelo menos 13 mm, que seja reforçado e que o seu comprimento não exceda 25 m.

6.4.3 Aspiração de água a partir de recipientes abertos

1) Enrosque a mangueira de aspiração com o filtro à entrada da água (INLET) e mergulhe-o até ao fundo no recipiente.
2) Faça a purga do ar presente na máquina:
a) Desenrosque a lança.
b) Ligue a máquina e abra a pistola para que a água saia sem bolhas de ar.
3) Desligue a máquina e volte a enroscar a lança.

Nota: a altura máxima de aspiração é de 0,5 m. Aconselha-se encher a mangueira de aspiração antes da utilização.

7 REGULAÇÕES (FIG.3)/PÁGINA 5

7.1 Regulação do bico

Rode o bico (**E**) para regular o jato de água.

PT

8 INFORMAÇÕES SOBRE O USO (FIG.4)/PÁGINA 6

Atenção - perigo!

Assegure-se de que a máquina se encontra numa base sólida e segura. Utilize a máquina mantendo-a na posição vertical. Não cubra a máquina nem a utilize em ambientes pouco ventilados.

IMPORTANTE! **Não utilize a máquina sem água; o funcionamento a seco pode danificar a bomba.**

8.1.1 Comandos (função aspersor)

- Dispositivo de arranque (**H**).
- Alavanca de comando do aspersor (**N**).

8.1.2 Preparação

Encha o tanque (B6). Teste a máquina com água limpa antes de acrescentar soluções químicas. Prepare a solução química num recipiente externo. Deite a solução no tanque (B6). Não encha o tanque acima do nível máximo indicado.

Feche a tampa firmemente. Se utilizar uma solução diferente daquela contida anteriormente no tanque, limpe este último com água limpa. Não despeje no ambiente a água utilizada para o enxágue.

8.1.3 Arranque (ver a fig.4)

Ponha o dispositivo de arranque (H) na pos. (ON/I função aspersor). Carregue na alavanca de comando do aspersor (N) para abrir o fluxo; bloqueie o dispositivo de segurança (A12) para manter o fluxo aberto.

8.1.4 Paragem

Solte a alavanca de comando do aspersor (N) e ponha o dispositivo de arranque (H) na pos. (0) para desligar a máquina.

IMPORTANTE! Não mantenha a máquina ligada com a empunhadura não acionada durante mais de 5 minutos.

8.1.5 O que fazer ao desligar a máquina

Solte a alavanca de comando do aspersor (N) e ponha o dispositivo de arranque (H) na pos. (0) para desligar a máquina e descarregue a pressão pela empunhadura. Transfira a solução residual para um recipiente externo e conserve-a respeitando as instruções fornecidas pelos fabricantes. Não despeje a solução residual no ambiente após a utilização. Enxágue a máquina com água limpa e deixe-a secar após o uso, antes da estocagem, para prolongar a sua vida útil. Muitas soluções podem secar e endurecer se forem deixadas no tanque, entupindo o bico, a válvula e a mangueira.

8.2.1 Comandos (função lavadora a alta pressão)

- Dispositivo de arranque (**H**).
- Alavanca de comando do jato de água (**I**).

8.2.2 Arranque (ver a fig.4)

1) Abra totalmente a torneira da rede hídrica.
2) Desative o dispositivo de segurança (**D**).
3) Mantenha a pistola aberta durante alguns segundos e ligue a máquina com o dispositivo de arranque (ON/II função lavadora a alta pressão).

- **fechando** a pistola, a pressão dinâmica desliga automaticamente o motor elétrico;
- **abrindo** a pistola, a diminuição de pressão liga automaticamente o motor e a pressão forma-se de novo com um pequeno atraso;
- para obter um funcionamento correto, as operações de **fecho** e **abertura** da pistola **não** devem ser efetuadas num intervalo de tempo **inferior** a 4 ou 5 segundos.

Para evitar danos na máquina, evite fazê-la funcionar a seco e verifique se recebe sempre a alimentação correta de água.

8.2.3 Paragem

1) Ponha o dispositivo de arranque na pos. (OFF/0).
2) Abra a pistola e descarregue a pressão presente no interior das tubagens.
3) Ative o dispositivo de segurança (**D**).

8.2.4 Novo arranque

1) Desative o dispositivo de segurança (**D**).
2) Abra a pistola e deixe descarregar o ar presente no interior das tubagens.
3) Ponha o dispositivo de arranque na pos. (ON/II).

8.2.5 O que fazer ao desligar a máquina

1) Feche a torneira da água.
2) Descarregue a pressão residual pela pistola até toda a água sair da máquina.
3) Desligue a máquina (OFF/0).
4) Tire a ficha da tomada de corrente.
5) Ative o dispositivo de segurança (**D**) da pistola.

8.2.6 Conselhos para a lavagem correta

Dissolva a sujidade aplicando o detergente na superfície seca. Nas superfícies verticais, efetue a operação de baixo para cima. Deixe agir por 1 ou 2 minutos, porém sem deixar a superfície secar. Aplique o jato de alta pressão mantendo-se a mais de 30 cm e começando pela parte inferior. Evite que a água de enxágue escorra sobre as superfícies não lavadas.

Nestes casos, para remover a sujidade é necessária a ação mecânica das escovas para lavagem.

Nem sempre a alta pressão é a melhor solução para obter uma boa lavagem, porque pode causar danos em algumas superfícies. É aconselhável evitar o uso do jato puntiforme do bico regulável e o uso do bico giratório em partes delicadas e pintadas e em componentes sob pressão (ex. pneus, válvulas de enchimento...).

Uma boa ação de lavagem depende, na mesma medida, da pressão e do volume de água.

9 MANUTENÇÃO (FIG.5)/PÁGINA 311

Todas as operações de manutenção não incluídas neste capítulo devem ser feitas por um centro de venda e assistência autorizado.

Atenção - perigo!

Antes de efetuar qualquer operação na máquina, tire a ficha da tomada de corrente.

9.1 Limpeza do bico (função lavadora a alta pressão)

1) Desmonte a lança da pistola.
2) Remova a sujidade do furo do bico (**E-C2**) utilizando a ferramenta (**C1**).

9.2 Limpeza do bico (função aspersor)

1) Desmonte o bico (**P4**).
2) Enxágue com água limpa.

9.3 Limpeza do filtro (função lavadora a alta pressão)

Verifique o filtro de aspiração (**L**) antes de cada utilização e, se for necessário, proceda à respetiva limpeza conforme indicado.

9.4 Limpeza dos filtros (função aspersor)

Limpe sempre os filtros. Limpe o filtro da pistola (**P5**) após cada utilização. Se o caudal do jato se apresentar reduzido, desenrosque a virola aplicada na base da empunhadura (**P1**), remova e enxágue o filtro (**P5**) no interior da pistola com água limpa. Reposicione-o ao concluir o serviço.

Limpe o filtro do tanque (**P6**) após cada utilização. Abra a tampa do tanque, extraia a mangueira de aspiração, remova a enxágue o filtro (**P6**) com água limpa. Reposicione-o ao concluir o serviço.

9.5 Armazenagem

Antes de guardar a máquina no período invernal, faça-a funcionar com líquido antigelo não agressivo e não tóxico.

Coloque a máquina em local seco e ao abrigo do gelo.

10 ESTOCAGEM E TRANSPORTE (FIG.5)/PÁGINA 311

Armazene os acessórios como previsto na fig.5.

Transporte a máquina como previsto na fig.5.

PT

11 INFORMAÇÕES SOBRE AS AVARIAS

Função lavadora a alta pressão		
Problemas	**Causas prováveis**	**Soluções**
A bomba não alcança a pressão prescrita	Bico desgastado	Substituir o bico
	Filtro de água sujo	Limpar o filtro (**L**) (fig.5)
	Alimentação de água insuficiente	Abrir completamente a torneira
	Aspiração de ar	Controlar as juntas
	Ar na bomba	Desligar a máquina e acionar a pistola até sair um jato de ar contínuo. Ligar novamente.
	Altura de aspiração a partir de recipiente aberto superior a 0,5 m	Reduzir a altura de aspiração
Saltos de pressão na bomba	Aspiração de água a partir de tanque externo	Ligar a máquina à rede hídrica
	Temperatura da água na entrada muito alta	Diminuir a temperatura
	Bico obstruído	Limpar o bico (fig.5)
	Filtro de aspiração (**L**) sujo	Limpar o filtro (**L**) (fig.5)
O motor faz ruído mas não arranca	Tensão de rede insuficiente	Verificar se a tensão da rede coincide com a indicada na placa da máquina (fig.2)
	Perda de tensão causada pela extensão	Verificar as características da extensão
	Paragem prolongada da máquina	Recorrer a um Centro de Assistência Técnica autorizado
	Problemas no dispositivo TSS	Recorrer a um Centro de Assistência Técnica autorizado
O motor elétrico não arranca	Falta tensão	Verificar se há tensão na rede e se a ficha está bem inserida na tomada (*)
	Problemas no dispositivo TSS	Recorrer a um Centro de Assistência Técnica autorizado
Fugas de água	Vedantes desgastados	Mandar substituir os vedantes num Centro de Assistência Técnica autorizado
Ruídos	Temperatura da água muito alta	Diminuir a temperatura (ver os dados técnicos)
Fugas de óleo	Vedantes desgastados	Recorrer a um Centro de Assistência Técnica autorizado
A máquina arranca apesar da pistola estar fechada	Defeitos de vedação no sistema de alta pressão ou no circuito da bomba	Recorrer a um Centro de Assistência Técnica autorizado
Puxando a alavanca da pistola, não sai água (com tubo de alimentação inserido)	Bico obstruído	Limpar o bico (fig.5)
Função aspersor		
Problemas	**Causas prováveis**	**Soluções**
A bomba está sob pressão, mas o líquido não sai	Solução demasiado densa	Diluir com água
	Circuito com incrustações ou estrangulamentos	Enxaguar com água limpa e eliminar os estrangulamentos eventualmente presentes. Se o problema persistir, recorrer a um Centro de Assistência Técnica autorizado.
	Filtros ou bico entupidos	Controlar e limpar os filtros (P5) e (P6) e os bicos (P4)
	Filtros não introduzidos corretamente	Limpar os filtros (P5)/introduzi-los corretamente
	Tanque vazio	Encher o tanque



(*) Se, durante o funcionamento, o motor parar e não voltar a funcionar, aguarde 2 a 3 minutos antes de refazer o processo de arranque (**intervenção da proteção térmica**).
Se o problema reaparecer mais de uma vez, contacte o Serviço de Assistência Técnica.

PT

12 COMO NÃO DANIFICAR AS SUPERFÍCIES

ATENÇÃO

12.1 A utilização da máquina para a lavagem de pneus pode causar danos a estes últimos e ser perigosa.
12.2 Não dirija o jato de alta pressão diretamente contra o pneu.
12.3 Utilize sempre a máquina à pressão mais baixa ao realizar operações de limpeza perto de rodas e pneus.
12.4 Nunca utilize a "Lança turbo" para lavar uma parte qualquer do veículo.
12.5 Para obter mais informações, leia a secção: **"8.2.6 Conselhos para a lavagem correta"**.



Declaração de conformidade CE

Nós da Annovi Reverberi S.p.A., Bomporto (Modena), Itália, declaramos que a(s) seguinte(s) máquina(s) AR Blue Clean:

Denominação da máquina	Lavadora a alta pressão	
N.º do modelo	**2.A DHS**	**2.A DHS PE**
Potência consumida	2,2 kW	2,2 kW

está(ão) em conformidade com as seguintes diretivas europeias: 2006/42/CE, 2014/35/UE, 2011/65/UE, 2015/863/UE, 2012/19/UE, 2014/30/UE, 2000/14/CE (Decreto Legislativo da República Italiana 262/2002).

e é(são) produzida(s) respeitando as seguintes normas ou os seguintes documentos normalizados: EN 60335-1; EN 60335-2-79; EN 55014-1; EN 55014-2; EN 61000-3-2; EN 61000-3-3; EN 61000-3-11; EN 60704-1; EN 62233; EN IEC 63000.

Nome e endereço da pessoa encarregada da compilação do processo técnico: Stefano Reverberi / AR Managing Director - Via ML King, 3 - 41122 Modena, Itália

O procedimento de avaliação da conformidade exigido pela diretiva 2000/14/CE foi realizado em cumprimento do Anexo V.

N.º do modelo	**2.A DHS**	**2.A DHS PE**
Nível de potência sonora medido:	90,3 dB (A)	90,3 dB (A)
Nível de potência sonora garantido:	93 dB (A)	93 dB (A)

Data: 15.09.2021 - **MODENA (I)**

Stefano Reverberi /Managing Director

PT

Garantia

A validade da garantia é regulamentada pelas normas vigentes no país em que o produto é comercializado (salvo indicações diferentes do fabricante).
Se, durante o período de validade da garantia, o produto apresentar defeitos por qualidade do material, de fabrico ou por não conformidade, o fabricante garante a substituição das peças defeituosas, procede à reparação dos produtos se estiverem razoavelmente desgastados ou à sua substituição.
A garantia não cobre componentes sujeitos a desgaste normal (válvula, pistão, vedante para água, vedante para óleo, molas, anéis OR e acessórios, tais como tubo, pistola, escovas, rodas, etc.);
A garantia não cobre defeitos causados por ou derivantes de:

- uso incorreto, uso não admitido, negligência;
- aluguel ou uso profissional se o produto tiver sido vendido para uso doméstico;
- não cumprimento das normas de manutenção previstas no manual de instruções;
- reparações feitas por pessoal ou centros não autorizados;
- emprego de sobressalentes ou acessórios não genuínos;
- danos provocados pelo transporte, por objetos ou substâncias estranhas, sinistro;
- problemas de armazenagem ou estocagem.

Para ativar a garantia, é necessário exibir o documento que comprova a compra.

Para obter assistência, contacte o ponto de venda no qual adquiriu a máquina

Dados técnicos

Dados técnicos	Unidade	2.A DHS	2.A DHS PE
Caudal	l/min	5,5	5,5
Caudal máximo	l/min	7,66	7,66
Pressão	MPa	10,7	10,7
Pressão máxima	MPa	16	16
Potência	kW	2,2	2,2
Temperatura máxima de alimentação	°C	50	50
Pressão máxima de alimentação	MPa	1	1
Força repulsiva da pistola à pressão máxima	N	13,4	13,4
Tipo de óleo da bomba	kg	-	-
Classe de proteção	-	II / ⧈	II / ⧈
Isolamento do motor	Classe	F	F
Proteção do motor	-	IPX5	IPX5
Tensão	V~/Hz	220-240~/50	220-240~/50
Impedância de rede máxima permitida	Ω	-	-
Nível de pressão sonora L_{pA} (EN 60704-1) (K = 2,5 dB(A))	dB (A)	78,8	78,8
Nível de potência sonora L_{WA} (EN 60704-1) (K = 2,5 dB(A))	dB (A)	93	93
Vibrações da máquina (K = 1 m/s^2):	m/s^2	<2,5	<2,5
Peso	kg	11,6	11,6

Dados técnicos do aspersor

Dados técnicos	Unidade	2.A DHS	2.A DHS PE
Potência consumida	W	35	35
Capacidade do tanque	l	0,8	0,8
Pressão	MPa	0,3	0,3
Pressão máx.	MPa	0,4	0,4
Caudal	l/min	0,3	0,3

Reservados os direitos a alterações técnicas!

PT

1 INSTRUCȚIUNI DE SIGURANȚĂ

1.1 Utilajul pe care l-aţi achiziţionat este un produs avansat tehnologic, fabricat de unul din producătorii de vârf din Europa de aparate de spălat cu înaltă presiune. Scopul acestor informaţii este de a vă permite să obţineţi cele mai bune rezultate de la utilajul dvs.; vă rugăm să le citiţi cu atenţie și să ţineţi cont întotdeauna de recomandările prezentate. Pe durata racordării, utilizării și întreţinerii utilajului, luaţi toate măsurile de precauţie posibile pentru a proteja siguranţa dvs. și a persoanelor din imediata apropiere. Citiţi cu atenţie instrucţiunile privind siguranţa și respectaţi-le de fiecare dată; în caz contrar puteţi risca sănătatea și siguranţa sau puteţi cauza daune costisitoare.

2 SEMNE DE SIGURANȚĂ

2.1 Respectaţi instrucţiunile furnizate prin intermediul semnelor de siguranţă atașate de utilaj, precum și a celor incluse în acest manual.
Utilajul și manualul prezintă numai simbolurile relevante pentru modelul achiziţionat. Verificaţi dacă simbolurile și semnele atașate de utilaj sunt întotdeauna prezente și lizibile; în caz contrar, atașaţi unele de schimb în poziţiile originale.

⚠ Avertizare - Pericol

Vă rugăm să citiți cu atenție aceste instrucțiuni înainte de utilizare.

Simbolul E3 - Indică faptul că utilajul este destinat utilizării neprofesionale (casnice). Acest utilaj poate fi folosit de către persoane cu deficienţe ale capacităţilor fizice, senzoriale sau mentale, sau care nu au experienţa și cunoștinţele necesare, dacă acestea sunt sub supraveghere sau au fost instruite cu privire la utilizarea în siguranţă a aparatului și înţeleg riscurile care pot apărea.

Componente în mișcare. Nu atingeţi.

0 Poziţia „oprit"

I SPRAYING MODE Poziţia „pornit" (funcția de pulverizator)

II WASHING MODE Poziţia „pornit" (funcția de spălare cu înaltă presiune)

L_{WA} dB Nivelul garantat al puterii acustice



Semnul de interzicere, informează utilizatorii asupra faptului că este posibil ca reglementările locale să interzică racordarea produsului la sistemul de alimentare cu apă potabilă.


Semnul de pericol, avertizează utilizatorii să nu îndrepte jetul de apă spre persoane, animale, echipamente electrice sau spre aparatul în sine.

Acest produs este clasificat în clasa de izolație II. Aceasta înseamnă că are izolație armată sau dublă.

CE Produsul este în conformitate cu directivele europene relevante.

Simbolul E1 - Indică faptul că utilajul **nu trebuie eliminat** ca deșeu municipal; acesta poate fi predat distribuitorului la achiziționarea unui utilaj nou. Componentele electrice și electronice ale utilajului nu trebuie reutilizate în mod necorespunzător, deoarece conţin substanţe periculoase pentru sănătate.

Purtaţi apărători pentru urechi.

Purtaţi o mască de protecţie.

Purtaţi protecţie respiratorie.

Purtaţi mănuși de protecţie.

Purtaţi încălţăminte de protecţie.

Purtaţi îmbrăcăminte de protecţie.

Păstrați alte persoane la o distanță sigură de utilaj în timpul utilizării.



3 REGULI DE SIGURANȚĂ/PERICOLE REZIDUALE

3.1 INTERZIS DIN MOTIVE DE SIGURANȚĂ (funcția de spălare cu înaltă presiune)

3.1.1 **Avertizare.** NU permiteţi copiilor să folosească utilajul; supraveghiaţi copiii pentru a vă asigura că nu se joacă cu acesta.

3.1.2 **Avertizare.** Jeturile cu înaltă presiune pot fi periculoase dacă sunt utilizate incorect.

3.1.3 **Avertizare.** NU folosiți utilajul cu lichide inflamabile sau toxice, sau cu orice fel de produse necompatibile cu funcţionarea sa corectă. Folosirea utilajului într-o atmosferă potenţial inflamabilă sau explozivă este interzisă.

3.1.4 **Avertizare.** PERICOL DE EXPLOZIE. NU folosiți utilajul pentru a pulveriza lichide inflamabile.

3.1.5 **Avertizare.** NU îndreptaţi jetul de apă spre persoane sau animale.

3.1.6 **Avertizare.** NU îndreptaţi jetul de apă spre utilaj, componente electrice sau alt echipament electric.

3.1.7 **Avertizare.** NU folosiți utilajul când alte persoane se află în raza sa de acţiune, decât în cazul în care acestea poartă îmbrăcăminte de protecţie.

3.1.8 **Avertizare.** NU îndreptaţi jetul înspre dvs. înșivă sau alte persoane pentru a curăţa îmbrăcăminte sau încălţăminte.

3.1.9 **Avertizare.** NU folosiți utilajul afară atunci când plouă.

3.1.10 **Avertizare.** Utilajul NU trebuie folosit de copii sau persoane fără competențe sau de orice persoană care nu a citit și înţeles instrucţiunile.

3.1.11 **Avertizare.** NU atingeţi ștecherul și/sau priza cu mâinile ude.

3.1.12 **Avertizare.** NU folosiți utilajul în cazul în care cablul de alimentare este deteriorat. În cazul deteriorării cablului de alimentare, acesta trebuie înlocuit de producător, unul din centrele sale de service autorizate sau persoane calificate în mod similar, pentru a evita pericolele care pot afecta siguranţa.

3.1.13 **Avertizare.** NU folosiți utilajul dacă un cablu de alimentare sau piese importante cum ar fi dispozitive de siguranţă, furtunuri de înaltă presiune sau pistolul sunt deteriorate.

3.1.14 **Avertizare.** NU blocaţi dispozitivul de deblocare a pistolului în poziţia de funcţionare.

3.1.15 **Avertizare.** Verificaţi dacă plăcuţa cu date tehnice este atașată de utilaj; dacă nu este, informaţi distribuitorul dvs. Utilajele fără plăcuţe cu date tehnice NU trebuie folosite, pentru că nu pot fi identificate și sunt potenţial periculoase.



3.1.16 Avertizare. NU umblaţi şi nu efectuaţi modificări la configuraţia supapei de reglare sau a dispozitivelor de siguranţă.

3.1.17 Avertizare. NU modificaţi diametrul original al jetului duzei.

3.1.18 Avertizare. NICIODATĂ nu mutaţi utilajul prin tragerea de CABLUL DE ALIMENTARE.

3.1.19 Avertizare. Nu permiteţi vehiculelor să treacă peste furtunul de înaltă presiune.

3.1.20 Avertizare. NU mutaţi utilajul prin tragere de furtunul de înaltă presiune.

3.1.21 Avertizare. Când este îndreptat înspre anvelope, supape de anvelopă sau alte componente sub presiune, jetul de înaltă presiune este potenţial periculos. NU utilizaţi setul duzei rotative şi ţineţi întotdeauna jetul la o distanţă de cel puţin 30 cm pe durata curăţării.

3.1.22 Avertizare. Este interzisă utilizarea de accesorii neoriginale și orice alt tip de accesorii care nu sunt destinate în mod special pentru acest model. Modificarea utilajului este interzisă; orice fel de modificare va face Declarația de conformitate nulă și neavenită și va elibera producătorul de orice fel de răspundere în temeiul dreptului civil și penal.

3.2 INTERZIS DIN MOTIVE DE SIGURANȚĂ (funcția de pulverizator)

3.2.1 NU folosiți acest utilaj decât dacă personalul aferent poartă îmbrăcăminte de protecție precum protecția ochilor (ochelari sau mască) și protecție respiratorie.

3.2.2 NU vă stropiți și nu stropiți alte persoane cu apă pentru a curăța hainele, pantofii și șosetele.

3.2.3 Folosirea utilajului de către copii, adolescenți, femei însărcinate și personal necalificat este strict interzisă. Păstrați utilajul la o distanță sigură de copii și animale.

3.2.4 NU pulverizați lângă apă care conține pești.

3.2.5 NU folosiți utilajul dacă sunteți obosit, nu vă simțiți bine sau sunteți sub influența alcoolului, drogurilor sau medicamentelor care vă pot afecta starea fizică și mentală.

3.2.6 Mâncatul, băutul sau fumatul în timpul folosirii utilajului sunt strict interzise. NU inspirați vapori sau picături de soluție chimică. În caz de contact, solicitați imediat sfatul medicului.

3.2.7 NU folosiți utilajul dacă piesele sunt deteriorate și / sau în stare necorespunzătoare. Utilizați numai piese de schimb originale recomandate de producător.

3.2.8 NU schimbați, nu modificați și nu presurizați utilajul cu alte dispozitive.

3.2.9 NU folosiți utilajul în locuri cu risc potențial de explozie sau incendiu.



3.2.10 NU folosiți utilajul la o temperatură ridicată pentru o perioadă lungă de timp.

3.2.11 NU îndreptați jetul utilajului către piese electrice sub tensiune sau spre utilaj, pentru a evita riscul de scurtcircuit.

3.2.12 NU scufundați utilajul în apă pentru a-l spăla și nu-l pulverizați cu apă.

3.2.13 NU folosiți solvenți, soluții puternic acide sau alcaline și / sau lichide inflamabile cu utilajul.

3.2.14 NU folosiți utilajul atunci când temperatura scade sub 0 °C. Garanția nu acoperă daunele cauzate de îngheț.

3.2.15 NU permiteți dispersarea substanțelor chimice în mediu. NU lăsați soluții chimice și de apă să se disperseze în mediu atunci când clătiți și curățați mașina.

3.3 OBLIGATORIU DIN MOTIVE DE SIGURANȚĂ (funcția de spălare cu înaltă presiune)

3.3.1 **Avertizare.** Toţi conductorii electrici TREBUIE PROTEJAŢI împotriva jetului de apă.

3.3.2 **Avertizare.** Racordarea la sursa de alimentare cu curent electric trebuie efectuată de un electrician calificat în conformitate cu IEC 60364-1. Trebuie să se instaleze fie un dispozitiv pentru curent rezidual care va întrerupe alimentarea cu energie în cazul în care curentul de scurgere la pământ depășește 30 mA timp de 30 ms, fie un dispozitiv de întrerupere în caz de defecţiune la împământare.

3.3.3 **Avertizare.** PE DURATA pornirii, utilajul poate cauza zgomot pe reţea.

3.3.4 **Avertizare.** Utilizarea unui dispozitiv de curent rezidual va oferi protecţie suplimentară operatorului (30 mA).

3.3.5 **Avertizare.** Modelele livrate fără ștecher trebuie instalate de personal calificat.

3.3.6 **Avertizare.** Utilizaţi numai cabluri electrice de legătură aprobate cu secţiune transversală corespunzătoare a conductorului.

3.3.7 **Avertizare.** Opriţi întotdeauna comutatorul atunci când lăsaţi utilajul nesupravegheat.

3.3.8 

Avertizare. Presiunea înaltă poate cauza reculul componentelor: purtaţi toată îmbrăcămintea și echipamentul de protecţie necesare pentru asigurarea siguranţei operatorului.

3.3.9 **Avertizare.** Înainte de a efectua lucrări de reparaţie la utilaj, SCOATEŢI ștecherul din priză.



3.3.10 Avertizare. Înainte de a apăsa dispozitivul de deblocare a pistolului, ŢINEŢI pistolul bine pentru a contracara reculul.

3.3.11 Avertizare. RESPECTAŢI reglementările autorităţilor locale în domeniul alimentării cu apă. În conformitate cu IEC 60335-2-79, utilajul poate fi racordat la sursa de alimentare cu apă potabilă numai dacă furtunul de alimentare este echipat cu o supapă de reţinere de tipul BA, cu posibilitate de scurgere în conformitate cu EN 12729. Dispozitivul de reţinere poate fi comandat de la producător.

3.3.12 Avertizare. Apa care trece prin supapele de reţinere este considerată a fi nepotabilă.

3.3.13 Avertizare. Întreţinerea şi/sau repararea componentelor electrice TREBUIE efectuată de personal calificat.

3.3.14 Avertizare. EVACUAŢI presiunea reziduală înainte de a deconecta furtunul de la utilaj.

3.3.15 Avertizare. VERIFICAŢI înainte de fiecare utilizare și la intervale regulate de timp ca șuruburile să fie complet strânse și să nu existe componente defecte sau uzate.

3.3.16 Avertizare. UTILIZAŢI NUMAI detergenţi care nu vor coroda materialele de acoperire ale furtunului de înaltă presiune / cablului de alimentare.

3.3.17 Avertizare. ȚINEȚI oamenii sau animalele la cel puțin 15 m distanță.

3.3.18 Avertizare. Acest utilaj este destinat utilizării cu detergenții furnizați sau recomandați de producător. Utilizarea altor detergenţi sau substanţe chimice poate reduce în mod negativ nivelul de siguranţă al utilajului.

3.3.19 Avertizare. NU permiteţi ca detergentul să intre în contact cu pielea și în special cu ochii! În caz de contact cu ochii, clătiţi cu multă apă și solicitaţi imediat asistenţă medicală!

3.3.20 Avertizare. Furtunurile de înaltă presiune, fitingurile și racordurile sunt extrem de importante pentru siguranţa utilajului. Utilizaţi numai furtunuri cu presiune ridicată, fitinguri și îmbinări recomandate de producător.

3.3.21 Avertizare. Pentru a asigura siguranţa utilajului, utilizaţi numai piese de schimb originale ale producătorului, sau alte piese de schimb aprobate de acesta.

3.3.22 Avertizare. Dacă se utilizează un cablu prelungitor, ștecherul și priza trebuie să fie etanșe la apă.



3.3.23 Avertizare. Cablurile de extensie prelungitoare nepotrivite pot fi periculoase. În cazul utilizării unui cablu prelungitor, acesta trebuie să fie de tipul potrivit pentru utilizare de exterior și conexiunea trebuie păstrată uscată și deasupra solului. Se recomandă utilizarea unui tambur pentru cablul de alimentare care să țină priza la cel puţin 60 mm deasupra solului.

3.3.24 Avertizare. Opriţi utilajul și deconectaţi-l de la sursa de alimentare cu energie înainte de asamblare, curăţare, reglare, întreţinere, depozitare și transport.

3.3.25 Avertizare. Introduceţi setul de curăţat conducte de scurgere până la marcajul roșu înainte de a porni utilajul.

3.4 OBLIGATORIU DIN MOTIVE DE SIGURANȚĂ (funcția de pulverizator)

3.4.1 Utilajul trebuie folosit în locații bine aerisite.

3.4.2 Respectați strict reglementările de siguranță pentru utilizarea pesticidelor.

3.4.3 Utilizați numai produse aprobate de autoritățile competente și respectați strict instrucțiunile furnizate de producător pe ambalajul lor.

3.4.4 Spălați-vă mâinile, fața și hainele după utilizare.



4 INFORMAŢII GENERALE (FIG.1)/PAGINA 3

4.1 Utilizarea manualului

Manualul este parte integrantă a utilajului şi trebuie păstrat pentru consultarea pe viitor. Vă rugăm să îl citiţi cu atenţie înainte de instalarea / folosirea utilajului. Dacă utilajul este vândut, vânzătorul trebuie să înmâneze acest manual noului proprietar împreună cu utilajul.

4.2 Livrarea

Utilajul este livrat parţial asamblat într-o cutie de carton.
Pachetul livrat este ilustrat în fig.1.

4.2.1 Documentaţia livrată împreună cu utilajul

- **A1** Manualul de utilizare şi de întreţinere
- **A2** Instrucţiuni de siguranţă
- **A3** Declaraţia de conformitate
- **A4** Reglementări privind garanţia

4.3 Eliminarea ambalajului

Materialele de ambalare nu poluează mediul, dar cu toate acestea trebuie reciclate sau eliminate în conformitate cu legislaţia în vigoare din ţara de utilizare.

5 INFORMAŢII TEHNICE (FIG.1)/PAGINA 3

5.1 Utilizarea prevăzută

Utilajul este destinat uzului personal pentru curăţarea vehiculelor, maşinilor, bărcilor, zidăriei etc., pentru îndepărtarea murdăriei rezistente cu apă curată şi detergenţi chimici biodegradabili şi ca pulverizator pentru soluţii apoase.
Motoarele vehiculelor pot fi spălate numai dacă apa murdară este eliminată în conformitate cu reglementările în vigoare.

- Temperatura apei de admisie: **vedeţi plăcuţa cu datele tehnice ale utilajului**.
- Presiunea apei de admisie: **min. 0,1 MPa - max. 1 MPa**.
- Temperatura ambiantă de funcţionare: **peste 0 °C**.

Utilajul este conform cu standardele IEC 60335-1 şi IEC 60335-2-79.

5.2 Operatorul

Simbolul din fig.1 identifică operatorul intenţionat al utilajului (profesionist sau neprofesionist).

5.3 Componentele principale

- **B2** Ţeavă
- **B3** Pistol cu zăvor de siguranţă
- **B4** Cablu de alimentare cu ştecher
- **B5** Furtun de înaltă presiune
- **B6** Rezervor de soluţie
- **E** Duză
- **H** Dispozitiv de pornire
- **I** Maneta de comandă a jetului de apă
- **L** Filtru de apă
- **N** Manetă de comandă a pulverizatorului

5.3.1 Accesorii (dacă există - vedeţi fig.1)

C1	Unealtă de curăţare a duzei	**C14**	Roţi
C2	Set duză rotativă	**P1**	Mâner
C3	Mâner	**P2**	Ţeavă
C5	Tambur pentru furtun	**P3**	Furtun de golire
C8	Set perie pentru suprafeţe mari	**P4**	Duză pulverizator
		P5	Filtru pistol
C9	Adaptor	**P6**	Filtru rezervor
C10	Şuruburi	**A12**	Zăvor manetă
C11	Console		
C12	Mâner		

5.4 Dispozitive de siguranţă

- Dispozitiv de pornire (**H**)
  Dispozitivul de pornire previne utilizarea accidentală a utilajului.

Avertizare - pericol!

Nu modificaţi şi nu reglaţi setarea supapei de siguranţă.

- Supapa de siguranţă şi/sau supapa de limitare a presiunii.
  Supapa de siguranţă este de asemenea o supapă de limitare a presiunii. Atunci când dispozitivul de deblocare a pistolului este eliberat, supapa se deschide şi apa recirculă prin orificiul de admisie al pompei sau este evacuată pe sol.
- Zăvor de siguranţă (**D**): previne pulverizarea accidentală a apei.
- Deconectare la suprasarcină: opreşte utilajul în caz de suprasarcină.

6 INSTALAREA (FIG.2)/PAGINA 4

6.1 Asamblarea

Avertizare - pericol!

Toate operaţiile de instalare şi asamblare trebuie efectuate cu utilajul deconectat de la sursa de alimentare cu energie.
Secvenţa de asamblare este ilustrată în **fig.2**.

6.2 Asamblarea duzei rotative

Setul duzei rotative asigură o putere de spălare mai mare.
Utilizarea duzei rotative poate cauza o reducere a presiunii cu 25% comparativ cu presiunea obţinută cu duza reglabilă. Totuşi, duza rotativă oferă o putere de spălare mai mare datorită rotirii jetului de apă.

6.3 Conexiunea electrică

Avertizare - pericol!

Verificaţi dacă tensiunea şi frecvenţa de alimentare electrică (V-Hz) corespund celor specificate pe plăcuţa cu date tehnice (fig.2).

6.3.1 Utilizarea cablurilor prelungitoare

Secţiunea transversală a cablului prelungitor trebuie să fie proporţională cu lungimea sa; cu cât acesta este mai lung, cu atât mai mare trebuie să fie secţiunea sa transversală. Vedeţi tabelul I.

6.4 Racordul de alimentare cu apă (funcţia de spălare cu înaltă presiune)

Avertizare - pericol!

Doar apă curată sau filtrată trebuie furnizată utilajului. Debitul robinetului de intrare a apei trebuie să fie egal cu cel al pompei.
Aşezaţi utilajul cât mai aproape posibil de sistemul de alimentare cu apă.

6.4.1 Puncte de racordare

- ● Orificiu de ieşire a apei (OUTLET)
- ■ Orificiu de intrare a apei cu filtru (INLET)

6.4.2 Racordarea la reţeaua de alimentare cu apă

Utilajul poate fi racordat direct la sursa de alimentare cu apă potabilă numai dacă furtunul de alimentare este echipat cu o supapă de reţinere cu instalaţie de scurgere în conformitate cu reglementările în vigoare. Aveţi grijă ca furtunul să aibă cel puţin Ø 13 mm, să fie rigid şi cu o lungime de cel mult 25 m.

6.4.3 Aspirarea apei din rezervoare deschise

1) Înşurubaţi furtunul de aspirare cu filtru la orificiul de admisie a apei (INLET) şi introduceţi-l în partea de jos a rezervorului.
2) Aerisiţi aerul din utilaj:
a) Deşurubaţi ţeava.
b) Porniţi utilajul şi ţineţi pistolul deschis până când nu mai există bule de aer în apa care iese afară.
3) Opriţi utilajul şi înşurubaţi ţeava la loc.

Notă: înălţimea maximă de aspirare este 0,5 m. Furtunul de aspirare trebuie montat înainte de utilizare.

RO

7 REGLAJE (FIG.3)/PAGINA 5

7.1 Reglarea duzei

Jetul de apă este reglat prin reglarea duzei (**E**).

8 INFORMAŢII CU PRIVIRE LA FOLOSIREA UTILAJULUI (FIG.4)/PAGINA 6

Avertizare - pericol!

Asigurați-vă că utilajul stă pe o suprafață stabilă și solidă. Utilajul trebuie folosit în poziție verticală. Nu acoperiți utilajul și nu îl folosiți în locuri cu aerisire slabă.

IMPORTANT! **Nu folosiți utilajul fără apă; funcționarea uscată poate deteriora pompa.**

8.1.1 Comenzi (funcția de pulverizator)

- Dispozitiv de pornire (**H**).
- Manetă de comandă a pulverizatorului (**N**).

8.1.2 Pregătirea

Umpleți rezervorul (B6). Testați utilajul cu apă curată înainte de a adăuga soluții chimice. Pregătiți soluția chimică într-un vas extern. Turnați soluția în rezervor (B6). Nu umpleți rezervorul peste nivelul maxim marcat.

Închideți bine ștecherul. Dacă treceți la o altă soluție, curățați rezervorul cu apă curată. Nu lăsați apa de clătire să se disperseze în mediu.

8.1.3 Pornirea (vedeți fig.4)

Puneți dispozitivul de pornire (H) pe (ON/I funcția de pulverizator). Apăsați manetă de comandă a pulverizatorului (N) pentru a porni debitul; fixați zăvorul de siguranță (A12) pentru a menține debitul deschis.

8.1.4 Oprirea

Eliberați manetă de comandă a pulverizatorului (N) și setați dispozitivul de pornire (H) pe (0) pentru a opri utilajul.

IMPORTANT! Nu mențineți mașina în funcțiune cu mânerul eliberat mai mult de 5 minute.

8.1.5 Depozitarea

Eliberați manetă de comandă a pulverizatorului (N) și setați dispozitivul de pornire (H) pe (0) pentru a opri utilajul și a descărca presiunea din mâner. Transferați soluția rămasă într-un vas extern și depozitați în conformitate cu instrucțiunile producătorului. Nu dispersați soluția rămasă în mediu după utilizare. Clătiți utilajul cu apă curată și lăsați-l să se usuce după utilizare înainte de depozitare pentru a-i prelungi durata de viață. Multe soluții se pot usca și întări dacă sunt lăsate în rezervor, blocând duza, supapa și furtunul.

8.2.1 Comenzi (funcția de spălare cu înaltă presiune)

- Dispozitiv de pornire (**H**).
- Maneta de comandă a jetului de apă (**I**).

8.2.2 Pornirea (vedeți fig.4)

1) Deschideți complet robinetul de alimentare cu apă.
2) Eliberați zăvorul de siguranță (**D**).
3) Apăsați dispozitivul de deblocare a pistolului timp de câteva secunde și porniți utilajul prin utilizarea dispozitivului de pornire (ON/II funcția de spălare cu înaltă presiune).

- când dispozitivul de deblocare a pistolului este **eliberat**, presiunea dinamică întrerupe automat motorul;
- în momentul în care dispozitivul de deblocare a pistolului este **apăsat**, scăderea presiunii pornește automat motorul și presiunea este restabilită după o întârziere foarte scurtă;
- dacă utilajul funcționează corect, toate operațiunile de **eliberare** și **apăsare** a dispozitivului de deblocare a pistolului trebuie să aibă loc în interval de **cel puțin** 4-5 secunde.

Pentru a preveni deteriorarea utilajului, nu-l lăsați să funcționeze uscat și verificați dacă este alimentat corect cu apă în permanență.

8.2.3 Oprirea

1) Puneți dispozitivul de pornire pe (OFF/0).
2) Apăsați dispozitivul de deblocare a pistolului și evacuați presiunea reziduală din interiorul conductelor.
3) Acționați zăvorul de siguranță (**D**).

8.2.4 Repornirea

1) Eliberați zăvorul de siguranță (**D**).
2) Apăsați dispozitivul de deblocare a pistolului și evacuați aerul rezidual din interiorul conductelor.
3) Puneți dispozitivul de pornire pe (ON/II).

8.2.5 Depozitarea

1) Închideți robinetul de alimentare cu apă.
2) Evacuați presiunea reziduală din pistol până când toată apa iese afară din utilaj.
3) Opriți utilajul (OFF/0).
4) Scoateți ștecherul din priză.
5) Acționați zăvorul de siguranță a pistolului (**D**).

8.2.6 Procedura de curățare recomandată

Dizolvați murdăria prin aplicarea detergentului pe suprafață cât încă este uscată. În cazul suprafețelor verticale, lucrați de jos în sus. Lăsați detergentul să acționeze timp de 1-2 minute, dar nu lăsați suprafața să se usuce. Începând din partea de jos, utilizați jetul cu înaltă presiune la o distanță minimă de 30 cm. Nu permiteți curgerea apei pe suprafețele nespălate.

În unele cazuri, este nevoie de frecarea cu peria pentru a îndepărta murdăria.

Presiunea ridicată nu este întotdeauna cea mai bună soluție pentru rezultate bune la spălare, deoarece poate deteriora unele suprafețe. Se recomandă evitarea utilizării jetului de ac al duzei de pulverizare reglabile și al duzei rotative în cazul componentelor delicate sau vopsite, sau al componentelor sub presiune (de exemplu anvelope, supape pentru umflare etc.).

Eficiența curățării depinde atât de presiunea, cât și de volumul de apă utilizat, în aceeași măsură.

9 ÎNTREŢINEREA (FIG.5)/PAGINA 311

Toate operațiile de întreținere care nu sunt prezentate în acest capitol trebuie efectuate la un centru autorizat de vânzări și service.

Avertizare - pericol!

Scoateți întotdeauna ștecherul din priza de alimentare înainte de a efectua orice lucrări la aparat.

9.1 Curățarea duzei (funcția de spălare cu înaltă presiune)

1) Deconectați țeava de la pistol.
2) Îndepărtați orice murdărie din orificiul duzei (**E-C2**) folosind unealta (**C1**).

9.2 Curățarea duzei (funcția de pulverizator)

1) Scoateți duza (**P4**).
2) Clătiți cu apă curată.

9.3 Curățarea filtrului (funcția de spălare cu înaltă presiune)

Inspectați filtrul de admisie (**L**) înainte de fiecare utilizare și curățați-l în conformitate cu instrucțiunile, dacă este necesar.

9.4 Curățarea filtrelor (funcția de pulverizator)

Curățați întotdeauna filtrele. Curățați filtrul pistolului (**P5**) după fiecare utilizare. Dacă debitul jetului scade, deșurubați piuliță inelară de la baza mânerului (**P1**), scoateți filtrul (**P5**) din pistol, clătiți-l cu apă curată și puneți-l la loc.

Curățați filtrul rezervorului (**P6**) după fiecare utilizare. Deschideți dopul rezervorului, scoateți furtunul de aspirație, scoateți filtrul (**P6**), clătiți-l cu apă curată și puneți-l la loc.

9.5 Depozitarea la sfârșitul sezonului

Înainte de a pune utilajul în depozit pentru iarnă, folosiți-l cu antigel non-agresiv, non-toxic.

Depozitați utilajul într-un loc uscat, protejat de îngheț.

10 DEPOZITAREA ŞI TRANSPORTUL (FIG.5)/PAGINA 311

Depozitați accesoriile așa cum se prezintă în fig.5.

Transportați utilajul așa cum se prezintă în fig.5.

RO

11 DEPANAREA

Funcția de spălare cu înaltă presiune		
Probleme	**Cauze probabile**	**Rezolvări**
Pompa nu ajunge la presiunea de lucru	Duză uzată	Înlocuiți duza
	Filtru de apă murdar	Curățați filtrul (**L**) (fig.5)
	Alimentare insuficientă cu apă	Deschideți complet robinetul de alimentare cu apă
	Se absoarbe aer în sistem	Verificați etanșeitatea fitingurilor de furtun
	Aer în pompă	Opriți utilajul și apăsați și eliberați dispozitivul de deblocare a pistolului până când jetul de apă este constant. Porniți utilajul din nou.
	Apa este absorbită de la un rezervor deschis aflat la o înălțime mai mare de 0,5 m	Reduceți înălțimea de aspirare
Presiunea pompei scade pe durata utilizării	Apa este absorbită de la un recipient extern	Racordați utilajul la rețeaua de alimentare cu apă
	Apa de alimentare este prea caldă	Reduceți temperatura
	Duza este înfundată	Curățați duza (fig.5)
	Filtrul de intrare (**L**) este murdar	Curățați filtrul (**L**) (fig.5)
Motorul „bâzâie" dar nu reușește să pornească	Tensiunea sursei de alimentare cu energie este prea mică	Verificați dacă tensiunea sursei de alimentare cu energie este identică cu cea de pe plăcuța cu date tehnice (fig.2)
	Cădere de tensiune datorită utilizării unui cablu de extensie	Verificați caracteristicile cablului de extensie
	Utilajul nu a fost utilizat o perioadă lungă de timp	Contactați un centru de service autorizat
	Probleme la dispozitivul TSS	Contactați un centru de service autorizat
Motorul nu pornește	Nu există alimentare electrică	Verificați dacă ștecherul este bine introdus în priză și dacă există tensiune la rețeaua de alimentare (*)
	Probleme la dispozitivul TSS	Contactați un centru de service autorizat
Scurgeri de apă	Garnituri de etanșare uzate	Înlocuiți garniturile de etanșare la cel mai apropiat centru de service autorizat
Utilajul este zgomotos	Apă prea caldă	Reduceți temperatura (vedeți datele tehnice)
Scurgeri de ulei	Garnituri de etanșare uzate	Contactați un centru de service autorizat
Utilajul pornește chiar și cu dispozitivul de deblocare a pistolului eliberat	Sistemul cu înaltă presiune sau circuitul pompei nu este etanș	Contactați un centru de service autorizat
Fără livrare de apă atunci când dispozitivul de deblocare a pistolului este apăsat (cu furtunul de alimentare cu apă racordat)	Duza este înfundată	Curățați duza (fig.5)
Funcția de pulverizator		
Probleme	**Cauze probabile**	**Rezolvări**
Pompa este presurizată, dar nu iese lichid	Soluția este prea densă	Diluați cu apă
	Depuneri sau restricții în circuit	Spălați cu apă curată și eliminați toate restricțiile. Dacă problema persistă, contactați un centru de service autorizat.
	Filtrele sau duzele sunt murdare	Verificați și curățați filtrele (P5) și (P6) și duzele (P4)
	Filtrele nu sunt montate corect	Curățați filtrele (P5) / montați-le corect
	Rezervorul este gol	Umpleți rezervorul

RO

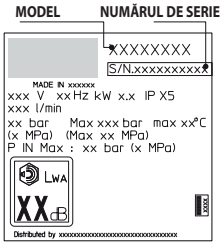

(*) Dacă motorul se oprește și nu repornește pe durata funcționării, așteptați 2-3 minute înainte de a repeta procedura de pornire (**a fost declanșată deconectarea la suprasarcină**).
Dacă problema apare de mai multe ori, contactați cel mai apropiat centru de service autorizat.

12 CUM SĂ EVITAȚI DETERIORAREA SUPRAFEȚELOR

AVERTIZARE

12.1 Folosirea utilajului pentru spălarea anvelopelor poate duce la deteriorarea acestora si poate fi periculos.
12.2 Nu îndreptați niciodată jetul de înaltă presiune direct spre anvelope.
12.3 Folosiți întotdeauna utilajul la reglajul cel mai redus al presiunii atunci când curățați în jurul roților și anvelopelor.
12.4 Nu utilizați niciodată țeava turbo pentru spălarea niciunei părți a vehiculului.
12.5 Pentru mai multe informații consultați secțiunea: **„8.2.6 Procedura de curățare recomandată"**.



Declaraţie de conformitate CE

Noi, Annovi Reverberi S.p.A, cu sediul în Bomporto (Modena), Italia, declarăm faptul că următorul (următoarele) utilaj (utilaje) AR Blue Clean:

Denumirea utilajului	Aparat de spălat cu înaltă presiune	
Nr. model	**2.A DHS**	**2.A DHS PE**
Puterea nominală	2,2 kW	2,2 kW

este (sunt) conform (conforme) cu următoarele directive europene: 2006/42/EC, 2014/35/EU, 2011/65/EU, 2015/863/EU, 2012/19/EU, 2014/30/EU, 2000/14/EC (Decretul legislativ italian 262/2002).

și este fabricat (sunt fabricate) în conformitate cu următoarele standarde sau documente standardizate: EN 60335-1; EN 60335-2-79; EN 55014-1; EN 55014-2; EN 61000-3-2; EN 61000-3-3; EN 61000-3-11; EN 60704-1; EN 62233; EN IEC 63000.

Numele și adresa persoanei desemnate a emite dosarul tehnic: Stefano Reverberi / AR Managing Director Via ML King, 3 - 41122 Modena, Italia

Procedura de evaluare a conformității cerută de Directiva 2000/14/CE a fost efectuată în conformitate cu Anexa V.

Nr. model	**2.A DHS**	**2.A DHS PE**
Nivelul măsurat al puterii acustice:	90,3 dB (A)	90,3 dB (A)
Nivelul garantat al puterii acustice:	93 dB (A)	93 dB (A)

Data: 15.09.2021 - **MODENA (I)**

Stefano Reverberi /Managing Director

RO

Garanţia

Valabilitatea garanției este în conformitate cu legislația relevantă din țara în care este vândut produsul (cu excepția cazului în care se specifică altceva de către producător).

Garanția acoperă defecte de material, construcție și conformitate pe durata perioadei de garanție, perioadă în care producătorul va înlocui subansamblele defecte și va repara produsul în cazul în care nu este excesiv de uzat, sau îl va înlocui.

Garanția nu acoperă componentele supuse la uzură normală (supapă, piston, garnitură de apă, garnitură de ulei, arcuri, garnituri inelare, accesorii de genul furtun, pistol, perii, roți etc.);

Garanția nu acoperă defecte cauzate de:

- utilizarea necorespunzătoare, grești, neglijență,
- utilizarea profesională sau închiriere, dacă produsul a fost vândut pentru uz casnic,
- nerespectarea instrucțiunilor de întreținere prezentate în acest manual,
- reparații efectuate de personal sau centre neautorizate,
- utilizarea de piese sau accesorii neoriginale,
- deteriorarea cauzată de transport, murdărie sau corpuri străine, accidente,
- probleme legate de depozitare.

Pentru a beneficia de garanție, trebuie făcută dovada achiziționării.

Pentru service post-vânzare, contactaţi magazinul de unde aţi cumpărat utilajul

Date tehnice

Date tehnice	Unitate	2.A DHS	2.A DHS PE
Debit	l/min	5,5	5,5
Debit maxim	l/min	7,66	7,66
Presiunea	MPa	10,7	10,7
Presiunea maximă	MPa	16	16
Puterea	kW	2,2	2,2
Temperatura maximă la admisie	°C	50	50
Presiunea maximă la admisie	MPa	1	1
Forța de respingere a pistolului la presiunea maximă	N	13,4	13,4
Tip de ulei pentru pompă	kg	-	-
Clasa de protecție	-	II / ⧈	II / ⧈
Izolația motorului	Clasa	F	F
Protecția motorului	-	IPX5	IPX5
Tensiunea	V~/Hz	220-240~/50	220-240~/50
Impedanța maximă permisă a sistemului electric	Ω	-	-
Nivelul presiunii sonore L_{pA} (EN 60704-1) (K = 2,5 dB(A))	dB (A)	78,8	78,8
Nivelul presiunii acustice L_{WA} (EN 60704-1) (K = 2,5 dB(A))	dB (A)	93	93
Vibrații utilaj (K = 1 m/s^2):	m/s^2	<2,5	<2,5
Greutatea	kg	11,6	11,6

Date tehnice pulverizator

Date tehnice	Unitate	2.A DHS	2.A DHS PE
Puterea nominală	W	35	35
Capacitatea rezervorului	l	0,8	0,8
Presiunea	MPa	0,3	0,3
Presiune maximă	MPa	0,4	0,4
Debit	l/min	0,3	0,3

Sub rezerva modificărilor tehnice!

RO

1 ИНСТРУКЦИИ ПО БЕЗОПАСНОСТИ

1.1 Приобретенная вами машина - это высокотехнологичное изделие, выпущенное одним из самых опытных европейских производителей моечных машин высокого давления. Для достижения наилучших результатов мы составили данное руководство, которое следует внимательно прочитать и соблюдать при каждом использовании машины. Во время подключения, эксплуатации и обслуживания машины выполняйте все возможные меры предосторожности для собственной безопасности, а также для безопасности людей, находящихся в непосредственной близости. Внимательно прочитайте и соблюдайте требования безопасности, так как их несоблюдение может поставить под угрозу здоровье и безопасность людей или же нанести материальный ущерб.

2 ОБОЗНАЧЕНИЯ ИНФОРМАЦИИ

2.1 Соблюдайте требования табличек и знаков, которые имеются на моечной машине и в данном руководстве.
На моечной машине и в руководстве приводятся лишь только знаки, уместные для приобретенной вами машины. Убедитесь, что имеющиеся на моечной машине знаки и таблички находятся всегда в сохранности и разборчивы. В противном случае замените, устанавливая их в исходное положение.

⚠ Внимание - Опасность

Внимательно прочитайте эти инструкции перед использованием.

Значок E3: обозначает, что эта моечная машина предназначается для непрофессионального (бытового) использования. Люди с недостаточными физическими, сенсорными и умственными способностями, а также не имеющие достаточного опыта и знаний, могут использовать моечную машину только находясь под надзором или только после прохождения инструктажа по безопасной эксплуатации моечной машины и осознания опасности, связанной с использованием.

Движущиеся органы. Не прикасаться.

0 Выключатель в выключенном положении

I SPRAYING MODE Выключатель во включенном положении (функция опрыскивателя)



II WASHING MODE Выключатель во включенном положении (функция моечной машины)



Гарантированный уровень звуковой мощности

Запрет, сообщает пользователю, что государственные нормы могут запретить подключение моечной машины к питьевой водопроводной сети.


Сигнал опасности, сообщает пользователю о недопустимости направления струи воды на людей, животных, электрооборудование и на саму моечную машину.

Это изделие имеет класс изоляции II. Это означает, что оно имеет усиленную изоляцию или же двойную изоляцию.

CE Это изделие соответствует европейским директивам, применимым в этой области.

Значок E1: обозначает обязательство **не утилизировать** моечную машину как городские отходы. Ее можно сдать дистрибьютору в момент покупки новой моечной машины. Электрические и электронные части, из которых состоит моечная машина, не должны использоваться в непредназначенных целях ввиду наличия вредных для здоровья веществ.

Надевайте шумозащитные наушники.

Надевайте защитную маску.

Надевайте средства защиты органов дыхания.

Надевайте защитные перчатки.

Надевайте спецобувь.

Надевайте спецодежду.



Держите других людей далеко от машины во время ее использования.



3 ТРЕБОВАНИЯ ПО БЕЗОПАСНОСТИ/ОСТАТОЧНАЯ ОПАСНОСТЬ

3.1 ПРЕДУПРЕЖДЕНИЯ: НЕ ДЕЛАТЬ (функция моечной машины)

3.1.1 **Внимание.** НЕ позволяйте детям пользоваться моечной машиной, следите за ними, чтобы они не стали играть с ней.

3.1.2 **Внимание.** Струи под давлением могут быть опасными в случае неправильного пользования ими.

3.1.3 **Внимание.** НЕ используйте моечную машину с воспламеняющимися, токсичными жидкостями или же с характеристиками, несовместимыми с исправной работой машины. Запрещается использовать моечную машину в потенциально пожароопасной или взрывоопасной атмосфере.

3.1.4 **Внимание.** ОПАСНОСТЬ ВЗРЫВА. НЕ распыляйте воспламеняющиеся жидкости.

3.1.5 **Внимание.** НЕ направляйте струю воды на людей или животных.

3.1.6 **Внимание.** НЕ направляйте струю воды на моечную машину, электрические части или же на другое электрическое оборудование.

3.1.7 **Внимание.** НЕ используйте моечную машину в радиусе, в котором находятся люди без спецодежды.

3.1.8 **Внимание.** НЕ направляйте струю на себя или на других людей для очистки одежды или обуви.

3.1.9 **Внимание.** НЕ используйте моечную машину на открытом воздухе, если идет дождь.

3.1.10 **Внимание.** Моечная машина НЕ может использоваться детьми, людьми с ограниченными способностями, а также теми, кто не прочитал и не усвоил данные инструкции.

3.1.11 **Внимание.** НЕ прикасайтесь к вилке и/или розетке мокрыми руками.

3.1.12 **Внимание.** НЕ пользуйтесь моечной машиной, если поврежден электрический кабель. Если электрический кабель поврежден, то он должен заменяться силами производителя, официального сервисного центра или же лицами с аналогичной квалификацией, чтобы исключить возможную опасность.

3.1.13 **Внимание.** НЕ используйте машину, если кабель питания или такие важные ее части, как, например, устройства безопасности, шланги высокого давления, пистолет являются поврежденными.

3.1.14 **Внимание.** НЕ блокируйте рычаг пистолета в рабочем положении.



3.1.15 Внимание. Проверяйте, чтобы машина имела паспортную табличку с характеристиками. В случае ее отсутствия обращайтесь к дилеру. Моечные машины без паспортной таблички НЕ должны эксплуатироваться, поскольку они становятся неидентифицируемыми и потенциально опасными.

3.1.16 Внимание. НЕ нарушайте и не изменяйте настройку регулировочного клапана и предохранительных устройств.

3.1.17 Внимание. НЕ изменяйте исходный диаметр струи форсунки.

3.1.18 Внимание. НЕ тяните за ЭЛЕКТРИЧЕСКИЙ КАБЕЛЬ для перемещения моечной машины.

3.1.19 Внимание. НЕ допускайте движение транспортных средств по шлангу высокого давления.

3.1.20 Внимание. НЕ тяните за шланг высокого давления для перемещения моечной машины.

3.1.21 Внимание. Струя высокого давления, направленная на шины, клапаны шин или другие компоненты под давлением, вызывает потенциальную опасность. Избегайте использование вращающейся форсунки и поддерживайте расстояние до форсунки не менее 30 см во время чистки.

3.1.22 Внимание. Запрещается использовать нефирменные принадлежности, не имеющие специального предназначения для данной модели. Запрещается вносить изменения в конструкцию моечной машины. Внесение изменений отменяет действие декларации соответствия и освобождает изготовителя от гражданской и уголовной ответственности.

3.2 ПРЕДУПРЕЖДЕНИЯ: НЕ ДЕЛАТЬ (функция опрыскивателя)

3.2.1 НЕльзя пользоваться этим изделием, если персонал не использует средства индивидуальной защиты, например, средства для защиты глаз (очки или маску) и дыхательных путей.

3.2.2 НЕ поливайте себя или других людей водой для очистки одежды, обуви и носков.

3.2.3 Категорически запрещается пользоваться изделием детям, подросткам, беременным женщинам и неопытному персоналу. Держите изделие на расстоянии от детей и животных.

3.2.4 НЕ опрыскивайте рядом с водоемами, в которых находится рыба.



3.2.5 НЕ пользуйтесь изделием, если вы устали, больны или находитесь под воздействием алкоголя, наркотиков или лекарств, которые могут изменить ваше физическое и умственное состояние.

3.2.6 Есть, пить или курить во время эксплуатации изделия строго запрещено. НЕ вдыхайте испарения или капли химического раствора. При контакте с ним немедленно обратитесь к врачу.

3.2.7 НЕ пользуйтесь изделием, если в нем присутствуют поврежденные или неисправные детали. Используйте только фирменные детали, рекомендованные производителем.

3.2.8 НЕ выводите изделия из строя, не вносите в него изменения и не создавайте в нем повышенное давление при помощи других устройств.

3.2.9 НЕ пользуйтесь изделием в потенциально взрыво- или пожароопасных средах.

3.2.10 НЕ работайте долго с изделием в условиях высокой температуры.

3.2.11 Во избежание опасности короткого замыкания НЕ направляйте струю изделия на части под напряжением или на само изделие.

3.2.12 Для мойки изделия НЕ погружайте его в воду и не распыляйте на него воду.

3.2.13 НЕ используйте растворителей, сильнокислотных или сильнощелочных растворов и/или воспламеняющихся жидкостей с изделием.

3.2.14 НЕ пользуйтесь изделием, когда температура опускается ниже 0 °C. Вызванные замерзанием повреждения не покрываются гарантией.

3.2.15 НЕ выбрасывайте химические растворы. НЕ выбрасывайте воду и химические растворы, образующиеся во время промывки и чистки изделия.

3.3 ПРЕДУПРЕЖДЕНИЯ: СДЕЛАТЬ (функция моечной машины)

3.3.1 **Внимание.** Все токопроводящие части ДОЛЖНЫ БЫТЬ ЗАЩИЩЕНЫ от струй воды.

3.3.2 **Внимание.** Электрическое подключение должно быть выполнено квалифицированным электриком, в соответствии с нормой IEC 60364-1. Рекомендуется предусмотреть дифференциальный выключатель, отключающий питание данной машины, если рассеиваемый на землю ток превышает 30 мА в течение 30 мс, или же предусмотреть устройство контроля системы заземления.

3.3.3 **Внимание.** В МОМЕНТ запуска машина может создавать помехи в сети.

3.3.4 **Внимание.** Подключение через защитный дифференциальный выключатель обеспечивает дополнительную индивидуальную защиту (30 мА).



3.3.5 **Внимание.** В моделях, не оборудованные вилкой, она должна устанавливаться квалифицированным персоналом.

3.3.6 **Внимание.** Используйте лишь только разрешенные электрические удлинители с необходимым сечением проводников.

3.3.7 **Внимание.** Всегда выключайте выключатель, когда вы оставляете машину без присмотра.

3.3.8 

Внимание. Высокое давление может вызвать отскок частей. Используйте одежду и средства защиты (СИЗ), которые обеспечат безопасность оператора.

3.3.9 **Внимание.** Перед выполнением работ на машине ВЫНИМАЙТЕ вилку из розетки.

3.3.10 **Внимание.** По причине отдачи надежно ДЕРЖИТЕ пистолет, когда вы нажимаете на рычаг.

3.3.11 **Внимание.** СОБЛЮДАЙТЕ указания местного водоканала. В соответствии со стандартом IEC 60335-2-79 моечная машина может быть подключена непосредственно к городской водопроводной сети питьевой воды лишь только в том случае, если на трубе питания установлено запорное противовозвратное устройство со сливом типа BA, соответствующее стандарту EN 12729. Запорное противовозвратное устройство может быть заказано у производителя.

3.3.12 **Внимание.** Вода, попавшая в противовозвратные устройства, считается непитьевой.

3.3.13 **Внимание.** Обслуживание и/или ремонт электрических компонентов ДОЛЖЕН производиться силами квалифицированного персонала.

3.3.14 **Внимание.** Перед отключением шланга от моечной машины СБРАСЫВАЙТЕ давление.

3.3.15 **Внимание.** Перед каждым использованием, а также периодически ПРОВЕРЯЙТЕ затяжку болтов и исправное состояние компонентов машины, проверяйте отсутствие сломанных или изношенных частей.

3.3.16 **Внимание.** ИСПОЛЬЗУЙТЕ только те моющие средства, которые совместимы с материалами покрытия шланга высокого давления/электрического кабеля.

3.3.17 **Внимание.** ДЕРЖИТЕ людей или животных на расстоянии минимум 15 м.



3.3.18 Внимание. Данная машина была разработана для эксплуатации с поставляемыми или рекомендованными производителем моющими средствами. Использование иных моющих средств или химических продуктов может отрицательно сказаться на безопасности машины.

3.3.19 Внимание. НЕ допускайте попадания моющего средства на кожу, тем более в глаза! В случае попадания в глаза промойте их чистой водой и немедленно обратитесь за медицинской помощью!

3.3.20 Внимание. Шланги высокого давления, соединения и муфты играют важную роль в безопасности машины. Используйте лишь только шланги высокого давления, соединения и муфты, рекомендованные производителем.

3.3.21 Внимание. В целях безопасности машины используйте лишь только фирменные запасные части производителя или же одобренные им.

3.3.22 Внимание. В случае использования удлинителя его вилка и розетка должны быть герметичными.

3.3.23 Внимание. НЕ соответствующие удлинительные кабели могут быть опасными. Если используется удлинительный кабель, то выберите такой тип, который будет пригоден для использования на улице, а также убедитесь, что точка соединения находится в сухом месте и на расстоянии от земли. В этих целях рекомендуется использовать наматыватель кабеля, который будет удерживать розетку на расстоянии не менее 60 мм от земли.

3.3.24 Внимание. Всегда выключайте машину и отключайте ее от источника питания перед выполнением монтажа, чистки, регулировки, обслуживания, складирования и перевозки.

3.3.25 Внимание. Вставьте аксессуар для чистки труб до красной отметки перед тем, как включить моечную машину.

3.4 ПРЕДУПРЕЖДЕНИЯ: СДЕЛАТЬ (функция опрыскивателя)

3.4.1 Используйте изделие в хорошо проветриваемых помещениях и местах.

3.4.2 Точно соблюдайте требования безопасности при обращении с пестицидами.

3.4.3 Используйте лишь только средства, одобренные компетентными властями, и неукоснительно соблюдайте инструкции, предоставленные изготовителем на упаковке.

3.4.4 После использования химикатов вымойте руки, лицо и выстирайте одежду.



4 ОБЩАЯ ИНФОРМАЦИЯ (РИС. 1)/СТРАНИЦА 3

4.1 Пользование руководством

Данное руководство является неотъемлемой частью машины. Сохраните его для пользования им в будущем. Внимательно прочитайте его перед установкой или эксплуатацией. В случае перехода права собственности на изделие другому лицу, руководство по эксплуатации должно быть в обязательном порядке передано новому владельцу.

4.2 Поставка

Машина поставляется в картонной коробке в частично разобранном состоянии.

Состав поставки изображен на рис. 1.

4.2.1 Сопроводительная документация

A1 Руководство по эксплуатации и обслуживанию
A2 Инструкции по безопасности
A3 Декларация соответствия
A4 Гарантийные положения

4.3 Утилизация упаковки

Материал, из которого изготовлена упаковка, не является загрязняющим для окружающей среды, тем не менее, его необходимо повторно использовать или утилизировать согласно правилам, действующим в стране использования изделия.

5 ТЕХНИЧЕСКАЯ ИНФОРМАЦИЯ (РИС. 1)/СТРАНИЦА 3

5.1 Предусмотренное использование

Данная машина предназначена для бытовой мойки автомашин, машин, плавсредств, каменной кладки и т.д., для удаления стойких загрязнений с помощью чистой воды и биоразлагаемых химических моющих средств, кроме того, она может применяться в качестве опрыскивателя для распыления водных растворов.

Мойка двигателей транспортных средств разрешается лишь только в том случае, если грязная вода собирается для переработки согласно действующим нормам.

- Температура воды на входе: **см. паспортную табличку на машине.**
- Давление воды на входе: **мин. 0,1 МПа, макс. 1 МПа**.
- Рабочая температура окружающей среды: **выше 0 °C**.

Машина соответствует стандартам IEC 60335-1 и IEC 60335-2-79.

5.2 Оператор

Для определения типа оператора, который может использовать моечную машину (профессиональный или непрофессиональный) см. значок, изображенный на рис. 1.

5.3 Основные узлы

B2 Распылительная трубка
B3 Пистолет с предохранителем
B4 Электрический кабель с вилкой
B5 Шланг высокого давления
B6 Бачок для раствора
E Форсунка
H Выключатель
I Рычаг управления подачей воды
L Фильтр воды
N Рычаг управления опрыскивателем

5.3.1 Аксессуары (если предусматриваются поставкой - см. рис. 1)

C1 Инструмент для чистки форсунки
C2 Вращающаяся форсунка
C3 Ручка
C5 Наматыватель шланга
C8 Щетка-аксессуар для больших поверхностей
C9 Переходник
C10 Крепеж
C11 Кронштейны
C12 Ручка
C14 Колеса
P1 Ручка
P2 Распылительная трубка
P3 Напорный шланг
P4 Опрыскивающая форсунка
P5 Фильтр пистолета
P6 Фильтр бачка
A12 Упор рычага

5.4 Средства защиты

- Выключатель (**H**)

Выключатель не допускает случайного использования моечной машины.

Внимание, опасность!

Не нарушайте и не изменяйте настройку предохранительного клапана.

- Предохранительный и/или ограничительный клапан давления. Предохранительный клапан является также ограничительным клапаном давления. Когда закрывается пистолет, клапан открывается и вода возвращается через линию всасывания насоса или же сливается на пол.
- Предохранитель (**D**): предотвращает случайную подачу воды.
- Тепловая защита: в случае перегрузки тепловая защита остановит работу моечной машины.

6 УСТАНОВКА (РИС. 2)/СТРАНИЦА 4

6.1 Монтаж

Внимание, опасность!

Все операции по установке и монтажу должны выполняться, когда машина отключена от электрической сети.

Последовательность монтажа приводится на **рис. 2**.

6.2 Монтаж вращающейся форсунки

Комплект вращающейся форсунки обеспечивает большую мощность мойки.

Использование вращающейся форсунки может привести к падению давления на 25% от давления при использовании регулируемой форсунки. Тем не менее, ее использование позволяет получать более высокую мощность мойки благодаря эффекту вращения, придаваемому струе воды.

6.3 Электрическое подключение

Внимание, опасность!

Убедитесь, что электрическая сеть соответствует напряжению и частоте (В - Гц), указанным на паспортной табличке (рис. 2).

6.3.1 Использование удлинительных кабелей

Сечение удлинительных кабелей должно быть пропорционально их длине. Чем длиннее кабель, тем больше должно быть сечение. См. таблицу I.

6.4 Подключение воды (функция моечной машины)

Внимание, опасность!

Используйте лишь только фильтрованную или чистую воду. Водопроводный кран должен обеспечивать объем подачи, равный производительности насоса.

Разместите моечную машину как можно ближе к точке подключения водопроводной сети.

6.4.1 Соединительные штуцеры

- ● Выход воды (OUTLET)
- ■ Вход воды с фильтром (INLET)

6.4.2 Подключение к городской водопроводной сети

Моечная машина может быть подключена непосредственно к городской водопроводной сети питьевой воды лишь только в том случае, если в трубе питания установлено запорное противовозвратное устройство со сливом, соответствующее действующим нормам. Убедитесь, что диаметр шланга не менее 13 мм, что шланг усилен, а его длина не превышает 25 м.

6.4.3 Всасывание воды из открытых емкостей

1) Привинтите всасывающий шланг с фильтром к входному штуцеру (INLET) и опустите его до дна емкости.
2) Выпустите воздух из машины:
a) Отвинтите распылительную трубку.
b) Включите машину и откройте пистолет до тех пор, пока не будет выходить вода без пузырей воздуха.
3) Выключите машину и привинтите распылительную трубку.

Примечание: максимальная разница уровня всасывания составляет 0,5 м. Рекомендуется заполнить всасывающий шланг перед использованием.

RU

7 РЕГУЛИРОВКА (РИС. 3)/СТРАНИЦА 56

7.1 Регулировка форсунки

Вращайте форсунку (**E**) для регулировки струи воды.

8 СВЕДЕНИЯ ПО ЭКСПЛУАТАЦИИ (РИС. 4)/СТРАНИЦА 6

Внимание, опасность!

Убедитесь, что машина стоит на прочном и безопасном основании. Используйте машину в вертикальном положении. Не накрывайте машину и не используйте ее в помещениях с недостаточной вентиляцией.

***ВАЖНО!* Не используйте машину без воды, работа всухую может повредить насос.**

8.1.1 Органы управления (функция опрыскивателя)

- Выключатель (**H**).
- Рычаг управления опрыскивателем (**N**).

8.1.2 Подготовка

Наполните бачок (B6). Проверьте работу машины сначала чистой водой и добавьте химические растворы только после этого. Подготовьте химический раствор в отдельной емкости. Налейте раствор в бачок (B6). Не заполняйте бачок выше указанного максимального уровня.

Туго затяните пробку. Когда применяется другой раствор, надо сначала очистить бачок чистой водой. Не выбрасывайте воду, используемую для промывки бачка.

8.1.3 Запуск (см. рис. 4)

Переведите выключатель (H) в положение (ON/I функции опрыскивателя). Нажмите рычаг управления опрыскивателем (N) для начала подачи воды; включите предохранитель (A12) для фиксирования подачи воды в открытом состоянии.

8.1.4 Остановка

Отпустите рычаг управления опрыскивателем (N) и переведите выключатель (H) в положение (0) для выключения машины.

ВАЖНО! Не оставляйте машину включенной при отпущенной ручке в течение более 5 минут.

8.1.5 Прекращение использования

Отпустите рычаг управления опрыскивателем (N) и переведите выключатель (H) в положение (0) для выключения машины и выпуска давления из ручки. Вылейте оставшийся раствор в отдельную емкость и храните его в соответствии с инструкциями производителя средства. Не выбрасывайте оставшийся после использования раствор. Для обеспечения более долгого срока службы машины после использования промойте ее чистой водой и просушите перед хранением. Многие растворы, если они остаются в бачке, могут засохнуть и отвердеть, засоряя форсунку, клапан и шланг.

8.2.1 Органы управления (функция моечной машины)

- Выключатель (**H**).
- Рычаг управления подачей воды (**I**).

8.2.2 Запуск (см. рис. 4)

1) Полностью откройте водопроводный кран.
2) Снимите пистолет с предохранителя (**D**).
3) Откройте пистолет на несколько секунд и включите машину выключателем (ON/II функция моечной машины).

- **закрывая** пистолет, динамическое давление автоматически выключает электродвигатель;
- **открывая** пистолет, падение давления автоматически запускает двигатель и давление создается с небольшой задержкой;
- для исправной работы операции **закрытия** и **открытия** пистолета **не** должны выполняться с промежутками времени **менее** 4-5 секунд.

Для предотвращения повреждений машины не допускайте ее работы всухую и проверяйте, чтобы машина всегда правильно питалась водой.

8.2.3 Остановка

1) Переведите выключатель в положение (OFF/0).
2) Откройте пистолет и сбросьте давление из шлангов.
3) Поставьте пистолет на предохранитель (**D**).

8.2.4 Повторный запуск

1) Снимите пистолет с предохранителя (**D**).
2) Откройте пистолет и выпустите воздух, имеющийся в шлангах.
3) Переведите выключатель в положение (ON/II).

8.2.5 Прекращение использования

1) Закройте водопроводный кран.
2) Сбросьте остаточное давление при помощи пистолета, чтобы вся вода вышла из машины.
3) Выключите моечную машину (OFF/0).
4) Выньте вилку из розетки.
5) Поставьте пистолет на предохранитель (**D**).

8.2.6 Рекомендации по правильной мойке

Растворите грязь, нанося на сухую поверхность моющее средство. На вертикальных поверхностях действуйте снизу вверх. Оставьте на 1-2 минуты, не высушивая поверхность. Работайте струей высокого давления с расстояния более 30 см, начиная снизу. Не допускайте, чтобы вода промывки стекала на невымытые поверхности. В некоторых случаях для удаления грязи необходимо механическое действие моечных щеток.

Высокое давление не всегда является наилучшим решением для качественной мойки, так как может повредить некоторые поверхности. Не рекомендуется использовать игольчатую струю регулируемой форсунки и вращающуюся форсунку на легко повреждаемых и окрашенных поверхностях, а также на компонентах под давлением (напр., шинах, клапанах накачивания...).

Хорошее моющее действие зависит в равной степени от давления и объема воды.

9 ОБСЛУЖИВАНИЕ (РИС. 5)/СТРАНИЦА 311

Все операции обслуживания, не описанные в данной главе, должны выполняться в официальном сервисном центре.

Внимание, опасность!

Перед выполнением любых работ на машине выньте вилку из сетевой розетки.

9.1 Чистка форсунки (функция моечной машины)

1) Снимите распылительную трубку с пистолета.
2) Удалите загрязнение из отверстия форсунки (**E-C2**) инструментом (**C1**).

9.2 Чистка форсунки (функция опрыскивателя)

1) Снимите форсунку (**P4**).
2) Промойте чистой водой.

9.3 Чистка фильтра (функция моечной машины)

Проверьте всасывающий фильтр (**L**) перед каждым использованием и в случае необходимости выполните чистку, как указывается.

9.4 Чистка фильтров (функция опрыскивателя)

Фильтры должны всегда очищаться. Очищайте фильтр пистолета (**P5**) после каждого использования. Если снизился объем подачи воды, отвинтите соединительную муфту у основания ручки (**P1**), извлеките и промойте чистой водой фильтр (**P5**), находящийся внутри пистолета, после чего установите его на место.

Очищайте фильтр бачка (**P6**) после каждого использования. Откройте пробку бачка, извлеките всасывающую трубку, снимите и промойте чистой водой фильтр (**P6**), после чего установите его на место.

9.5 Хранение

Перед помещением на зимнее хранение включите моечную машину, используя неедкий и нетоксичный антифриз.

Поместите машину в сухое и защищенное от мороза место.

10 ХРАНЕНИЕ И ПЕРЕВОЗКА (РИС. 5)/СТРАНИЦА 311

Храните аксессуары так, как предусматривается на рис. 5.

Перевозите машину так, как предусматривается на рис. 5.

RU

11 ИНФОРМАЦИЯ О НЕИСПРАВНОСТЯХ

Функция моечной машины		
Неисправности	**Возможные причины**	**Способы устранения**
Насос не достигает предусмотренного давления	Изношена форсунка	Замените форсунку
	Водяной фильтр засорен	Очистите фильтр (**L**) (рис. 5)
	Недостаточная подача воды	Полностью откройте кран
	Попадание воздуха	Проверьте соединения
	Воздух в насосе	Выключите машину и включите пистолет до выхода сплошной струи. Включите машину еще раз.
	Высота всасывания из открытой емкости превышает 0,5 м	Уменьшите высоту всасывания
Насос обнаруживает скачки давления	Всасывание воды из внешнего резервуара	Подключите машину к водопроводной сети
	Температура воды на входе слишком высокая	Понизьте температуру
	Форсунка засорена	Очистите форсунку (рис. 5)
	Всасывающий фильтр (**L**) грязный	Очистите фильтр (**L**) (рис. 5)
Двигатель гудит, но не запускается	Недостаточное напряжение сети	Убедитесь, что напряжение сети соответствует паспортному (рис. 2)
	Потеря напряжения, вызванная удлинителем	Проверьте характеристики удлинителя
	Продолжительный простой моечной машины	Обратитесь в официальный сервисный центр
	Проблемы с устройством TSS	Обратитесь в официальный сервисный центр
Электродвигатель не запускается	Отсутствие напряжения	Проверьте наличие напряжения в сети и убедитесь, что вилка правильно вставлена (*)
	Проблемы с устройством TSS	Обратитесь в официальный сервисный центр
Утечка воды	Уплотнения изношены	Замените уплотнения в официальном сервисном центре
Шум	Слишком высокая температура воды	Понизьте температуру (см. технические данные)
Утечка масла	Уплотнения изношены	Обратитесь в официальный сервисный центр
Машина включается, несмотря на закрытый пистолет	Нарушена герметичность в системе высокого давления или в контуре насоса	Обратитесь в официальный сервисный центр
Нажав рычаг пистолета, вода не вытекает (при подключенном шланге питания)	Форсунка засорена	Очистите форсунку (рис. 5)
Функция опрыскивателя		
Неисправности	**Возможные причины**	**Способы устранения**
Насос находится под давлением, но жидкость не подается	Раствор слишком густой	Разбавьте водой
	Контур засорен или пережат	Промойте чистой водой и устраните пережатые участки. Если проблема не устранилась, обратитесь в официальный сервисный центр.
	Фильтры или форсунки засорены	Проверьте и очистите фильтры (P5) и (P6), а также форсунки (P4)
	Фильтры установлены неправильно	Очистите / установите правильно фильтры (P5)
	Бачок пустой	Наполните бачок



(*) Если во время работы двигатель останавливается и больше не запускается, то подождите 2-3 минуты перед повторным запуском (**срабатывание тепловой защиты**).
Если неисправность повторяется несколько раз, то обратитесь в сервисный центр.

RU

12 КАК НЕ ИСПОРТИТЬ ПОВЕРХНОСТИ

ВНИМАНИЕ

12.1 Использование моечной машины для мойки шин может нанести ущерб шинам и стать опасным.
12.2 Не направляйте струю высокого давления непосредственно на шину.
12.3 Используйте моечную машину с более низким давлением, когда мойка выполняется рядом с колесами и шинами.
12.4 Никогда не используйте «Распылительную трубку турбо» для мойки каких-либо частей транспортного средства.
12.5 Более подробную информацию читайте в разделе: **"8.2.6 Рекомендации по правильной мойке"**.



Декларация соответствия CE

Мы, компания Annovi Reverberi S.p.A., г. Бомпорто (пров. Модены), Италия, заявляем, что ниженазванная(ые) машина(ы) AR Blue Clean:

Наименование машины	Моечная машина высокого давления	
№ модели	**2.A DHS**	**2.A DHS PE**
Потребляемая мощность	2,2 кВт	2,2 кВт

соответствует(ют) следующим европейским директивам: 2006/42/EC, 2014/35/EC, 2011/65/EC, 2015/863/EC, 2012/19/EC, 2014/30/EC, 2000/14/EC (Законодательный Декрет Правительства Италии № 262/2002).
и производится(ятся) с соблюдением следующих норм или стандартизированных документов: EN 60335-1; EN 60335-2-79; EN 55014-1; EN 55014-2; EN 61000-3-2; EN 61000-3-3; EN 61000-3-11; EN 60704-1; EN 62233; EN IEC 63000.
ФИО и адрес лица, уполномоченного на выдачу технического досье: Stefano Reverberi (Стефано Ревербери) / Управляющий директор AR - Via ML King, 3 - 41122 Modena, Italia
Процедура оценки соответствия, требуемая директивой 2000/14/EC, была выполнена с соблюдением Приложения V.

№ модели	**2.A DHS**	**2.A DHS PE**
Измеренный уровень звуковой мощности:	90,3 дБ (A)	90,3 дБ (A)
Гарантированный уровень звуковой мощности:	93 дБ (A)	93 дБ (A)

Дата: 15.09.2021 г. - **МОДЕНА (ИТАЛИЯ)**

Stefano Reverberi (Стефано Ревербери) / Управляющий директор

Гарантия

RU

Действие гарантии регулируется нормами, действующими в стране, в которой продается изделие (при отсутствии других указаний производителя). Если изделие обнаруживает дефекты качества материалов, изготовления или же несоответствие в течение гарантийного периода, то изготовитель гарантирует замену дефектных деталей, выполняет ремонт изделий, если они имеют умеренный износ, или же их замену.
Гарантия не распространяется на компоненты, подверженные естественному износу (клапан, поршень, уплотнение для воды, уплотнение для масла, пружины, уплотнительные кольца, аксессуары, такие как шланг, пистолет, щетки, колеса и т.д.);
Гарантия не распространяется на дефекты, вызванные или ставшие результатом:

- неправильной эксплуатации, недопустимого использования, небрежности,
- сдачи в прокат или профессионального использования, если изделие было продано для бытового использования,
- несоблюдения правил обслуживания, предусмотренных в соответствующем руководстве,
- ремонта, выполненного неуполномоченным персоналом или центрами,
- использования нефирменных запасных частей или принадлежностей,
- ущерба, вызванного перевозкой, посторонними предметами или веществами, авариями,
- проблем со складированием или хранением.

Для активации гарантии необходимо предъявить документ, подтверждающий факт покупки.

Для получения обслуживания следует обратиться в торговую точку, в которой была совершена покупка

Технические данные

Технические данные	Единица	2.A DHS	2.A DHS PE
Производительность	л/мин	5,5	5,5
Максимальная производительность	л/мин	7,66	7,66
Давление	МПа	10,7	10,7
Максимальное давление	МПа	16	16
Мощность	кВт	2,2	2,2
Максимальная температура питания	°C	50	50
Максимальное давление питания	МПа	1	1
Сила отталкивания пистолета при максимальном давлении	Н	13,4	13,4
Тип масла насоса	кг	-	-
Класс защиты	-	II / ⧈	II / ⧈
Изоляция двигателя	Класс	F	F
Степень защиты двигателя	-	IPX5	IPX5
Напряжение	В~/Гц	220-240~/50	220-240~/50
Максимальное разрешенное сетевое сопротивление	Ω	-	-
Уровень звукового давления L_{pA} (EN 60704-1) (K = 2,5 дБ(A))	дБ (A)	78,8	78,8
Уровень звуковой мощности L_{WA} (EN 60704-1) (K = 2,5 дБ(A))	дБ (A)	93	93
Вибрация изделия (K = 1 м/с^2):	м/с^2	<2,5	<2,5
Вес	кг	11,6	11,6

Технические данные опрыскивателя

Технические данные	Единица	2.A DHS	2.A DHS PE
Потребляемая мощность	Вт	35	35
Емкость бачка	л	0,8	0,8
Давление	МПа	0,3	0,3
Макс. давление	МПа	0,4	0,4
Производительность	л/мин	0,3	0,3

С сохранением права на внесение технических изменений!

RU

1 BEZPEČNOSTNÉ POKYNY

1.1 Zariadenie, ktoré ste si zakúpili, je technologicky vyspelý produkt vyrobený jedným z popredných európskych výrobcov vysokotlakových čističov. Tieto informácie slúžia na to, aby ste vaše zariadenie využili čo najlepšie. Dôkladne si ich prečítajte a vždy sa riaďte uvedenými odporúčaniami. Počas pripájania, používania a servisu zariadenia vykonajte všetky možné opatrenia na ochranu vlastnej bezpečnosti aj bezpečnosti ľudí v bezprostrednej blízkosti. Pozorne si prečítajte bezpečnostné predpisy a dodržiavajte ich pri každej činnosti. V opačnom prípade môžete ohroziť zdravie a bezpečnosť alebo spôsobiť škody spojené s vysokými nákladmi.

2 BEZPEČNOSTNÉ ZNAČKY

2.1 Dodržujte pokyny uvedené pomocou bezpečnostných značiek osadených na zariadeniach a v tomto návode.
Na zariadení a v návode sú uvedené len symboly týkajúce sa zakúpeného modelu. Skontrolujte, či sú symboly a značky na zariadení vždy na mieste a čitateľné; v opačnom prípade namontujte na pôvodné miesto náhradné.

⚠ Upozornenie – nebezpečenstvo

Pred použitím si pozorne prečítajte tento návod.

Symbol E3 – signalizuje, že zariadenie je určené na neprofesionálne (domáce) použitie. Osoby so zhoršenými telesnými, zmyslovými alebo duševnými schopnosťami alebo osoby bez potrebných skúseností a znalostí môžu toto zariadenie používať, ak sú pod dozorom alebo boli poučené o jeho bezpečnom používaní a porozumeli rizikám.

Pohyblivé časti. Nedotýkať sa.

0 Poloha vypínača „OFF" (vypnuté)

I SPRAYING MODE Poloha vypínača „ON" (zapnuté) (funkcia rozprašovania)

II WASHING MODE Poloha vypínača „ON" (funkcia vysokotlakového čističa)

L_{WA} dB Zaručená hladina akustického výkonu

Značka zákazu, informuje používateľa o tom, že miestne predpisy môžu zakazovať pripojenie výrobku do systému zásobovania pitnou vodou.


Značka nebezpečenstva, varuje používateľa, aby nemieril prúdom vody na osoby, zvieratá, elektrické zariadenia ani samotný výrobok.

Tento produkt je zaradený do triedy izolácie II. To znamená, že má zosilnenú alebo dvojitú izoláciu.

CE Tento produkt je v súlade s príslušnými európskymi smernicami.

Symbol E1 – znamená, že zariadenie sa **nesmie likvidovať** ako komunálny odpad; pri kúpe nového zariadenia ho možno odovzdať predajcovi. Elektrické a elektronické diely zariadenia sa nesmú opätovne používať na nevhodné účely, pretože obsahujú látky, ktoré sú zdraviu nebezpečné.

Používajte chrániče sluchu.

Používajte ochrannú masku.

Používajte ochranu dýchacích ciest.

Používajte ochranné rukavice.

Používajte bezpečnostnú obuv.

Používajte ochranný odev.

Počas používania zariadenia zabezpečte, aby sa ostatní držali v bezpečnej vzdialenosti.



3 BEZPEČNOSTNÉ PRAVIDLÁ/ZVYŠKOVÉ RIZIKÁ

3.1 BEZPEČNOSTNÉ ZÁKAZY (funkcia vysokotlakového čističa)

3.1.1 **Upozornenie.** NEDOVOĽTE zariadenie používať deťom; dohliadnite na to, aby sa s ním nehrali.

3.1.2 **Upozornenie.** Vysokotlakové trysky môžu byť pri nesprávnom použití nebezpečné.

3.1.3 **Upozornenie.** NEPOUŽÍVAJTE zariadenie s horľavými alebo toxickými kvapalinami ani s produktmi, ktoré sa nezlučujú s jeho správnou prevádzkou. Zariadenie sa nesmie používať v prostredí s nebezpečenstvom vzniku horľavej alebo výbušnej atmosféry.

3.1.4 **Upozornenie.** NEBEZPEČENSTVO VÝBUCHU. NEPOUŽÍVAJTE na rozprašovanie horľavých kvapalín.

3.1.5 **Upozornenie.** NEMIERTE prúdom vody na ľudí ani zvieratá.

3.1.6 **Upozornenie.** NEMIERTE prúdom vody na samotné zariadenie, na elektrické súčasti ani iné elektrické zariadenia.

3.1.7 **Upozornenie.** NEPOUŽÍVAJTE zariadenie, keď sa v jeho prevádzkovom dosahu nachádzajú ľudia bez ochranného odevu.

3.1.8 **Upozornenie.** NEMIERTE prúdom vody na seba ani na iných, aby ste očistili odev alebo obuv.

3.1.9 **Upozornenie.** NEPOUŽÍVAJTE zariadenie vonku, keď prší.

3.1.10 **Upozornenie.** Zariadenie NESMÚ obsluhovať deti, osoby bez potrebnej kvalifikácie ani osoby, ktoré si neprečítali návod a neporozumeli pokynom.

3.1.11 **Upozornenie.** NEDOTÝKAJTE sa zástrčky ani zásuvky mokrými rukami.

3.1.12 **Upozornenie.** Ak je napájací kábel poškodený, zariadenie NEPOUŽÍVAJTE. Ak je napájací kábel poškodený, musí ho vymeniť výrobca, autorizované servisné stredisko alebo pracovník s obdobnou kvalifikáciou, aby nedošlo k ohrozeniu bezpečnosti.

3.1.13 **Upozornenie.** Zariadenie NEPOUŽÍVAJTE, ak je poškodený napájací kábel alebo dôležité časti zariadenia ako bezpečnostné prvky, vysokotlakové hadice alebo pištoľ so spúšťou.

3.1.14 **Upozornenie.** NEBLOKUJTE spúšť pištole v prevádzkovej polohe.

3.1.15 **Upozornenie.** Skontrolujte, či je k zariadeniu pripevnený typový štítok; ak nie, informujte predajcu. Zariadenia bez štítkov sa NESMÚ používať, pretože sú neidentifikovateľné a potenciálne nebezpečné.

3.1.16 **Upozornenie.** NEMEŇTE nastavenie regulačného ventilu ani bezpečnostných zariadení.



3.1.17 Upozornenie. NEUPRAVUJTE pôvodný priemer hubice trysky.

3.1.18 Upozornenie. NEPREMIESTŇUJTE zariadenie ťahaním za NAPÁJACÍ KÁBEL.

3.1.19 Upozornenie. NEDOVOĽTE, aby po vysokotlakovej hadici jazdili vozidlá.

3.1.20 Upozornenie. NEPREMIESTŇUJTE zariadenie ťahaním za vysokotlakovú hadicu.

3.1.21 Upozornenie. Keď sa vysokotlakový prúd namieri na pneumatiky, ventily pneumatík alebo iné natlakované súčasti, môže byť nebezpečný. NEPOUŽÍVAJTE súpravu rotačnej trysky a počas čistenia vždy dodržiavajte vzdialenosť najmenej 30 cm.

3.1.22 Upozornenie. Používanie neoriginálneho príslušenstva a iného príslušenstva, ktoré nie je výslovne určené pre príslušný model, je zakázané. Úpravy zariadenia sú zakázané; akékoľvek zmeny spôsobia, že vyhlásenie o zhode stratí platnosť a výrobca bude podľa občianskeho a trestného práva v plnom rozsahu zbavený zodpovednosti.

3.2 BEZPEČNOSTNÉ ZÁKAZY (funkcia rozprašovania)

3.2.1 Zariadenie NEPOUŽÍVAJTE, ak personál nemá na sebe ochranné prostriedky na ochranu zraku (okuliare alebo maska) a dýchacích ciest.

3.2.2 Nestriekajte vodu na seba ani na iných, aby ste očistili odev, obuv a ponožky.

3.2.3 Je prísne zakázané, aby zariadenie používali deti, adolescenti, tehotné ženy a nekvalifikovaní pracovníci. Zariadenie držte v bezpečnej vzdialenosti od detí a zvierat.

3.2.4 NEPOUŽÍVAJTE funkciu rozprašovania v blízkosti vodnej plochy s rybami.

3.2.5 Zariadenie NEPOUŽÍVAJTE, ak ste unavení, necítite sa dobre alebo ste pod vplyvom alkoholu, drog alebo liekov, ktoré môžu ovplyvniť váš fyzický a psychický stav.

3.2.6 Počas používania zariadenia je prísne zakázané jesť, piť alebo fajčiť. Nevdychujte výpary alebo kvapôčky chemického roztoku. V prípade kontaktu okamžite vyhľadajte lekársku pomoc.

3.2.7 Zariadenie NEPOUŽÍVAJTE, ak sú nejaké časti poškodené alebo v zlom stave. Používajte iba originálne náhradné diely odporučené výrobcom.

3.2.8 Nevykonávajte neoprávnené zásahy do zariadenia ani ho netlakujte pomocou iných zariadení.

3.2.9 Zariadenie NEPOUŽÍVAJTE na miestach s rizikom vzniku výbuchu alebo požiaru.

3.2.10 NEPOUŽÍVAJTE zariadenie dlhodobo pri vysokej teplote.

3.2.11 NEMIERTE prúd vody na elektrické časti, ktoré sú pod napätím, ani na samotné zariadenie, aby ste predišli riziku vzniku skratu.

3.2.12 Neponárajte zariadenie do vody, aby ste ho umyli, ani na neho nestriekajte vodu.



3.2.13 Spolu so zariadením NEPOUŽÍVAJTE žiadne rozpúšťadlá, silne kyslé alebo zásadité roztoky ani horľavé kvapaliny.

3.2.14 NEPOUŽÍVAJTE zariadenie, keď teplota klesne pod 0 °C. Záruka sa na poškodenie mrazom nevzťahuje.

3.2.15 Zabráňte rozptylu chemikálií do okolitého prostredia. Pri oplachovaní a čistení zariadenia zabráňte úniku vody a chemických roztokov do prostredia.

3.3 BEZPEČNOSTNÉ PRÍKAZY (funkcia vysokotlakového čističa)

3.3.1 **Upozornenie.** Všetky elektrické vodiče MUSIA BYŤ CHRÁNENÉ proti prúdu vody.

3.3.2 **Upozornenie.** Prívod elektrickej energie musí pripojiť odborne spôsobilý elektrikár v súlade s normou IEC 60364-1. Musí byť nainštalovaný prúdový chránič, ktorý preruší prívod, ak zvodový prúd do zeme po dobu 30 ms presahuje 30 mA, alebo zariadenie, ktoré zabezpečí prerušenie napájania pri poruche uzemnenia.

3.3.3 **Upozornenie.** Zariadenie môže POČAS spúšťania spôsobiť rušenie siete.

3.3.4 **Upozornenie.** Použitie prúdového chrániča zabezpečí dodatočnú ochranu obsluhy (30 mA).

3.3.5 **Upozornenie.** Modely dodávané bez zástrčky musí inštalovať kvalifikovaný pracovník.

3.3.6 **Upozornenie.** Používajte len schválené elektrické predlžovacie káble s vhodným priemerom vodičov.

3.3.7 **Upozornenie.** Keď nechávate zariadenie bez dozoru, vždy vypnite vypínač.

3.3.8 

Upozornenie. Vysoký tlak môže spôsobiť odskakovanie dielov – používajte kompletný ochranný odev (OOP) a prostriedky potrebné na zaistenie bezpečnosti obsluhy.

3.3.9 **Upozornenie.** Pred vykonávaním práce na zariadení VYTIAHNITE zástrčku.

3.3.10 **Upozornenie.** Pred stlačením spúšte pištoľ pevne UCHOPTE, aby ste udržali spätný náraz.

3.3.11 **Upozornenie.** DODRŽUJTE predpisy miestnych úradov o dodávkach vody. Podľa normy IEC 60335-2-79 môže byť zariadenie pripojené k prívodu pitnej vody len vtedy, keď je prívodná hadica vybavená spätnou klapkou s vypúšťaním podľa normy EN 12729 typu BA. Spätnú klapku možno objednať u výrobcu.

3.3.12 **Upozornenie.** Voda, ktorá prešla cez spätnú klapku, sa nepovažuje za pitnú.

3.3.13 **Upozornenie.** Údržbu alebo opravu elektrických súčastí MUSÍ vykonávať kvalifikovaný pracovník.

3.3.14 **Upozornenie.** Pred odpojením hadice od zariadenia VYPUSTITE zvyškový tlak.



3.3.15 Upozornenie. Pred každým použitím a v pravidelných intervaloch KONTROLUJTE, či sú skrutky pevne utiahnuté a či žiadne diely nie sú zlomené alebo opotrebované.

3.3.16 Upozornenie. POUŽÍVAJTE LEN také čistiace prostriedky, ktoré nebudú spôsobovať koróziu povrchových materiálov na vysokotlakovej hadici/elektrickom kábli.

3.3.17 Upozornenie. ZABEZPEČTE, aby sa ľudia alebo zvieratá zdržiavali vo vzdialenosti minimálne 15 m.

3.3.18 Upozornenie. Toto zariadenie je určené na použitie s čistiacimi prostriedkami, ktoré dodáva alebo odporúča výrobca. Použitie iných čistiacich prostriedkov alebo chemikálií môže nepriaznivo ovplyvniť bezpečnosť zariadenia.

3.3.19 Upozornenie. NEDOVOĽTE, aby sa čistiaci prostriedok dostal do styku s pokožkou a najmä do očí! Ak príde do kontaktu s očami, ihneď ich vypláchnite veľkým množstvom vody a vyhľadajte lekársku pomoc!

3.3.20 Upozornenie. Vysokotlakové hadice, armatúry a spojky sú dôležité z hľadiska bezpečnosti zariadenia. Používajte len vysokotlakové hadice, armatúry a spojky odporúčané výrobcom.

3.3.21 Upozornenie. V záujme zaistenia bezpečnosti zariadenia používajte len originálne diely od výrobcu alebo diely schválené výrobcom.

3.3.22 Upozornenie. Ak používate predlžovací kábel, zástrčka aj zásuvka musia byť vodotesné.

3.3.23 Upozornenie. Nevhodné predlžovacie káble môžu byť nebezpečné. Ak používate predlžovací kábel, musí byť vhodný na vonkajšie použitie a spoj sa musí uchovávať v suchu a nad zemou. Dôrazne sa odporúča používať káblový bubon, vďaka čomu bude zásuvka aspoň 60 mm nad zemou.

3.3.24 Upozornenie. Pred montážou, čistením, nastavovaním, údržbou, skladovaním a prepravou zariadenie vypnite a odpojte od zdroja napájania.

3.3.25 Upozornenie. Pred zapnutím zariadenia zasuňte súpravu na čistenie odvodňovacích rúrok až po červenú značku.

3.4 BEZPEČNOSTNÉ PRÍKAZY (funkcia rozprašovania)

3.4.1 Zariadenie sa musí používať v dostatočne vetraných priestoroch.

3.4.2 Dôsledne dodržiavajte bezpečnostné predpisy týkajúce sa používania pesticídov.

3.4.3 Používajte iba výrobky schválené príslušnými úradmi a dôsledne dodržiavajte pokyny výrobcu uvedené na obale.

3.4.4 Po použití si umyte ruky a tvár a vyperte odev.



4 VŠEOBECNÉ INFORMÁCIE (OBR. 1)/STRANA 3

4.1 Používanie návodu

Návod je neoddeliteľnou súčasťou zariadenia a mali by ste si ho uschovať na neskoršie použitie. Pred inštaláciou/použitím zariadenia si ho pozorne prečítajte. Ak sa zariadenie predáva, predajca musí tento návod odovzdať novému majiteľovi spolu so zariadením.

4.2 Dodanie

Zariadenie sa dodáva čiastočne zmontované v kartónovej škatuli.
Dodané balenie je znázornené na obr. 1.

4.2.1 Dokumentácia dodávaná so zariadením

- **A1** Návod na použitie a údržbu
- **A2** Bezpečnostné pokyny
- **A3** Vyhlásenie o zhode
- **A4** Záručné podmienky

4.3 Likvidácia obalov

Obalové materiály nie sú látky znečisťujúce životné prostredie, ale aj tak sa musia recyklovať alebo likvidovať v súlade s príslušnými právnymi predpismi v krajine použitia.

5 TECHNICKÉ INFORMÁCIE (OBR. 1)/STRANA 3

5.1 Predpokladané použitie

Zariadenie je určené na osobné použitie na čistenie vozidiel, strojov, člnov, muriva a pod. od ťažko odstrániteľných nečistôt pomocou čistej vody a biologicky rozložiteľných chemických čistiacich prostriedkov, ako aj na rozprašovanie roztokov na báze vody.
Motory vozidiel možno umývať len v prípade, že znečistená voda bude zlikvidovaná podľa platných predpisov.

- Vstupná teplota vody: **pozrite si typový štítok zariadenia**.
- Vstupný tlak vody: **min. 0,1 MPa – max. 1 MPa**.
- Prevádzková teplota prostredia: **nad 0 °C**.

Zariadenie spĺňa požiadavky noriem IEC 60335-1 a IEC 60335-2-79.

5.2 Obsluha

Symbol znázornený na obr. 1 určuje, kto môže zariadenie obsluhovať (či už ide o profesionálnu, alebo neprofesionálnu obsluhu).

5.3 Hlavné komponenty

- **B2** Nástavec
- **B3** Pištoľ so spúšťou a s bezpečnostnou poistkou
- **B4** Napájací kábel so zástrčkou
- **B5** Vysokotlaková hadica
- **B6** Nádrž na roztok
- **E** Tryska
- **H** Štartovacie zariadenie
- **I** Páka na reguláciu prúdu vody
- **L** Vodný filter
- **N** Ovládacia páka rozprašovača

5.3.1 Príslušenstvo (ak sa dodáva – pozrite si obr. 1)

C1	Nástroj na čistenie trysiek	**C12**	Páka
C2	Súprava rotačnej trysky	**C14**	Kolesá
C3	Rukoväť	**P1**	Držadlo
C5	Navijak na hadicu	**P2**	Nástavec
C8	Súprava s veľkoplošnou kefou	**P3**	Prívodná hadica
		P4	Rozprašovacia tryska
C9	Adaptér	**P5**	Filter pištole so spúšťou
C10	Skrutky	**P6**	Filter nádrže
C11	Držiaky	**A12**	Západka páky

5.4 Bezpečnostné zariadenia

- Štartovacie zariadenie (**H**)

  Štartovacie zariadenie zabraňuje náhodnému použitiu zariadenia.

Upozornenie – nebezpečenstvo!
Nemeňte nastavenie poistného ventilu.

- Poistný ventil a/alebo ventil obmedzujúci tlak.

  Poistný ventil je zároveň ventilom, ktorý obmedzuje tlak. Keď sa uvoľní spúšť pištole, ventil sa otvorí a voda cirkuluje cez prívod čerpadla alebo sa vypúšťa na zem.
- Bezpečnostná poistka (**D**): zabraňuje náhodnému vystreknutiu vody.
- Vypínacia poistka pri preťažení: vypne zariadenie v prípade preťaženia.

6 INŠTALÁCIA (OBR. 2)/STRANA 4

6.1 Montáž

Upozornenie – nebezpečenstvo!
Pri všetkých inštalačných a montážnych prácach musí byť zariadenie odpojené od elektrickej siete.
Postup montáže je znázornený na **obr. 2**.

6.2 Montáž rotačnej trysky

Súprava rotačnej trysky poskytuje vyšší čistiaci výkon.
Použitie rotačnej trysky môže spôsobiť zníženie tlaku o 25 % v porovnaní s tlakom dosahovaným s nastaviteľnou rozprašovacou tryskou. Rotačná tryska má však vďaka rotácii prúdu vody vyšší čistiaci výkon.

6.3 Elektrické zapojenie

Upozornenie – nebezpečenstvo!
Skontrolujte, či napätie a frekvencia elektrického napájania (V-Hz) zodpovedajú údajom uvedeným na typovom štítku (obr. 2).

6.3.1 Použitie predlžovacích káblov

Prierez predlžovacieho kábla by mal byť primeraný jeho dĺžke; čím je kábel dlhší, tým väčší by mal mať prierez. Pozrite si tabuľku I.

6.4 Pripojenie prívodu vody (funkcia vysokotlakového čističa)

Upozornenie – nebezpečenstvo!
Do zariadenia by sa mala privádzať len čistá alebo filtrovaná voda. Prietok vody vo vodovodnom kohútiku musí byť rovnaký ako prietok čerpadla.
Zariadenie umiestnite čo najbližšie k vodovodnej sieti.

6.4.1 Prípojné body

- ● Vývod vody (OUTLET)
- ■ Prívod vody s filtrom (INLET)

6.4.2 Pripojenie k vodovodnej sieti

Zariadenie môže byť pripojené priamo k prívodu pitnej vody len vtedy, keď je prívodná hadica vybavená spätnou klapkou s odvodnením podľa platných predpisov. Skontrolujte, či má hadica priemer najmenej 13 mm, je zosilnená a či nie je dlhšia ako 25 m.

6.4.3 Nasávanie vody z otvorených nádrží

1) Priskrutkujte saciu hadicu s filtrom k prívodu vody (INLET) a vložte ju na dno nádrže.
2) Odvzdušnite zariadenie:
a) Odskrutkujte nástavec.
b) Zapnite zariadenie a pištoľ so spúšťou držte otvorenú, až kým vo vytekajúcej vode nebudú žiadne vzduchové bubliny.
3) Vypnite zariadenie a naskrutkujte späť nástavec.

Poznámka: Maximálna výška nasávania je 0,5 m. Sacia hadica by sa mala pred použitím naplniť.

7 NASTAVENIA (OBR. 3)/STRANA 5

7.1 Nastavenie trysky

Prúd vody sa nastavuje reguláciou trysky (**E**).

SK

8 INFORMÁCIE O POUŽÍVANÍ ZARIADENIA (OBR. 4)/STRANA 6

Upozornenie – nebezpečenstvo!
Zabezpečte, aby zariadenie stálo na pevnom, celistvom povrchu. Zariadenie sa musí používať vo zvislej polohe. Zariadenie nezakrývajte ani nepoužívajte v nedostatočne veterných priestoroch.

DÔLEŽITÉ! **Nepoužívajte zariadenie bez vody; chod nasucho môže poškodiť čerpadlo.**

8.1.1 Ovládacie prvky (funkcia rozprašovania)
- Štartovacie zariadenie (**H**).
- Ovládacia páka rozprašovača (**N**).

8.1.2 Príprava
Naplňte nádrž (B6). Pred pridaním chemického roztoku zariadenie vyskúšajte s použitím čistej vody. V externej nádobe pripravte chemický roztok. Nalejte roztok do nádrže (B6). Neplňte nádrž nad značku maximálnej výšky hladiny.
Pevne zatvorte zátku. V prípade zmeny roztoku vyčistite nádrž čistou vodou. Zabráňte úniku vody použitej na oplach do okolitého prostredia.

8.1.3 Zapnutie (pozrite si obr. 4)
Prepnite štartovacie zariadenie (H) do polohy (funkcia rozprašovania ON/I). Stlačením ovládacia páka rozprašovača (N) aktivujte prietok; zaistite bezpečnostnú poistku (A12), aby prietok zostal otvorený.

8.1.4 Vypnutie
Uvoľnite ovládacia páka rozprašovača (N) a prepnite štartovacie zariadenie (H) do polohy (0), aby sa chod zariadenia zastavil.

DÔLEŽITÉ! Keď je držadlo uvoľnené, nenechávajte zariadenie zapnuté dlhšie ako 5 minút.

8.1.5 Skladovanie
Uvoľnite ovládacia páka rozprašovača (N) a prepnite štartovacie zariadenie (H) do polohy (0), aby sa zariadenie vyplo a z držadla sa uvoľnil tlak. Zvyšný roztok prelejte do externej nádoby a uskladnite podľa pokynov výrobcu. Po použití nevylievajte zvyšný roztok do okolitého prostredia. Na predĺženie životnosti zariadenia ho po použití pred uskladnením opláchnite čistou vodou a nechajte ho vyschnúť. Mnohé roztoky môžu zaschnúť a usadiť sa, ak ostanú v nádrži, a upchať trysku, ventil aj hadicu.

8.2.1 Ovládacie prvky (funkcia vysokotlakového čističa)
- Štartovacie zariadenie (**H**).
- Páka na reguláciu prúdu vody (**I**).

8.2.2 Zapnutie (pozrite si obr. 4)
1) Úplne otvorte vodovodný kohútik.
2) Uvoľnite bezpečnostnú poistku (**D**).
3) Na niekoľko sekúnd stlačte spúšť pištole a pomocou štartovacieho zariadenia (ON/II funkcia vysokotlakového čističa) zapnite zariadenie.

- po **uvoľnení** spúšte pištole dynamický tlak automaticky vypne motor;
- po **stlačení** spúšte pištole sa poklesom tlaku motor automaticky zapne a tlak sa po veľmi krátkom oneskorení obnoví;
- ak má zariadenie fungovať správne, medzi **uvoľnením** a **stlačením** spúšte pištole musí byť časový odstup **aspoň** 4 až 5 sekúnd.

Ak chcete zabrániť poškodeniu zariadenia, nenechávajte ho bežať nasucho a skontrolujte, či je do neho po celý čas riadne privádzaná voda.

8.2.3 Vypnutie
1) Prepnite štartovacie zariadenie do polohy (OFF/0).
2) Stlačte spúšť pištole a uvoľnite z potrubia zvyškový tlak.
3) Zasuňte bezpečnostnú poistku (**D**).

8.2.4 Opätovné zapnutie
1) Uvoľnite bezpečnostnú poistku (**D**).
2) Stlačte spúšť pištole a vypustite z potrubia zvyškový vzduch.
3) Prepnite štartovacie zariadenie do polohy (ON/II).

8.2.5 Skladovanie
1) Zatvorte vodovodný kohútik.
2) Z pištole so spúšťou uvoľňujte zvyškový tlak, kým zo zariadenia nevytečie všetka voda.
3) Vypnite zariadenie (OFF/0).
4) Vytiahnite zástrčku zo zásuvky.
5) Zasuňte bezpečnostnú poistku (**D**) pištole so spúšťou.

8.2.6 Odporúčaný postup čistenia
Na suchý povrch naneste čistiaci prostriedok, aby sa rozpustili nečistoty. Pri čistení zvislých plôch postupujte zdola nahor. Nechajte čistiaci prostriedok pôsobiť 1 – 2 minúty, ale nenechajte povrch vyschnúť. Čistiť začnite zdola použitím vysokotlakového prúdu v minimálnej vzdialenosti 30 cm. Nenechávajte oplachovú vodu tiecť po neumytých plochách.
V niektorých prípadoch je na odstránenie nečistôt potrebné použiť kefu.
Vysoký tlak nie je pri čistení vždy optimálnym riešením, keďže môže niektoré povrchy poškodiť. Nastavenie regulovateľnej rozprašovacej trysky a rotačnej trysky na najostrejší prúd by sa nemalo používať na jemné alebo lakované povrchy ani na natlakované komponenty (napr. pneumatiky, ventily pneumatík atď.).
Účinné čistenie závisí v rovnakej miere ako od tlaku, tak od objemu použitej vody.

9 ÚDRŽBA (OBR. 5)/STRANA 311

Všetky činnosti súvisiace s údržbou, ktoré nie sú zahrnuté v tejto kapitole, musí vykonať autorizované predajné a servisné centrum.

Upozornenie – nebezpečenstvo!
Pred prácou na zariadení vždy vytiahnite zástrčku z elektrickej zásuvky.

9.1 Čistenie trysky (funkcia vysokotlakového čističa)
1) Odpojte nástavec od pištole so spúšťou.
2) Pomocou nástroja (**C1**) odstráňte z otvoru trysky (**E-C2**) všetky nečistoty.

9.2 Čistenie trysky (funkcia rozprašovania)
1) Demontujte trysku (**P4**).
2) Opláchnite čistou vodou.

9.3 Čistenie filtra (funkcia vysokotlakového čističa)
Pred každým použitím skontrolujte a v prípade potreby podľa návodu vyčistite vstupný filter (**L**).

9.4 Čistenie filtrov (funkcia rozprašovania)
Filtre vždy vyčistite. Filter pištole so spúšťou (**P5**) čistite po každom použití. V prípade poklesu prietoku odskrutkujte kruhovú maticu v spodnej časti držadla (**P1**), z pištole so spúšťou vyberte filter (**P5**), opláchnite ho čistou vodou a vložte ho späť na miesto.
Filter nádrže (**P6**) čistite po každom použití. Otvorte zátku nádrže, vyberte saciu hadicu, vyberte filter (**P6**), opláchnite ho čistou vodou a vložte ho späť na miesto.

9.5 Uskladnenie po sezóne
Pred zazimovaním zariadenia ho ošetrite nekorozívnym, netoxickým prostriedkom proti zamŕzaniu.
Zariadenie uskladnite na suchom mieste, ktoré je chránené pred mrazom.

10 SKLADOVANIE A PREPRAVA (OBR. 5)/STRANA 311

Príslušenstvo skladujte tak, ako je znázornené na obr. 5.
Zariadenie prepravujte tak, ako je znázornené na obr. 5.

SK

11 RIEŠENIE PROBLÉMOV

Funkcia vysokotlakového čističa		
Problémy	**Pravdepodobné príčiny**	**Riešenia**
Čerpadlo nedosiahne prevádzkový tlak	Opotrebená tryska	Vymeňte trysku
	Znečistený vodný filter	Vyčistite filter (**L**) (obr. 5)
	Nedostatočný prívod vody	Úplne otvorte vodovodný kohútik
	Nasatie vzduchu do systému	Skontrolujte tesnosť hadíc
	Vzduch v čerpadle	Vypnite zariadenie a stláčajte a uvoľňujte spúšť pištole dovtedy, kým sa prúd vody neustáli. Zariadenie opäť zapnite.
	Voda nasávaná z otvorenej nádrže z výšky viac ako 0,5 m	Znížte výšku nasávania
Pokles tlaku čerpadla počas prevádzky	Voda nasávaná z externej nádrže	Pripojte zariadenie k vodovodnej sieti
	Príliš horúca vstupná voda	Znížte teplotu
	Upchatá tryska	Vyčistite trysku (obr. 5)
	Znečistený vstupný filter (**L**)	Vyčistite filter (**L**) (obr. 5)
Motor „bzučí", ale nezapne sa	Príliš nízke napájacie napätie	Skontrolujte, či je napätie v elektrickej sieti rovnaké ako na typovom štítku (obr. 2)
	Pokles napätia v dôsledku používania predlžovacieho kábla	Skontrolujte parametre predlžovacieho kábla
	Zariadenie sa dlho nepoužívalo	Obráťte sa na autorizovaný servis
	Problémy so zariadením TSS	Obráťte sa na autorizovaný servis
Motor sa nezapne	Žiadna elektrická energia	Skontrolujte, či je zástrčka pevne zasunutá v zásuvke a či je v elektrickej sieti prítomné napájacie napätie (*)
	Problémy so zariadením TSS	Obráťte sa na autorizovaný servis
Únik vody	Opotrebované tesnenie	Nechajte tesnenie vymeniť v najbližšom autorizovanom servise
Zariadenie je hlučné	Príliš horúca voda	Znížte teplotu (pozrite si technické údaje)
Únik oleja	Opotrebované tesnenie	Obráťte sa na autorizovaný servis
Zariadenie sa zapne, aj keď je spúšť pištole uvoľnená	Vysokotlakový systém alebo čerpadlový okruh nie je vodotesný	Obráťte sa na autorizovaný servis
Pri stlačenej spúšti pištole (s pripojenou prívodnou hadicou) nie je privádzaná žiadna voda	Upchatá tryska	Vyčistite trysku (obr. 5)
Funkcia rozprašovania		
Problémy	**Pravdepodobné príčiny**	**Riešenia**
Čerpadlo je pod tlakom, ale von nevyteká žiadna kvapalina	Príliš hustý roztok	Zrieďte vodou
	Usadeniny alebo obmedzený prietok v okruhu	Prepláchnite čistou vodou a odstráňte prípadné prekážky. Ak problém pretrváva, obráťte sa na autorizovaný servis.
	Znečistené filtre alebo trysky	Skontrolujte a vyčistite filtre (P5) a (P6) a trysky (P4)
	Nesprávne osadené filtre	Filtre (P5) vyčistite/osaďte správne
	Prázdna nádrž	Naplňte nádrž

SK

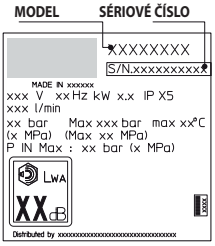

(*) V prípade, že sa motor počas prevádzky vypne, ale znova nezapne, počkajte 2 – 3 minúty a zopakujte postup spúšťania (**aktivovala sa vypínacia poistka pri preťažení**).
Ak sa problém zopakuje viackrát, obráťte sa na najbližšie autorizované servisné stredisko.

12 AKO SA VYHNÚŤ POŠKODENIU POVRCHOV

UPOZORNENIE

12.1 Pri použití zariadenia na umývanie pneumatík môže dôjsť k poškodeniu pneumatiky a takéto použitie môže byť nebezpečné.
12.2 Nikdy nesmerujte vysokotlakový prúd priamo na pneumatiku.
12.3 Pri čistení v blízkosti kolies a pneumatík vždy používajte zariadenie s nastavením najnižšieho tlaku.
12.4 „Turbo nástavec" nikdy nepoužívajte na čistenie častí vozidla.
12.5 Ďalšie informácie nájdete v časti: **„8.2.6 Odporúčaný postup čistenia"**.



Vyhlásenie ES o zhode

My, spoločnosť Annovi Reverberi S.p.A., so sídlom v Bomporte (Modena), Taliansko, vyhlasujeme, že nasledujúce zariadenie/-a AR Blue Clean:

Označenie stroja	Vysokotlakový čistič	
Model č.	**2.A DHS**	**2.A DHS PE**
Menovitý výkon	2,2 kW	2,2 kW

je/sú v súlade s nasledujúcimi európskymi smernicami: 2006/42/ES, 2014/35/EÚ, 2011/65/EÚ, 2015/863/EÚ, 2012/19/EÚ, 2014/30/EÚ, 2000/14/ES (talianske zákonné nariadenie 262/2002)

a je/sú vyrobené v súlade s nasledujúcimi normami alebo normatívnymi dokumentmi: EN 60335-1; EN 60335-2-79; EN 55014-1; EN 55014-2; EN 61000-3-2; EN 61000-3-3; EN 61000-3-11; EN 60704-1; EN 62233; EN IEC 63000.

Meno a adresa osoby zodpovednej za vydávanie technickej dokumentácie: Stefano Reverberi, Generálny riaditeľ AR, Via ML King 3, 41122 Modena, Taliansko

Postup posudzovania zhody podľa požiadaviek smernice 2000/14/ES bol vykonaný v súlade s prílohou V.

Model č.	**2.A DHS**	**2.A DHS PE**
Nameraná hladina akustického výkonu:	90,3 dB (A)	90,3 dB (A)
Zaručená hladina akustického výkonu:	93 dB (A)	93 dB (A)

Dátum: 15.09.2021 – **MODENA (I)**

Stefano Reverberi / Generálny riaditeľ

Záruka

Platnosť záruky je v súlade s príslušnými právnymi predpismi v krajine, v ktorej sa výrobok predáva (ak výrobca neuvádza inak).
Záruka sa vzťahuje na materiály, konštrukciu a chyby zhody v priebehu záručnej lehoty, počas ktorej výrobca vymení chybné diely a výrobok opraví, ak nie je príliš opotrebovaný, alebo ho vymení.
Záruka sa nevzťahuje na komponenty, ktoré podliehajú bežnému opotrebeniu (ventil, piest, vodné tesnenie, olejové tesnenie, pružiny, O-krúžky, príslušenstvo ako hadice, pištoľ so spúšťou, kefy, kolesá atď.).
Záruka sa nevzťahuje na chyby vzniknuté v dôsledku alebo vyplývajúce z nasledujúcich situácií:

- nesprávne použitie, zneužitie či nedbanlivosť,
- profesionálne použitie alebo prenájom, ak bol výrobok predaný na domáce použitie,
- nedodržanie pokynov na údržbu uvedených v tomto návode,
- oprava neoprávneným pracovníkom alebo neautorizovaným servisným strediskom,
- použitie neoriginálnych dielov alebo príslušenstva,
- škody spôsobené prepravou, nečistotami alebo cudzími telesami či nehodami,
- problémy s uskladnením.

Na uplatnenie záruky je potrebné predložiť doklad o kúpe.

V prípade nutnosti vykonania popredajného servisu sa obráťte na predajňu, v ktorej ste zariadenie kúpili.

SK

Technické údaje

Technické údaje	Jednotka	2.A DHS	2.A DHS PE
Prietok	l/min	5,5	5,5
Maximálny prietok	l/min	7,66	7,66
Tlak	MPa	10,7	10,7
Maximálny tlak	MPa	16	16
Výkon	kW	2,2	2,2
Maximálna vstupná teplota	°C	50	50
Maximálny vstupný tlak	MPa	1	1
Odpudivá sila pištole so spúšťou pri maximálnom tlaku	N	13,4	13,4
Druh čerpadlového oleja	kg	-	-
Trieda ochrany	-	II / ⧈	II / ⧈
Izolácia motora	Trieda	F	F
Ochrana motora	-	IPX5	IPX5
Napätie	V~/Hz	220-240~/50	220-240~/50
Maximálna povolená impedancia elektrickej sústavy	Ω	-	-
Hladina akustického tlaku L_{PA} (EN 60704-1) (K = 2,5 dB(A))	dB (A)	78,8	78,8
Hladina akustického výkonu L_{WA} (EN 60704-1) (K = 2,5 dB(A))	dB (A)	93	93
Vibrácie zariadenia (K = 1 m/s^2):	m/s^2	<2,5	<2,5
Hmotnosť	kg	11,6	11,6

Technické údaje rozprašovača

Technické údaje	Jednotka	2.A DHS	2.A DHS PE
Menovitý výkon	W	35	35
Objem nádrže	l	0,8	0,8
Tlak	MPa	0,3	0,3
Max. tlak	MPa	0,4	0,4
Prietok	l/min	0,3	0,3

Technické zmeny vyhradené!

SK

1 VARNOSTNA NAVODILA

1.1 Naprava, ki ste jo kupili, je tehnološko napreden izdelek, ki ga je izdelal eden od vodilnih evropskih proizvajalcev visokotlačnih čistilnikov. Informacije v teh navodilih vam bodo omogočile kar najbolje izkoristiti napravo, zato jih pozorno preberite in vedno ravnajte skladno s priporočili. Med priključitvijo, uporabo in servisiranjem naprave poskrbite za vse potrebne varnostne ukrepe, da zaščitite svojo varnost in varnost oseb v neposredni okolici. Pazljivo preberite varnostne predpise in jih vedno upoštevajte. V nasprotnem primeru lahko pride do tveganja za zdravje in varnost ter do velike materialne škode.

2 VARNOSTNE OZNAKE

2.1 Upoštevajte navodila ob varnostnih oznakah, ki so nameščene na napravi in prikazane v tem priročniku.
Naprava in priročnik vsebujeta samo simbole, ki se nanašajo na kupljeni model. Poskrbite, da bodo simboli in oznake na napravi vedno prisotni in čitljivi. V nasprotnem primeru na prvotna mesta namestite nadomestne znake.

⚠ Pozor - nevarnost

Pred uporabo pazljivo preberite ta navodila.

Simbol E3 – označuje, da je naprava namenjena neprofesionalni (domači) uporabi. To napravo lahko uporabljajo osebe z zmanjšanimi fizičnimi, senzoričnimi ali mentalnimi sposobnostmi ter brez ustreznih izkušenj in znanja, če so pod nadzorom ali so prejele navodila za varno uporabo naprave in razumejo nevarnosti, ki so s tem povezane.

Premični deli. Prepovedano dotikanje.

0 Položaj za izklop

I SPRAYING MODE Položaj za vklop (funkcija razpršilnika)

II WASHING MODE Položaj za vklop (funkcija visokotlačnega čistilnika)

L_{WA} dB Zagotovljena raven zvočne moči



Znak za prepoved. Uporabnika obvešča, da lokalni predpisi lahko prepovedujejo priklop tega izdelka na vodovod s pitno vodo.


Opozorilni znak, ki opozarja uporabnika, da ne usmerja vodnega curka proti ljudem, živalim, električni opremi ali samemu izdelku.

Ta izdelek je uvrščen v razred izolacije II. To pomeni, da ima ojačano ali dvojno izolacijo.

CE Izdelek je v skladu z zahtevami veljavnih evropskih direktiv.

Simbol E1 – pomeni, da naprave **ni dovoljeno odložiti** med gospodinjske odpadke; ob nakupu nove naprave jo je mogoče vrniti prodajalcu. Električnih in elektronskih delov naprave ne smete znova uporabljati za neprimerne namene, saj vsebujejo snovi, ki so nevarne za zdravje.

Nosite opremo za zaščito sluha.

Nosite zaščitno masko.

Nosite zaščito za dihala.

Nosite zaščitne rokavice.

Nosite zaščitno obutev.

Nosite zaščitna oblačila.

Med uporabo naprave morajo biti druge osebe na varni razdalji.

3 VARNOSTNA PRAVILA/PREOSTALA TVEGANJA

3.1 VARNOSTNE PREPOVEDI (funkcija visokotlačnega čistilnika)

3.1.1 **Opozorilo.** Otroci NE smejo uporabljati naprave. Nadzorujte jih, da se z njo ne bi igrali.

3.1.2 **Opozorilo.** Visokotlačni curki so lahko pri napačni uporabi nevarni.

3.1.3 **Opozorilo.** NE uporabljajte naprave z vnetljivimi ali strupenimi snovmi ali izdelki, ki niso združljivi z njenim pravilnim delovanjem. Uporaba naprave v potencialno vnetljivi ali eksplozivni atmosferi je prepovedana.

3.1.4 **Opozorilo.** NEVARNOST EKSPLOZIJE. NE uporabljajte naprave za pršenje vnetljivih tekočin.

3.1.5 **Opozorilo.** NE usmerjajte vodnega curka proti ljudem ali živalim.

3.1.6 **Opozorilo.** NE usmerjajte vodnega curka proti napravi, električnim delom ali drugi električni opremi.

3.1.7 **Opozorilo.** NE uporabljajte naprave, kadar so v njenem delovnem območju druge osebe, razen če nosijo zaščitna oblačila.

3.1.8 **Opozorilo.** NE usmerjajte vodnega curka proti sebi ali drugim, da bi očistili oblačila ali obutev.

3.1.9 **Opozorilo.** NE uporabljajte naprave na prostem, če dežuje.

3.1.10 **Opozorilo.** Te naprave NE SMEJO uporabljati otroci, neusposobljene osebe ali osebe, ki niso prebrale in razumele navodil za uporabo.

3.1.11 **Opozorilo.** NE dotikajte se vtiča in/ali vtičnice z mokrimi rokami.

3.1.12 **Opozorilo.** NE uporabljajte naprave, če je napajalni kabel poškodovan. Če je napajalni kabel poškodovan, ga mora zamenjati proizvajalec, pooblaščeni servisni center ali podobno kvalificirana oseba, da se preprečijo varnostna tveganja.

3.1.13 **Opozorilo.** NE uporabljajte naprave, če je poškodovan električni kabel oziroma pomembni deli, kot so varnostne naprave, visokotlačne cevi ali pištola s sprožilcem.

3.1.14 **Opozorilo.** NE zatikajte sprožilca pištole v položaj za delovanje.

3.1.15 **Opozorilo.** Preverite, ali je na napravi nameščena tipska ploščica. Če ni, obvestite prodajalca. Naprav brez tipskih ploščic NE smete uporabljati, saj jih ni mogoče identificirati in so morda nevarne.

3.1.16 **Opozorilo.** NE spreminjajte ali prilagajajte nastavitev regulacijskega ventila ali varnostnih naprav.



3.1.17 Opozorilo. NE spreminjajte prvotnega premera curka iz šobe.

3.1.18 Opozorilo. NE premikajte naprave z vlečenjem za ELEKTRIČNI KABEL.

3.1.19 Opozorilo. Vozila NE smejo zapeljati čez visokotlačno cev.

3.1.20 Opozorilo. NE premikajte naprave z vlečenjem za visokotlačno cev.

3.1.21 Opozorilo. Ko visokotlačni curek usmerite proti pnevmatikam, ventilom pnevmatik ali drugim komponentam pod tlakom, je lahko nevaren. NE uporabljajte kompleta vrtljive šobe, curek pa naj bo med čiščenjem vedno vsaj 30 cm stran od takih delov.

3.1.22 Opozorilo. Uporaba neoriginalne dodatne opreme in drugih pripomočkov, ki niso posebej namenjeni za ta model, ni dovoljena. Vse spremembe naprave so prepovedane in izničijo izjavo o skladnosti, proizvajalca pa odvežejo odgovornosti po civilnem in kazenskem pravu.

3.2 VARNOSTNE PREPOVEDI (funkcija razpršilnika)

3.2.1 NE uporabljajte te naprave, če ustrezno osebje ne nosi zaščitne opreme, kot sta zaščita za oči (očala ali maska) in zaščita za dihala.

3.2.2 NE pršite z vodo po sebi ali drugih, da bi očistili oblačila, čevlje in nogavice.

3.2.3 Strogo je prepovedano, da bi napravo uporabljali otroci, mladostniki, nosečnice in neusposobljeno osebje. Naprava naj bo vedno na varni razdalji od otrok in živali.

3.2.4 NE pršite v bližini vode, v kateri so ribe.

3.2.5 NE uporabljajte naprave, če ste utrujeni, se ne počutite dobro ali ste pod vplivom alkohola, drog ali zdravil, ki lahko vplivajo na vaše fizično in duševno stanje.

3.2.6 Uživanje hrane in pijače ali kajenje med uporabo naprave je strogo prepovedano. NE vdihavajte hlapov ali kapljic kemične raztopine. Če pride do stika, se takoj posvetujte z zdravnikom.

3.2.7 NE uporabljajte naprave, če so njeni deli poškodovani in/ali v slabem stanju. Uporabljajte samo originalne nadomestne dele, ki jih priporoča proizvajalec.

3.2.8 NE spreminjajte ali prilagajajte naprave in ne ustvarjajte tlaka v njej z drugimi napravami.

3.2.9 NE uporabljajte naprave na območjih, kjer obstaja tveganje za eksplozijo ali požar.

3.2.10 Naprave NE smete dlje časa uporabljati pri visoki temperaturi.

3.2.11 NE usmerjajte curka iz naprave proti delom pod električno napetostjo ali sami napravi, da preprečite tveganje za kratek stik.



3.2.12 NE potapljajte naprave v vodo, da bi jo umili, niti je ne pršite z vodo.

3.2.13 V napravi NE uporabljajte topil, močno kislih ali alkalnih raztopin in/ali vnetljivih tekočin.

3.2.14 NE uporabljajte naprave, kadar temperatura pade pod 0 °C. Garancija ne krije poškodb zaradi zmrzali.

3.2.15 Preprečite raznašanje kemikalij v okolje. Pri izpiranju in čiščenju naprave preprečite raznašanje vode in kemičnih raztopin v okolje.

3.3 OBVEZNI VARNOSTNI UKREPI (funkcija visokotlačnega čistilnika)

3.3.1 **Opozorilo.** Vsi električni vodniki MORAJO BITI ZAŠČITENI pred vodnim curkom.

3.3.2 **Opozorilo.** Priključitev na električno omrežje naj izvede usposobljen električar skladno s standardom IEC 60364-1. Napravo opremite z napravo na diferenčni tok, ki bo prekinila napajanje, če ozemljitveni uhajavi tok preseže 30 mA v 30 ms, ali napravo, ki preverja ozemljitev.

3.3.3 **Opozorilo.** MED zagonom lahko naprava povzroča šum na električnem omrežju.

3.3.4 **Opozorilo.** Uporaba naprave na diferenčni tok zagotavlja dodatno zaščito za uporabnika (30 mA).

3.3.5 **Opozorilo.** Modele brez vtiča mora namestiti kvalificirano osebje.

3.3.6 **Opozorilo.** Uporabljajte samo odobrene električne podaljške s primernim presekom.

3.3.7 **Opozorilo.** Vedno izklopite stikalo, ko napravo pustite brez nadzora.

3.3.8      

Opozorilo. Visok tlak lahko povzroči odboj delov: nositi morate zaščitna oblačila (osebno zaščitno opremo) in opremo, ki je potrebna za zagotavljanje varnosti uporabnika.

3.3.9 **Opozorilo.** Pred delom na napravi ODKLOPITE vtič.

3.3.10 **Opozorilo.** Preden pritisnete sprožilec, trdno PRIMITE pištolo s sprožilcem, da preprečite povratni sunek.

3.3.11 **Opozorilo.** UPOŠTEVAJTE lokalne predpise glede vodovodnega omrežja. V skladu z IEC 60335-2-79 lahko napravo priključite neposredno na vodovod s pitno vodo samo, če je dovodna cev opremljena s protipovratnim ventilom z izpustom, kot to določa EN 12729, tip BA. Protipovratni ventil lahko naročite pri proizvajalcu.

3.3.12 **Opozorilo.** Voda, ki priteče skozi protipovratni ventil, ni pitna.

3.3.13 **Opozorilo.** Vzdrževanje in/ali popravilo električnih komponent MORA izvajati kvalificirano osebje.



3.3.14 Opozorilo. IZPUSTITE preostali tlak, preden odklopite cev z naprave.

3.3.15 Opozorilo. Pred vsako uporabo in v rednih intervalih PREVERITE, ali so vijaki zategnjeni do konca in ali deli niso pokvarjeni ali obrabljeni.

3.3.16 Opozorilo. UPORABLJAJTE SAMO detergente, ki ne bodo razjedli materiala prevlek na visokotlačni cevi/električnem kablu.

3.3.17 Opozorilo. Osebe in živali MORAJO biti vedno vsaj 15 m stran.

3.3.18 Opozorilo. Ta naprava je zasnovana za uporabo s priloženimi detergenti oziroma detergenti, ki jih priporoča proizvajalec. Uporaba drugih detergentov ali kemikalij lahko negativno vpliva na varnost naprave.

3.3.19 Opozorilo. NE pustite, da detergent pride v stik s kožo, še posebej pa ne z očmi! Če pride v stik z očmi, jih temeljito izperite z vodo in se takoj posvetujte z zdravnikom!

3.3.20 Opozorilo. Visokotlačne cevi, objemke in spojke so pomembni za varnost naprave. Uporabljajte samo tiste visokotlačne cevi, objemke in spojke, ki jih priporoča proizvajalec.

3.3.21 Opozorilo. Za zagotovitev varnosti naprave uporabljajte samo originalne dele proizvajalca ali dele, ki jih ta odobril.

3.3.22 Opozorilo. Če uporabljate podaljšek, morata biti vtič in vtičnica vodotesna.

3.3.23 Opozorilo. Neustrezni podaljški so lahko nevarni. Če uporabljate podaljšek, poskrbite, da bo primeren za uporabo na prostem ter da bo mesto priključitve suho in nad tlemi. Če uporabljate podaljšek, močno priporočamo uporabo koluta za kabel, ki ohranja vtičnico vsaj 60 mm nad tlemi.

3.3.24 Opozorilo. Izklopite napravo in jo odklopite iz električnega omrežja pred sestavljanjem, čiščenjem, nastavljanjem, vzdrževanjem, shranjevanjem in transportom.

3.3.25 Opozorilo. Vstavite komplet za čiščenje odtokov do rdeče oznake, preden vklopite napravo.

3.4 OBVEZNI VARNOSTNI UKREPI (funkcija razpršilnika)

3.4.1 Napravo je treba uporabljati v dobro prezračevanih prostorih.

3.4.2 Strogo upoštevajte varnostne predpise za uporabo pesticidov.

3.4.3 Uporabljajte le izdelke, ki so jih odobrili pristojni organi, in strogo upoštevajte navodila proizvajalca na ovojnini.

3.4.4 Po uporabi si umijte roke, obraz in oblačila.



4 SPLOŠNE INFORMACIJE (SLIKA 1)/STRAN 3

4.1 Uporaba priročnika

Ta priročnik je sestavni del naprave in ga morate shraniti za prihodnjo uporabo. Pred namestitvijo/uporabo naprave ga natančno preberite. Če napravo prodate, morate priročnik izročiti novemu lastniku skupaj z napravo.

4.2 Dobava

Naprava je dobavljena delno sestavljena v kartonasti škatli.
Vsebina kompleta je prikazana na sliki 1.

4.2.1 Dokumentacija, priložena napravi

- **A1** Priročnik za uporabo in vzdrževanje
- **A2** Varnostna navodila
- **A3** Izjava o skladnosti
- **A4** Garancijska izjava

4.3 Odstranjevanje embalaže

Embalažni materiali ne onesnažujejo okolja, a jih morate reciklirati ali odstraniti skladno z ustreznimi predpisi v vaši državi.

5 TEHNIČNE INFORMACIJE (SLIKA 1)/STRAN 3

5.1 Predvidena uporaba

Naprava je namenjena za osebno uporabo za čiščenje vozil, strojev, plovil, zidov itd. Uporablja se za odstranjevanje trdovratne umazanije s čisto vodo in biološko razgradljivimi kemičnimi detergenti ter kot razpršilnik za vodne raztopine.
Motorje vozil lahko čistite samo, če umazano vodo odstranite skladno z veljavnimi predpisi.

- Vhodna temperatura vode: **glejte tipsko ploščico na napravi**.
- Vhodni tlak vode: **min. 0,1 MPa - maks. 1 MPa**.
- Temperatura okolice med delovanjem: **nad 0 °C**.

Naprava je skladna s standardoma IEC 60335-1 in IEC 60335-2-79.

5.2 Upravljavec

Simbol na sliki 1 prikazuje predvidenega upravljavca naprave (profesionalnega ali neprofesionalnega).

5.3 Glavni sestavni deli

- **B2** Nastavek
- **B3** Pištola s sprožilcem in varovalom
- **B4** Napajalni kabel z vtičem
- **B5** Visokotlačna cev
- **B6** Posoda za raztopino
- **E** Šoba
- **H** Stikalo napajanja
- **I** Ročica za regulacijo vodnega curka
- **L** Vodni filter
- **N** Ročica za regulacijo pršenja

5.3.1 Pripomočki (če so priloženi – glejte sliko 1)

C1	Orodje za čiščenje šob	**C12**	Ročica
C2	Komplet vrtljive šobe	**C14**	Kolesa
C3	Ročaj	**P1**	Ročaj
C5	Kolut za gumijasto cev	**P2**	Nastavek
C8	Komplet s krtačo za velike površine	**P3**	Dovodna cev
		P4	Pršilna šoba
C9	Adapter	**P5**	Filter pištole s sprožilcem
C10	Vijaki	**P6**	Filter posode
C11	Nosilci	**A12**	Varovalo za ročico

5.4 Varnostne naprave

- Stikalo napajanja (**H**)
  Stikalo napajanja preprečuje nenamerno uporabo naprave.

Pozor - nevarnost!
Ne posegajte v varnostni ventil in ne spreminjajte njegovih nastavitev.

- Varnostni ventil in/ali ventil za omejevanje tlaka.
  Varnostni ventil je tudi ventil za omejevanje tlaka. Ko sprostite sprožilec pištole, se ventil odpre, voda pa se spelje skozi dovod črpalke ali odteče na tla.
- Varovalo (**D**): preprečuje nenamerno pršenje vode.
- Varnostno obremenitveno stikalo: zaustavi napravo, če je preobremenjena.

6 NAMESTITEV (SLIKA 2)/STRANI 4

6.1 Sestavljanje

Pozor - nevarnost!
Vse postopke nameščanja in sestavljanja smete izvajati samo, če je naprava izklopljena iz električne vtičnice.
Zaporedje sestavljanja je prikazano na **sliki 2**.

6.2 Sestavljanje vrtljive šobe

Komplet vrtljive šobe zagotavlja večjo moč pranja.
Z vrtljivo šobo se lahko tlak zmanjša za 25 % v primerjavi s tlakom iz nastavljive pršilne šobe. Vendar pa vrtljiva šoba zagotavlja večjo moč pranja zaradi vrtenja vodnega curka.

6.3 Električni priključki

Pozor - nevarnost!
Preverite, ali sta napajalna napetost (V) in frekvenca (Hz) enaki kot na tipski ploščici (slika 2).

6.3.1 Uporaba podaljškov

Presek podaljška mora biti sorazmeren z dolžino – daljši kot je podaljšek, večji mora biti presek. Glejte preglednico I.

6.4 Priključki za vodo (funkcija visokotlačnega čistilnika)

Pozor - nevarnost!
Z napravo uporabljajte samo čisto ali filtrirano vodo. Pretok na dovodu vode mora biti enak pretoku črpalke.
Napravo postavite čim bližje vodovodnemu omrežju.

6.4.1 Priključki

- ● Izpust za vodo (OUTLET)
- ■ Dovod vode s filtrom (INLET)

6.4.2 Priključek na vodovod

Napravo lahko priključite neposredno na vodovod s pitno vodo samo, če je dovodna cev opremljena s protipovratnim ventilom z izpustom, kot to določajo veljavni predpisi. Pazite, da ima cev premer najmanj 13 mm, da je ojačana in da ni daljša od 25 m.

6.4.3 Sesanje vode iz odprtih posod

1) Privijte sesalno cev s filtrom na dovod vode (INLET) in jo vstavite do dna posode.
2) Spustite zrak iz naprave:
a) Odvijte nastavek.
b) Zaženite napravo in pustite pištolo s sprožilcem odprto, dokler v iztekajoči vodi ni več mehurčkov.
3) Izklopite napravo in znova privijte nastavek.

Opomba: največja sesalna višina je 0,5 m. Pred uporabo napolnite sesalno cev.

7 NASTAVITVE (SLIKA 3)/STRAN 5

7.1 Nastavljanje šobe

Vodni curek nastavite s prilagajanjem šobe (**E**).

SL

8 INFORMACIJE O UPORABI NAPRAVE (SLIKA 4)/STRAN 6

Pozor - nevarnost!

Poskrbite, da bo naprava stala na trdni in stabilni podlagi. Napravo morate uporabljati v pokončnem položaju. Naprave ne smete prekrivati ali uporabljati v slabo prezračevanih prostorih.

POMEMBNO! **Naprave ne smete uporabljati brez vode, saj lahko s tem poškodujete črpalko.**

8.1.1 Upravljalni elementi (funkcija razpršilnika)

- Stikalo napajanja (**H**).
- Ročica za regulacijo pršenja (**N**).

8.1.2 Priprava

Napolnite posodo (B6). Preskusite delovanje naprave s čisto vodo, preden dodate kemične raztopine. Pripravite kemično raztopino v zunanji posodi. Zlijte raztopino v posodo (B6). Posodo lahko napolnite le do oznake za najvišji dovoljeni nivo.

Posodo tesno zaprite s čepom. Če boste uporabili drugo raztopino, očistite posodo s čisto vodo. Preprečite iztekanje vode za izpiranje v okolje.

8.1.3 Zagon (glejte sliko 4)

Vklopite stikalo napajanja (ON/I funkcija razpršilnika). Pritisnite ročica za regulacijo pršenja (N), da omogočite pretok. Za neprekinjen pretok aktivirajte varovalo (A12).

8.1.4 Zaustavitev

Sprostite ročica za regulacijo pršenja (N) in stikalo napajanja (H) obrnite v položaj (0), da zaustavite napravo.

POMEMBNO! Ko sprostite ročaj, naprave ne smete pustiti delovati več kot 5 minut.

8.1.5 Shranjevanje

Sprostite ročica za regulacijo pršenja (N) in stikalo napajanja (H) obrnite v položaj (0), da zaustavite napravo in izpustite tlak iz ročaja. Preostalo raztopino prenesite v zunanjo posodo in jo shranite v skladu z navodili proizvajalca. Preostale raztopine po uporabi ne smete razpršiti v okolje. Napravo po uporabi izperite s čisto vodo in počakajte, da se posuši, preden jo shranite, saj boste tako podaljšali njeno življenjsko dobo. Če raztopine pustite v posodi, se pogosto lahko posušijo in strdijo ter zamašijo šobo, ventil in cev.

8.2.1 Upravljalni elementi (funkcija visokotlačnega čistilnika)

- Stikalo napajanja (**H**).
- Ročica za regulacijo vodnega curka (**I**).

8.2.2 Zagon (glejte sliko 4)

1) Do konca odprite dovodni ventil.
2) Sprostite varovalo (**D**).
3) Za nekaj sekund pritisnite sprožilec pištole in zaženite napravo s stikalom napajanja (ON/II funkcija visokotlačnega čistilnika).

- Ko sprožilec pištole **sprostite**, dinamični tlak samodejno izklopi motor.
- Ko **pritisnete** sprožilec pištole, padec tlaka samodejno zažene motor in tlak se ponovno vzpostavi po zelo kratkem zamiku.
- Da bi naprava pravilno delovala, mora med **sproščanjem** in **pritiskanjem** sprožilca pištole preteči **najmanj** 4 sekund.

Da bi preprečili poškodbe naprave, ne dopustite, da deluje brez vode, in preverjajte, ali ima ves čas ustrezen dovod vode.

8.2.3 Zaustavitev

1) Stikalo napajanja nastavite na (OFF/0).
2) Pritisnite sprožilec pištole in sprostite preostali tlak v ceveh.
3) Aktivirajte varovalo (**D**).

8.2.4 Vnovični zagon

1) Sprostite varovalo (**D**).
2) Pritisnite sprožilec pištole in izpustite preostali zrak iz cevi.
3) Stikalo napajanja nastavite na vklop (ON/II).

8.2.5 Shranjevanje

1) Zaprite dovodni ventil.
2) Izpustite preostali tlak iz pištole s sprožilcem, dokler iz naprave ne izteče vsa voda.
3) Izklopite napravo (OFF/0).
4) Odstranite vtič iz vtičnice.
5) Aktivirajte varovalo pištole s sprožilcem (**D**).

8.2.6 Priporočeni postopek čiščenja

Umazanijo raztopite tako, da na suho površino nanesete detergent. Pri delu z navpičnimi površinami čistite od spodaj navzgor. Pustite, da detergent deluje 1–2 minuti, vendar ne pustite, da se površina posuši. Začnite na dnu in z visokotlačnim curkom čistite na razdalji najmanj 30 cm. Voda od čiščenja ne sme zaiti na neočiščene površine.

V nekaterih primerih boste morali umazanijo odstraniti s krtačo.

Visok tlak ni vedno najboljša rešitev za dobre rezultate čiščenja, saj lahko poškoduje nekatere površine. Za občutljive ali pobarvane dele oziroma komponente pod tlakom (npr. pnevmatike, ventile itd.) ne uporabljajte najtanjšega curka, ki ga je mogoče nastaviti na pršilni in vrtljivi šobi.

Učinkovito čiščenje je v enaki meri odvisno od tlaka in prostornine uporabljene vode.

9 VZDRŽEVANJE (SLIKA 5)/STRAN 311

Vzdrževanje, ki ni opisano v tem poglavju, mora izvajati pooblaščen prodajni in servisni center.

Pozor - nevarnost!

Vedno odklopite vtič iz električne vtičnice, preden začnete kakršna koli dela na napravi.

9.1 Čiščenje šobe (funkcija visokotlačnega čistilnika)

1) Odklopite nastavek s pištole s sprožilcem.
2) Z orodjem (**C1**) odstranite vso umazanijo iz odprtine šobe (**E-C2**).

9.2 Čiščenje šobe (funkcija razpršilnika)

1) Odstranite šobo (**P4**).
2) Izperite jo s čisto vodo.

9.3 Čiščenje filtra (funkcija visokotlačnega čistilnika)

Pred vsako uporabo preglejte dovodni filter (**L**) in ga po potrebi očistite v skladu z navodili.

9.4 Čiščenje filtrov (funkcija razpršilnika)

Vedno očistite filtre. Po vsaki uporabi očistite filter pištole s sprožilcem (**P5**). Če se zmanjša pretok curka, odvijte matico obroča na dnu ročaja (**P1**), odstranite filter (**P5**) iz pištole s sprožilcem, ga izperite s čisto vodo in namestite nazaj.

Po vsaki uporabi očistite filter posode (**P6**). Odstranite čep s posode, izvlecite sesalno cev, odstranite filter (**P6**), ga izperite s čisto vodo in namestite nazaj.

9.5 Shranjevanje po koncu sezone

Preden napravo shranite za čez zimo, naj nekaj časa deluje z neagresivnim in nestrupenim sredstvom proti zmrzovanju.

Shranite jo na suho mesto, kjer bo zaščitena pred zmrzaljo.

10 SHRANJEVANJE IN TRANSPORT (SLIKA 5)/STRAN 311

Dodatno opremo shranite, kot prikazuje slika 5.

Napravo transportirajte, kot prikazuje slika 5.

SL

11 ODPRAVLJANJE TEŽAV

Funkcija visokotlačnega čistilnika		
Težava	**Možni vzroki**	**Ukrep**
Črpalka ne doseže delovnega tlaka	Obrabljena šoba	Zamenjajte šobo
	Vodni filter je umazan	Očistite filter (**L**) (slika 5)
	Nezadosten dovod vode	Do konca odprite dovodni ventil
	Sistem vsesava zrak	Preverite tesnost priključkov cevi
	Zrak v črpalki	Izklopite napravo in pritiskajte ter sproščajte sprožilec pištole, dokler vodni curek ni enakomeren. Znova vklopite napravo.
	Voda se sesa iz odprte posode z višine več kot 0,5 m	Zmanjšajte višino sesanja
Med uporabo pade tlak v črpalki	Voda se sesa iz zunanjega rezervoarja	Priključite napravo na vodovod
	Dovodna voda je prevroča	Znižajte temperaturo
	Šoba je zamašena	Očistite šobo (slika 5)
	Dovodni filter (**L**) je zamašen	Očistite filter (**L**) (slika 5)
Motor brni, vendar se ne zažene	Prenizka napajalna napetost	Preverite, ali je napajalna napetost enaka kot na tipski ploščici (slika 2)
	Padec napetosti zaradi podaljška	Preverite lastnosti podaljška
	Naprave dolgo niste uporabljali	Obrnite se na pooblaščeni servisni center
	Težave z napravo TSS	Obrnite se na pooblaščeni servisni center
Motor se ne zažene	Ni električnega napajanja	Preverite, ali je vtič trdno vstavljen v vtičnico in ali je vtičnica pod napetostjo (*)
	Težave z napravo TSS	Obrnite se na pooblaščeni servisni center
Voda pušča	Obrabljena tesnila	Najbližji pooblaščeni servisni center naj zamenja tesnila
Naprava je glasna	Prevroča voda	Znižajte temperaturo (glejte tehnične podatke)
Olje pušča	Obrabljena tesnila	Obrnite se na pooblaščeni servisni center
Naprava se zažene tudi pri sproščenem sprožilcu pištole	Visokotlačni sistem ali krogotok črpalke ni zatesnjen	Obrnite se na pooblaščeni servisni center
Ni dovoda vode, ko pritisnete sprožilec pištole (ko je cev za dovod vode priklopljena)	Šoba je zamašena	Očistite šobo (slika 5)
Funkcija razpršilnika		
Težava	**Možni vzroki**	**Ukrep**
Črpalka je pod tlakom, vendar iz nje ne pride nobena tekočina	Raztopina je pregosta	Razredčite jo z vodo
	Vodni kamen ali ovire v krogotoku	Izperite s čisto vodo in odstranite vse ovire. Če težave ne odpravite, se obrnite na pooblaščeni servisni center.
	Umazani filtri ali šobe	Preverite in očistite filtra (P5) in (P6) ter šobe (P4)
	Filtri niso pravilno nameščeni	Očistite/pravilno namestite filtre (P5)
	Posoda je prazna	Napolnite posodo

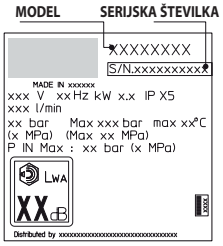

(*) Če se med delovanjem motor zaustavi in ga ni več mogoče zagnati, počakajte 2–3 minute, preden ga poskusite znova zagnati (**sprožilo se je varnostno obremenitveno stikalo**).
Če se napaka pojavi več kot enkrat, se obrnite na pooblaščeni servisni center.

SL

12 KAKO PREPREČITI POŠKODBE POVRŠIN

OPOZORILO

12.1 Če napravo uporabljate za pranje pnevmatik, jih lahko poškodujete, poleg tega pa je takšna uporaba lahko nevarna.
12.2 Visokotlačnega curka nikoli ne usmerite neposredno v pnevmatiko.
12.3 Pri čiščenju okolice koles in pnevmatik vedno uporabljajte najnižjo nastavitev za tlak na napravi.
12.4 »Turbošobe« nikoli ne uporabljajte za pranje katerega koli dela vozila.
12.5 Za več informacij glejte poglavje: »**8.2.6 Priporočeni postopek čiščenja**«.



Izjava ES o skladnosti

Podjetje Annovi Reverberi S.p.A, Bomporto (Modena), Italija, izjavlja, da je/so naslednja/-e naprava/-e AR Blue Clean:

Oznaka stroja	Visokotlačni čistilnik	
Št. modela	**2.A DHS**	**2.A DHS PE**
Nazivna moč	2,2 kW	2,2 kW

skladna/-e z naslednjimi evropskimi direktivami: 2006/42/ES, 2014/35/EU, 2011/65/EU, 2015/863/EU, 2012/19/EU, 2014/30/EU, 2000/14/ES (italijanska zakonodajna uredba 262/2002)
in da je/so proizvedena/-e skladno z naslednjimi standardi in standardiziranimi dokumenti: EN 60335-1; EN 60335-2-79; EN 55014-1; EN 55014-2; EN 61000-3-2; EN 61000-3-3; EN 61000-3-11; EN 60704-1; EN 62233; EN IEC 63000.
Ime in naslov osebe, ki je bila pooblaščena za izdajo tehnične dokumentacije: Stefano Reverberi / Izvršni direktor AR, Via ML King, 3 - 41122 Modena, Italija.
Postopek ocene skladnosti, ki ga zahteva direktiva 2000/14/ES, je bil izveden skladno s Prilogo V.

Št. modela	**2.A DHS**	**2.A DHS PE**
Izmerjena raven zvočne moči:	90,3 dB (A)	90,3 dB (A)
Zagotovljena raven zvočne moči:	93 dB (A)	93 dB (A)

Datum: 15.09.2021 – **MODENA (I)**

Stefano Reverberi / Izvršni direktor

Garancija

Veljavnost te garancije je skladna z ustreznimi predpisi v državi, kjer se ta izdelek prodaja (če proizvajalec ne navede drugače).
Ta garancija pokriva napake v materialu, izdelavi in skladnosti v garancijskem obdobju, v katerem bo proizvajalec zamenjal okvarjene dele in popravil izdelek, če ni prekomerno obrabljen, ali ga zamenjal.
Garancija ne pokriva sestavnih delov, ki so izpostavljeni običajni obrabi (ventil, bat, tesnilo za vodo, tesnilo za olje, vzmeti, tesnilni obročki, pripomočki, kot so cev, pištola s sprožilcem, ščetke, kolesa itd.).
Garancija ne pokriva okvar, ki bi jih povzročilo naslednje ali ki bi izhajale iz naslednjega:
- nepravilna uporaba, zloraba, malomarnost,
- komercialna uporaba ali dajanje v najem, če je bil izdelek prodan kot izdelek za domačo uporabo,
- neupoštevanje navodil za vzdrževanje v tem priročniku,
- popravilo, ki ga izvede nepooblaščena oseba ali servis,
- uporaba neoriginalnih delov ali dodatne opreme,
- poškodbe, ki jih povzročijo transport, umazanija ali tujki, nesreče,
- nepravilno shranjevanje ali skladiščenje.

Za pridobitev garancijskega kritja morate predložiti dokazilo o nakupu.

Za poprodajne storitve se obrnite na prodajalca, pri katerem ste kupili napravo.

Tehnični podatki

Tehnični podatki	Enota	2.A DHS	2.A DHS PE
Pretok	l/min	5,5	5,5
Maksimalni pretok	l/min	7,66	7,66
Tlak	MPa	10,7	10,7
Maksimalni tlak	MPa	16	16
Moč	kW	2,2	2,2
Maksimalna vhodna temperatura	°C	50	50
Maksimalni vhodni tlak	MPa	1	1
Povratna sila pištole s sprožilcem pri največjem tlaku	N	13,4	13,4
Tip olja za črpalko	kg	-	-
Razred zaščite	-	II / ⧈	II / ⧈
Izolacija motorja	Razred	F	F
Zaščita motorja	-	IPX5	IPX5
Napetost	V~/Hz	220-240~/50	220-240~/50
Največja dovoljena impedanca električnega sistema	Ω	-	-
Raven zvočnega tlaka L_{PA} (EN 60704-1) (K = 2,5 dB(A))	dB (A)	78,8	78,8
Raven zvočne moči L_{WA} (EN 60704-1) (K = 2,5 dB(A))	dB (A)	93	93
Vibracije naprave (K = 1 m/s^2):	m/s^2	<2,5	<2,5
Masa	kg	11,6	11,6

Tehnični podatki razpršilnika

Tehnični podatki	Enota	2.A DHS	2.A DHS PE
Nazivna moč	W	35	35
Prostornina posode	l	0,8	0,8
Tlak	MPa	0,3	0,3
Maksimalni tlak	MPa	0,4	0,4
Pretok	l/min	0,3	0,3

Tehnični podatki se lahko spremenijo.

SL

1 SÄKERHETSBESTÄMMELSER

1.1 Maskinen som du har införskaffat är en högteknologisk produkt som är konstruerad av en av Europas ledande tillverkare av högtryckstvättar. För att få den bästa nyttan av din maskin, läs noggrant dessa rader som vi har sammanställt och följ dem alltid vid varje användningstillfälle. Vidta alla de försiktighetsåtgärder som erfordras för att värna om din egen och andras säkerhet i maskinens omedelbara närhet i samband med anslutning, användning och underhåll. Läs och iaktta säkerhetsanvisningarna noggrant eftersom försummelse av dessa kan äventyra människors hälsa och säkerhet eller orsaka ekonomiska skador.

2 INFORMATIONSSKYLTAR OCH SYMBOLER

2.1 Iaktta informationsskyltar och symboler på maskinen och i bruksanvisningen.
Endast de symboler som berör den införskaffade maskinen återfinns på maskinen och i bruksanvisningen. Kontrollera att maskinens symboler och informationsskyltar alltid är hela och läsliga. Byt annars ut dem och se till att placera de nya skyltarna där de gamla satt.

⚠ Varning - fara!

Läs bruksanvisningen noggrant före användning.

Symbol E3 – anger att maskinen är avsedd för icke professionellt bruk (hushållsbruk). Maskinen får användas av personer med nedsatt fysisk, sensorisk eller mental funktionsförmåga, eller som saknar erfarenhet och kunskap, om de är under uppsikt eller har blivit informerade om säker användning av maskinen och förstår vilka risker denna användning medför.

Rörliga delar. Vidrör ej.

0 Frånslagen strömbrytare

I SPRAYING MODE Tillslagen strömbrytare (sprutfunktion)

II WASHING MODE Tillslagen strömbrytare (högtryckstvättfunktion)

L_{WA} dB Garanterad ljudeffektnivå



Förbudssymbol som informerar användaren om att nationella bestämmelser kan förbjuda anslutning av produkten till dricksvattennätet.


Varningssymbol som informerar användaren om att inte rikta vattenstrålen mot personer, djur, elutrustning eller den använda produkten.

Produkten tillhör isolationsklass II. Det betyder att den är försedd med en förstärkt eller dubbel isolering.

Produkten är i överensstämmelse med gällande EU-direktiv.

Symbol E1 – anger att maskinen **inte får bortskaffas** som hushållsavfall. Maskinen kan lämnas tillbaka till återförsäljaren vid inköp av en ny maskin. Maskinens elektriska och elektroniska komponenter får inte återanvändas för otillåtna ändamål eftersom de innehåller hälsovådliga ämnen.

Använd hörselskydd.

Använd skyddsmask.

Använd andningsskydd.

Använd skyddshandskar.

Använd skyddsskor.

Använd skyddskläder.

Håll andra personer på behörigt avstånd från maskinen under användningen.



3 SÄKERHETSANVISNINGAR/KVARSTÅENDE RISKER

3.1 VARNINGSFÖRESKRIFTER: VAD DU INTE FÅR GÖRA (högtryckstvättfunktion)

3.1.1 **Varning!** Håll barn under uppsikt. De får INTE använda eller leka med maskinen.

3.1.2 **Varning!** Tryckstrålar kan vara farliga om de används på fel sätt.

3.1.3 **Varning!** Använd INTE maskinen tillsammans med vätskor som är lättantändliga, giftiga eller vilkas egenskaper är oförenliga med en korrekt funktion av maskinen. Det är förbjudet att använda maskinen i potentiellt lättantändlig eller explosionsfarlig omgivning.

3.1.4 **Varning!** EXPLOSIONSRISK. Spruta INTE lättantändliga vätskor.

3.1.5 **Varning! Rikta** INTE vattenstrålen mot personer eller djur.

3.1.6 **Varning! Rikta** INTE vattenstrålen mot maskinen, elkomponenter eller mot andra elutrustningar.

3.1.7 **Varning! Använd** INTE maskinen inom en aktionsradie där det befinner sig personer som inte har på sig skyddskläder.

3.1.8 **Varning! Rikta** INTE strålen mot dig själv eller andra för att rengöra kläder eller skor.

3.1.9 **Varning!** Använd INTE maskinen utomhus vid regn.

3.1.10 **Varning!** Maskinen får INTE användas av barn, okunniga personer eller av någon som inte har läst och förstått bruksanvisningen.

3.1.11 **Varning!** Ta INTE i stickkontakten och/eller eluttaget med våta händer.

3.1.12 **Varning!** Använd INTE maskinen om elkabeln är skadad. En skadad elkabel ska bytas ut av tillverkaren, en auktoriserad serviceverkstad eller behörig personal för att undvika fara för säkerheten.

3.1.13 **Varning!** Använd INTE maskinen om en elkabel eller viktiga delar som t.ex. säkerhetsanordningar, högtrycksslangar eller tvättpistol är skadade.

3.1.14 **Varning! Spärra** INTE tvättpistolens spak i funktionsläge.

3.1.15 **Varning!** Kontrollera att maskinen är utrustad med typskylt. I annat fall måste du kontakta återförsäljaren. Maskiner som saknar typskylt får INTE användas eftersom de inte är godkända och därmed är potentiellt farliga.

3.1.16 **Varning!** Mixtra INTE med reglerventilen och säkerhetsanordningarna eller ändra deras kalibrering.

3.1.17 **Varning!** Ändra INTE originaldiametern på munstyckets stråle.

3.1.18 **Varning!** Flytta INTE maskinen genom att dra i ELKABELN.

3.1.19 **Varning!** Se till att inga motorfordon kör över högtrycksslangen.



3.1.20 Varning! Flytta INTE maskinen genom att dra i högtrycksslangen.

3.1.21 Varning! Det är potentiellt farligt att rikta högtrycksstrålen mot däck, däckventiler och andra trycksatta delar. Undvik att använda det roterande munstycket och håll strålen på min. 30 cm avstånd under rengöringen.

3.1.22 Varning! Det är förbjudet att använda tillbehör som inte är original eller som inte är avsedda för modellen. Det är förbjudet att göra ändringar på maskinen. Vid ändringar bortfaller EG-försäkran om överensstämmelse och tillverkaren befrias från civil- och straffrättsligt ansvar.

3.2 VARNINGSFÖRESKRIFTER: VAD DU INTE FÅR GÖRA (sprutfunktion)

3.2.1 Maskinen får INTE användas utan personlig skyddsutrustning såsom skydd för ögonen (glasögon eller mask) och andningsvägarna.

3.2.2 Skölj INTE av dig själv eller andra personer med vatten för att rengöra kläder, skor och strumpor.

3.2.3 Det är strängt förbjudet för barn, ungdomar, gravida och okunniga personer att använda maskinen. Håll maskinen på behörigt avstånd från barn och djur.

3.2.4 Spruta INTE i närheten av fiskevatten.

3.2.5 Använd INTE maskinen om du är trött, sjuk eller påverkad av alkohol, droger eller läkemedel som kan ha inverkan på ditt fysiska eller mentala tillstånd.

3.2.6 Det är strängt förbjudet att äta, dricka eller röka under användningen av maskinen. Andas INTE in ångor eller droppar av kemikalielösningen. Tillkalla omedelbart läkare i händelse av kontakt.

3.2.7 Använd INTE maskinen om delarna är skadade och/eller i dåligt skick. Använd endast originaldelar som rekommenderas av tillverkaren.

3.2.8 Mixtra INTE med, ändra på eller trycksätt maskinen med andra anordningar.

3.2.9 Använd INTE maskinen i potentiellt brand- eller explosionsfarliga miljöer.

3.2.10 Använd INTE maskinen med hög temperatur under en lång tid.

3.2.11 Rikta INTE maskinens stråle mot spänningsförande delar eller själva maskinen för att undvika risker för kortslutning.

3.2.12 Sänk INTE ned maskinen i vatten för att rengöra den eller spruta vatten mot den.

3.2.13 Använd INTE lösningsmedel, mycket sura eller basiska lösningar och/eller lättantändliga vätskor med maskinen.

3.2.14 Använd INTE maskinen när temperaturen sjunker under 0 °C. Frostskador täcks inte av garantin.



3.2.15 Släpp INTE ut kemikalielösningarna i naturen. Släpp INTE ut vattnet och kemikalielösningarna i naturen under genomsköljningen och rengöringen av maskinen.

3.3 VARNINGSFÖRESKRIFTER: VAD DU SKA GÖRA (högtryckstvättfunktion)

3.3.1 **Varning!** Samtliga strömförande delar SKA SKYDDAS mot vattenstrålen.

3.3.2 **Varning!** Elanslutningen ska utföras av en behörig elektriker i överensstämmelse med standard IEC 60364-1. Det ska finnas en jordfelsbrytare som bryter eltillförseln till maskinen om läckströmmen mot jord överskrider 30 mA i 30 ms. Installera alternativt en anordning för kontroll av jordningskretsen.

3.3.3 **Varning!** Maskinen kan orsaka nätstörningar I SAMBAND med start.

3.3.4 **Varning!** Användning av en jordfelsbrytare (30 mA) ger ett extra personligt skydd.

3.3.5 **Varning!** Vid modeller utan stickkontakt ska installationen utföras av en fackman.

3.3.6 **Varning!** Använd endast godkända förlängningssladdar med lämplig tvärsnittsarea.

3.3.7 **Varning!** Slå alltid från strömbrytaren när maskinen lämnas utan uppsikt.

3.3.8      

Varning! Högtrycksstrålen kan lossa delar som slungas iväg. Använd därför alltid skyddskläder och personlig skyddsutrustning.

3.3.9 **Varning!** DRA UT stickkontakten ur eluttaget innan det utförs arbeten på maskinen.

3.3.10 **Varning!** TA ETT STADIGT TAG om tvättpistolen innan du drar i spaken med tanke på rekylen.

3.3.11 **Varning!** FÖLJ anvisningarna från det lokala vattenverket. Enligt standard IEC 60335-2-79 får maskinen endast anslutas direkt till det allmänna dricksvattennätet om vattenledningen omfattar en backventil med tömningsmöjlighet av typ BA i överensstämmelse med standard EN 12729. Backventilen kan beställas från tillverkaren.

3.3.12 **Varning!** Vattnet som har runnit genom backventilen är inte drickbart.

3.3.13 **Varning!** Underhåll och/eller reparation av elkomponenter får ENDAST göras av en fackman.

3.3.14 **Varning!** SLÄPP UT resttrycket innan slangen lossas från maskinen.

3.3.15 **Varning!** KONTROLLERA före varje användning av maskinen och med jämna mellanrum att samtliga skruvar är ordentligt åtdragna och att det inte finns slitna eller skadade komponenter.



3.3.16 Varning! ANVÄND endast rengöringsmedel som är kompatibla med det material som högtrycksslangens/elkabelns hölje är gjort av.

3.3.17 Varning! FÖRSÄKRA dig om att personer och djur befinner sig på minst 15 meters avstånd.

3.3.18 Varning! Maskinen är konstruerad för att användas tillsammans med de rengöringsmedel som levereras eller rekommenderas av tillverkaren. Användning av andra rengöringsmedel eller kemiska produkter kan påverka maskinens säkra funktion negativt.

3.3.19 Varning! Undvik att rengöringsmedlet kommer i kontakt med huden och i synnerhet med ögonen! Vid kontakt med ögonen, skölj med rent vatten och uppsök omedelbart läkare!

3.3.20 Varning! Högtrycksslangar, kopplingar och skarvkopplingar är viktiga för maskinens säkra funktion. Använd endast högtrycksslangar, kopplingar och skarvkopplingar som rekommenderas av tillverkaren.

3.3.21 Varning! Garantera maskinens säkra funktion genom att endast använda originalreservdelar som levereras av tillverkaren eller har godkänts av tillverkaren.

3.3.22 Varning! Vid användning av en förlängningssladd måste stickkontakten och uttaget hålla tätt.

3.3.23 Varning! Olämpliga förlängningssladdar kan vara farliga. Välj en förlängningssladd som lämpar sig för utomhusbruk. Försäkra dig om att anslutningen förblir torr och på avstånd från marken. Det rekommenderas att använda en kabelvinda för detta ändamål som håller uttaget på minst 60 mm avstånd från marken.

3.3.24 Varning! Stäng av maskinen och frånkoppla den från elnätet före montering, rengöring, inställning, underhåll, förvaring och transport.

3.3.25 Varning! För in rörrensaren till det röda märket innan maskinen slås på.

3.4 VARNINGSFÖRESKRIFTER: VAD DU SKA GÖRA (sprutfunktion)

3.4.1 Använd maskinen i välventilerade lokaler och miljöer.

3.4.2 Iaktta noggrant säkerhetsanvisningarna för användning av bekämpningsmedel.

3.4.3 Använd endast produkter som är godkända av behöriga myndigheter och följ noggrant tillverkarens instruktioner på förpackningen.

3.4.4 Tvätta händerna, ansiktet och kläderna efter användningen.



4 ALLMÄN INFORMATION (FIG. 1)/SID. 3

4.1 Användning av bruksanvisningen

Bruksanvisningen är en viktig del av maskinen och ska sparas för framtida bruk. Läs igenom bruksanvisningen noggrant före installation och användning av maskinen. Bruksanvisningen ska alltid medfölja vid ev. ägarbyte.

4.2 Leverans

Maskinen levereras delvis nedmonterad i en kartong.
I fig. 1 visas vilka delar som medföljer vid leveransen.

4.2.1 Dokumentation som medföljer

- **A1** Bruks- och underhållsanvisning
- **A2** Säkerhetsbestämmelser
- **A3** Försäkran om överensstämmelse
- **A4** Garantivillkor

4.3 Bortskaffande av emballage

Emballaget är miljövänligt. Återvinn eller bortskaffa det enligt installationslandets gällande miljölagstiftning.

5 TEKNISK INFORMATION (FIG. 1)/SID. 3

5.1 Avsedd användning

Maskinen är avsedd för hushållsbruk för rengöring av fordon, maskiner, båtar, byggnader o.s.v. Den tar bort ingrodd smuts med hjälp av rent vatten och kemiska rengöringsmedel som är biologiskt nedbrytbara. Den kan även användas som tryckspruta för vattenlösningar.
Fordonsmotorer får endast rengöras om det använda vattnet bortskaffas enligt gällande miljölagstiftning.

- Vattentemperatur vid inloppet: **Se maskinens typskylt.**
- Vattentryck vid inloppet: **min. 0,1 MPa - max. 1 MPa**.
- Omgivningstemperatur vid funktion: **över 0 °C**.

Maskinen är i överensstämmelse med standard IEC 60335-1 och IEC 60335-2-79.

5.2 Användare

Symbolen i fig. 1 anger om maskinen är avsedd för professionellt bruk eller hushållsbruk.

5.3 Huvuddelar

- **B2** Tryckrör
- **B3** Tvättpistol med spärr
- **B4** Elkabel med stickkontakt
- **B5** Högtrycksslang
- **B6** Behållare för lösning
- **E** Munstycke
- **H** Startanordning
- **I** Manöverspak för vattenstråle
- **L** Vattenfilter
- **N** Manöverspak för tryckspruta

5.3.1 Tillbehör (om de medföljer vid leveransen - se fig. 1)

C1	Rengöringsverktyg för munstycke	**C12**	Spak
C2	Roterande munstycke	**C14**	Hjul
C3	Handtag	**P1**	Spolhandtag
C5	Slangvinda	**P2**	Tryckrör
C8	Borstsats för stora ytor	**P3**	Utloppsslang
C9	Adapter	**P4**	Sprutmunstycke
C10	Skruvar och muttrar	**P5**	Filter till tvättpistol
C11	Byglar	**P6**	Filter till behållare
		A12	Spakspärr

5.4 Säkerhetsanordningar

- Startanordning (**H**)
  Startanordningen förhindrar oavsiktlig användning av maskinen.

Varning – fara!
Mixtra inte med säkerhetsventilen eller ändra dess kalibrering.

- Säkerhets- och/eller övertrycksventil.
  Säkerhetsventilen är även en övertrycksventil. När tvättpistolen stängs öppnas säkerhetsventilen och vattnet cirkulerar från pumpens insug eller töms ut på marken.
- Spärr (**D**): Skyddar mot oavsiktliga vattenstrålar.
- Överhettningsskydd: Stoppar maskinen i händelse av överbelastning.

6 INSTALLATION (FIG. 2)/SID. 4

6.1 Montering

Varning – fara!
Maskinen ska vara kopplad från elnätet vid all installering och montering.

Se **fig. 2** för monteringssekvensen.

6.2 Montering av roterande munstycke

Det roterande munstycket ökar rengöringseffekten.
Användning av det roterande munstycket kan medföra en tryckssänkning på 25 % i förhållande till det tryck som erhålls med det reglerbara munstycket. Användning av det roterande munstycket ökar dock rengöringseffekten tack vare vattenstrålens roterande verkan.

6.3 Elanslutning

Varning – fara!
Kontrollera att nätspänningen överensstämmer med spänningen och frekvensen (V/Hz) på typskylten (fig. 2).

6.3.1 Vid bruk av förlängningssladdar
Tvärsnittsarean på förlängningssladden ska vara proportionell mot längden, d.v.s. ju längre förlängningssladd desto större tvärsnittsarea. Se tabell I.

6.4 Vattenanslutning (högtryckstvättfunktion)

Varning – fara!
Sug endast in filtrerat eller rent vatten. Vattenkranens kapacitet ska överensstämma med pumpens kapacitet.

Maskinen ska placeras så nära vattenledningen som möjligt.

6.4.1 Anslutningshål

- ● Vattenutlopp (OUTLET)
- ■ Vatteninlopp med filter (INLET)

6.4.2 Anslutning till det allmänna vattennätet
Maskinen får endast anslutas direkt till det allmänna dricksvattennätet om vattenledningen omfattar en backventil med tömningsmöjlighet enligt gällande standarder. Försäkra dig om att slangen har min. Ø 13 mm, är förstärkt och är max. 25 m lång.

6.4.3 Insug av vatten från öppna behållare

1) Skruva fast sugslangen med filtret på vatteninloppet (INLET) och sänk ned den helt i behållaren.
2) Avlufta maskinen:
a) Skruva loss tryckröret.
b) Slå på maskinen och öppna tvättpistolen tills vattnet som kommer ut är utan luftbubblor.
3) Stäng av maskinen och skruva åter fast tryckröret.

Obs: Max. sughöjd är 0,5 m. Det rekommenderas att fylla sugslangen före användningen.

7 INSTÄLLNINGAR (FIG. 3)/SID. 5

7.1 Inställning av munstycke

Ställ in vattenstrålen med munstycket (**E**).

SV

8 INFORMATION OM ANVÄNDNING (FIG. 4)/SID. 6

Varning – fara!

Försäkra dig om att maskinen står på ett stabilt och säkert underlag. Använd maskinen upprätt. Täck inte över maskinen eller använd den i dåligt ventilerade miljöer.

***VIKTIGT!* Använd inte maskinen utan vatten. Torrkörning kan skada pumpen.**

8.1.1 Reglage (sprutfunktion)

- Startanordning (**H**).
- Manöverspak för tryckspruta (**N**).

8.1.2 Förberedelse

Fyll på behållaren (B6). Provkör maskinen med rent vatten innan det tillsätts kemikalielösningar. Förbered kemikalielösningen i ett kärl vid sidan av. Häll lösningen i behållaren (B6). Fyll inte på behållaren över den angivna max. nivån.

Stäng pluggen ordentligt. Rengör behållaren med rent vatten om det ska användas en annan lösning. Släpp inte ut sköljvattnet i naturen.

8.1.3 Start (se fig. 4)

Sätt startanordningen (H) i läge (ON/I sprutfunktion). Tryck in manöverspak för tryckspruta (N) för att öppna flödet. Inkoppla spärren (A12) för att hålla flödet öppet.

8.1.4 Stopp

Släpp manöverspak för tryckspruta (N) och sätt startanordningen (H) i läge (0) för att stänga av maskinen.

VIKTIGT! Låt aldrig maskinen vara igång med utsläppt spolhandtag i mer än 5 minuter.

8.1.5 Avställning

Släpp manöverspak för tryckspruta (N) och sätt startanordningen (H) i läge (0) för att stänga av maskinen och släppa ut trycket från spolhandtaget. Häll restlösningen i ett kärl vid sidan av och förvara den enligt tillverkarnas instruktioner. Släpp inte ut restlösningen i naturen efter användningen. Skölj maskinen med rent vatten efter användningen och låt den torka innan den ställs undan. Det förlänger maskinens livslängd. Många lösningar kan torka fast om de lämnas kvar i behållaren och därmed blockera munstycket, ventilen och röret.

8.2.1 Reglage (högtryckstvättfunktion)

- Startanordning (**H**).
- Manöverspak för vattenstråle (**I**).

8.2.2 Start (se fig. 4)

1) Öppna vattenkranen helt.
2) Frigör spärren (**D**).
3) Håll tvättpistolen öppen några sekunder och starta maskinen med startanordningen (ON/II högtryckstvättfunktion).

- När tvättpistolen **stängs**, stängs elmotorn av automatiskt av det dynamiska trycket.
- När tvättpistolen **öppnas** gör tryckfallet att elmotorn startar automatiskt. Trycket skapas på nytt med en liten fördröjning.
- För att garantera en korrekt funktion måste det gå **minst** 4 sekunder mellan **stängning** och **öppning** av tvättpistolen.

För att undvika skador på maskinen får den inte torrköras. Kontrollera att maskinen alltid förses korrekt med vatten.

8.2.3 Stopp

1) Sätt startanordningen i läge (OFF/0).
2) Öppna tvättpistolen och släpp ut resttrycket från rörledningarna.
3) Inkoppla spärren (**D**).

8.2.4 Återstart

1) Frigör spärren (**D**).
2) Öppna tvättpistolen och släpp ut resttrycket från rörledningarna.
3) Sätt startanordningen i läge (ON/II).

8.2.5 Avställning

1) Stäng vattenkranen.
2) Släpp ut resttrycket från tvättpistolen tills allt vatten har kommit ut från maskinen.
3) Stäng av maskinen (OFF/0).
4) Dra ut stickkontakten ur eluttaget.
5) Inkoppla tvättpistolens spärr (**D**).

8.2.6 Råd för korrekt rengöring

Lös upp smutsen genom att applicera rengöringsmedel på den torra ytan. Rengör vertikala ytor nedifrån och upp. Låt verka i 1–2 minuter. Ytan får inte torka. Använd vattenstrålen med högt tryck och på minst 30 cm avstånd. Börja nedifrån. Undvik att sköljvattnet rinner på de ej rengjorda ytorna.

I vissa fall kan det behövas rengöringsborstar för att få bort smutsen. Högtrycksstrålen är inte alltid det bästa rengöringssättet eftersom den kan skada somliga ytor. Undvik att använda det reglerbara huvudets riktade stråle och det roterande munstycket på ömtåliga och lackerade delar samt på trycksatta delar (däck, däckventiler o.s.v.).

En bra rengöringseffekt beror lika mycket på vattentrycket som vattenmängden.

9 UNDERHÅLL (FIG. 5)/SID. 311

De underhållsmoment som inte tas upp i detta kapitel ska göras av en auktoriserad serviceverkstad.

Varning – fara!

Dra ut stickkontakten ur eluttaget innan det utförs arbete på maskinen.

9.1 Rengöring av munstycket (högtryckstvättfunktion)

1) Lossa tryckröret från tvättpistolen.
2) Avlägsna smutsen i munstyckets hål (**E-C2**) med verktyget (**C1**).

9.2 Rengöring av munstycket (sprutfunktion)

1) Lossa munstycket (**P4**).
2) Skölj med rent vatten.

9.3 Rengöring av filtret (högtryckstvättfunktion)

Kontrollera sugfiltret (**L**) före varje användning och rengör vid behov enligt anvisningarna.

9.4 Rengöring av filtren (sprutfunktion)

Rengör alltid filtren. Rengör tvättpistolens filter (**P5**) efter varje användning. Om strålens flöde är dåligt ska avtryckaren skruvas loss nedtill på spolhandtaget (**P1**). Ta sedan bort filtret (**P5**) inuti tvättpistolen, skölj det med rent vatten och sätt tillbaka det.

Rengör behållarens filter (**P6**) efter varje användning. Öppna behållarens plugg, dra ut sugslangen, ta bort och skölj filtret (**P6**) med rent vatten och sätt tillbaka det.

9.5 Förvaring

Kör igenom maskinen med icke korroderande och giftfri frostskyddsvätska före vinterförvaringen.

Förvara maskinen på en torr plats och skyddad från frost.

10 FÖRVARING OCH TRANSPORT (FIG. 5)/SID. 311

Förvara tillbehören enligt anvisningarna i fig. 5.

Transportera maskinen enligt anvisningarna i fig. 5.

11 FELSÖKNING

Högtryckstvättfunktion		
Fel	**Orsak**	**Åtgärd**
Pumpen arbetar inte med inställt tryck.	Munstycket är utslitet.	Byt ut munstycket.
	Vattenfiltret är smutsigt.	Rengör filtret (**L**) (fig. 5).
	Vattentillförseln är otillräcklig.	Öppna vattenkranen helt.
	Luft sugs in.	Kontrollera kopplingarna.
	Luft i pumpen.	Stäng av maskinen och spruta ut vattnet ur tvättpistolen tills det strömmar ut jämnt. Återstarta därefter maskinen.
	Sughöjden från den öppna behållaren är över 0,5 m.	Minska sughöjden.
Pumpen har tryckvariationer.	Vatten sugs in från en utvändig behållare.	Anslut maskinen till vattennätet.
	Vattentemperaturen vid inloppet är för hög.	Sänk temperaturen.
	Munstycket är tilltäppt.	Rengör munstycket (fig. 5).
	Sugfiltret (**L**) är smutsigt.	Rengör filtret (**L**) (fig. 5).
Motorn brummar men startar inte.	Otillräcklig nätspänning.	Kontrollera att nätspänningen överensstämmer med typskylten (fig. 2).
	Spänningsfall på grund av förlängningssladd.	Kontrollera förlängningssladdens egenskaper.
	Maskinen har inte använts på länge.	Kontakta en auktoriserad serviceverkstad.
	Problem med TSS-anordning.	Kontakta en auktoriserad serviceverkstad.
Elmotorn startar inte.	Spänning saknas.	Kontrollera att nätspänning finns och att stickkontakten är ordentligt isatt i eluttaget (*).
	Problem med TSS-anordning.	Kontakta en auktoriserad serviceverkstad.
Vattenläckage.	Utslitna packningar.	Kontakta en auktoriserad serviceverkstad för byte av packningarna.
Oljud.	Vattentemperaturen är för hög.	Sänk temperaturen (se tekniska specifikationer).
Oljeläckage.	Utslitna packningar.	Kontakta en auktoriserad serviceverkstad.
Maskinen startar fast tvättpistolen är stängd.	Defekt tätning på högtryckssidan eller i pumpsystemet.	Kontakta en auktoriserad serviceverkstad.
När du drar i tvättpistolens spak kommer det inte ut vatten (med ansluten vattenslang).	Munstycket är tilltäppt.	Rengör munstycket (fig. 5).
Sprutfunktion		
Fel	**Orsak**	**Åtgärd**
Pumpen är trycksatt men vätskan fördelas inte.	Lösningen är för trögflytande.	Späd med vatten.
	Kretsen är full av beläggningar eller hopklämd.	Skölj med rent vatten och åtgärda ev. hopklämningar. Kontakta en auktoriserad serviceverkstad om problemet kvarstår.
	Filtren eller munstyckena är tilltäppta.	Kontrollera och rengör filtren (P5) och (P6) samt munstyckena (P4).
	Filtren är inte korrekt isatta.	Rengör filtren (P5)/sätt i dem korrekt.
	Behållaren är tom.	Fyll på behållaren.

SV



(*) Om motorn stannar under funktionen och inte startar om igen ska du vänta 2–3 minuter innan du gör ett nytt startförsök (**överhettningsskyddet har utlösts**).
Kontakta en auktoriserad serviceverkstad om problemet upprepas.

12 ANVISNINGAR FÖR ATT INTE SKADA YTORNA

VARNING!

12.1 Användning av maskinen för rengöring av däck kan skada däcken och vara farligt.
12.2 Rikta inte högtrycksstrålen direkt mot däcket.
12.3 Använd alltid maskinen med lägsta tryck vid rengöring i närheten av hjul och däck.
12.4 Använd aldrig turbotryckröret för att rengöra någon del av fordonet.
12.5 För ytterligare information, läs kapitel **8.2.6 Råd för korrekt rengöring.**



EG-försäkran om överensstämmelse

Annovi Reverberi S.p.A., Bomporto (MO), Italien, försäkrar att följande maskin/maskiner AR Blue Clean:

Maskinbenämning	Högtryckstvätt	
Modell nr.	**2.A DHS**	**2.A DHS PE**
Effektförbrukning	2,2 kW	2,2 kW

överensstämmer med följande EU-direktiv: 2006/42/EG, 2014/35/EU, 2011/65/EU, 2015/863/EU, 2012/19/EU, 2014/30/EU, 2000/14/EG (Italienskt lagstiftningsdekret nr 262/2002).
och att den/de är tillverkad/tillverkade enligt följande standarder eller standardiserade dokument: EN 60335-1; EN 60335-2-79; EN 55014-1; EN 55014-2; EN 61000-3-2; EN 61000-3-3; EN 61000-3-11; EN 60704-1; EN 62233; EN IEC 63000.
Namn på och adress till den person som är behörig att ställa samman den tekniska dokumentationen: Stefano Reverberi / AR Verkställande direktör Via ML King 3 – IT-41122 Modena, Italien
Bedömningen av överensstämmelse enligt direktiv 2000/14/EG har utförts enligt bilaga V.

Modell nr.	**2.A DHS**	**2.A DHS PE**
Uppmätt ljudeffektnivå:	90,3 dB (A)	90,3 dB (A)
Garanterad ljudeffektnivå:	93 dB (A)	93 dB (A)

Datum: 2021-09-15 – **MODENA (I)**

Stefano Reverberi / Verkställande direktör

Garanti

Garantins giltighet regleras av gällande bestämmelser i det land där produkten marknadsförs, om inte annat anges av tillverkaren.
Om produkten uppvisar material- eller tillverkningsfel samt fel som orsakas av bristande överensstämmelse med kraven under garantitiden, åtar sig tillverkaren att byta ut defekta delar och reparera eller byta ut rimligt slitna produkter.
Garantin omfattar inte förbrukningsmaterial (ventil, kolv, vattenpackning, oljepackning, fjädrar, O-ringar, tillbehör såsom slang, tvättpistol, borstar, hjul o.s.v.).
Garantin omfattar inte fel som orsakas av eller uppstår på grund av följande:

- felaktig, otillåten eller vårdslös användning
- uthyrning eller professionellt bruk när produkten har sålts för hushållsbruk
- försummelse av underhållsanvisningarna i bruksanvisningen
- reparationer utförda av icke auktoriserad personal eller serviceverkstäder
- användning av reservdelar eller tillbehör som inte är original
- transportskador, skador som orsakas av främmande föremål eller ämnen, olyckor
- problem med magasinering eller förvaring.

För garantianspråk måste inköpskvittot uppvisas.

Kontakta återförsäljaren för assistans.

Tekniska specifikationer

Tekniska specifikationer	Enhet	2.A DHS	2.A DHS PE
Flöde	l/min	5,5	5,5
Max. flöde	l/min	7,66	7,66
Tryck	MPa	10,7	10,7
Max. tryck	MPa	16	16
Effekt	kW	2,2	2,2
Max. inloppstemperatur	°C	50	50
Max. inloppstryck	MPa	1	1
Tvättpistolens rekylkraft vid max. tryck	N	13,4	13,4
Typ av pumpolja	kg	-	-
Skyddsklass	-	II / ⧈	II / ⧈
Motorns isolation	Klass	F	F
Motorns kapslingsklass	-	IPX5	IPX5
Spänning	V~/Hz	220-240~/50	220-240~/50
Max. tillåten nätimpedans	Ω	-	-
Ljudtrycksnivå L_{PA} (EN 60704-1) (K = 2,5 dB(A))	dB (A)	78,8	78,8
Ljudeffektnivå L_{WA} (EN 60704-1) (K = 2,5 dB(A))	dB (A)	93	93
Maskinens vibrationer (K = 1 m/s^2):	m/s^2	<2,5	<2,5
Vikt	kg	11,6	11,6

Tryckspurtans tekniska specifikationer

Tekniska specifikationer	Enhet	2.A DHS	2.A DHS PE
Effektförbrukning	W	35	35
Behållarens volym	l	0,8	0,8
Tryck	MPa	0,3	0,3
Max. tryck	MPa	0,4	0,4
Flöde	l/min	0,3	0,3

Med förbehåll för tekniska ändringar!

1 GÜVENLİK BİLGİLERİ

1.1 Satın almış olduğunuz makine, yüksek basınçlı su ile yıkama makineleri hususunda Avrupa'nın en uzman firmalarından biri tarafından gerçekleştirilmiş, yüksek teknoloji içerikli bir üründür. Makinenizden en üstün performansı elde etmeniz için, dikkatlice okunması ve kullanırken her defa uyulması gereken bu bilgileri sunmaktayız. Makinenin bağlanması, kullanımı ve bakımı esnasında, kendi can güvenliğiniz ve hemen yakın alanlarda bulunan kişilerin can güvenliğini korumak üzere mümkün tüm tedbirler alınmalıdır. Güvenlik talimatlarını dikkatlice okuyunuz ve bunları uygulayınız; bunların ihmal edilmesi, kişilerin sağlığı ve güvenliğini tehlikeye atabilir veya ekonomik hasarlara neden olabilir.

2 BİLGİ İŞARETLERİ

2.1 Makine üzerine uygulanmış olan plaka etiketleri ve semboller ile vurgulanan ve bu talimatlar kapsamında belirtilen işaretlere uyunuz.
Makine ve el kitabında sadece satın alınmış makine açısından geçerli olan sembollere yer verilmiştir. Makine üzerine uygulanmış olan plaka etiketleri ile sembollerin daima sağlam ve okunabilir olduklarını kontrol ediniz; aksi takdirde, orijinal olarak bulundukları yerlere uygulayarak, yenileriyle değiştiriniz.

⚠ Dikkat - Tehlike

Kullanmadan önce, bu talimatları dikkatlice okuyunuz.

E3 ikonu - Makinenin profesyonel kullanıma yönelik olmadığını belirtir (ev kullanımı). Makine; denetim altında tutuluyor veya makinenin güvenli kullanımı hakkında bilgilendirilmiş ve söz konusu kullanımdan kaynaklanan riskleri anlıyorlarsa, fiziksel, duyusal veya zihinsel yetenekleri tam olmayan veya deneyim ve bilgi sahibi olmayan kişiler tarafından kullanılabilir.

Hareket halindeki organlar. Dokunmayınız.

0 Şalter kapalı pozisyonu

I SPRAYING MODE Şalter açık pozisyonu (püskürtücü fonksiyonu)

II WASHING MODE Şalter açık pozisyonu (yüksek basınçlı yıkama makinesi fonksiyonu)





Garanti edilen ses gücü seviyesi

Yasak işareti, kullanıcıya ulusal yasal düzenlemelerin ürünün içme suyu dağıtım şebekesine bağlanmasını yasaklayabileceklerini belirtir.


Tehlike işareti, kullanıcıya su jetlerini insanlara, hayvanlara, elektrikli ekipmanlara veya ürünün kendisine doğru yönetilmemesi gerektiğini belirtir.

Bu ürün yalıtım sınıfı II çerçevesinde konumlanır. Bu, ürünün takviyeli bir yalıtım veya çift yalıtımla donatılmış olduğu anlamına gelir.

CE Bu ürün, konuyla ilgili uygulanabilir Avrupa direktiflerine uygundur.

E1 ikonu - makineyi şehir atığı olarak **bertaraf etmeme** yükümlülüğünü belirtir; eski makineniz, yeni bir makine satın alındığında distribütöre teslim edilebilir. Makineyi oluşturan elektrik ve elektronik kısımlar, sağlık açısından tehlikeli maddeler bulundurduklarından, uygun olmayan kullanımlarda yeniden kullanılmamalıdır.

Koruyucu kulaklık kullanınız.

Koruyucu maske kullanınız.

Solunum koruma ekipmanlarını kullanınız.

Koruyucu eldivenler kullanınız.

İş kazalarını önleyici ayakkabılar kullanınız.

Koruyucu giysiler kullanınız.



Kullanım sırasında diğer kişileri makineden uzak tutunuz.



3 GÜVENLİK KURALLARI/ARTIK RİSKLER

3.1 UYARILAR: YAPMAYINIZ (yüksek basınçlı yıkama makinesi fonksiyonu)

3.1.1 **Dikkat.** Çocukların makineyi kullanmasına İZİN VERMEYİNİZ, çocukların makineyle oynamadıklarından emin olmak için onları gözetim altında tutunuz.

3.1.2 **Dikkat.** Uygun kullanılmadıkları takdirde, basınçlı su jetleri tehlikeli olabilir.

3.1.3 **Dikkat.** Makineyi alevlenebilir, zehirli veya makinenin doğru işleyişi ile uyumlu olmayan özelliklere sahip sıvılarla KULLANMAYINIZ. Makinenin potansiyel olarak alevlenebilir veya patlayıcı atmosferde kullanılması yasaktır.

3.1.4 **Dikkat.** PATLAMA TEHLİKESİ. Alevlenebilir sıvıları PÜSKÜRTMEYİNİZ.

3.1.5 **Dikkat.** Su jetini insanlara veya hayvanlara doğru YÖNLENDİRMEYİNİZ.

3.1.6 **Dikkat.** Su jetini makinenin kendisine, elektrikli kısımlarına veya diğer elektrikli cihazlara doğru YÖNLENDİRMEYİNİZ.

3.1.7 **Dikkat.** Makineyi makinenin etki alanı içinde koruyucu giysi giymemiş olan kişilerin bulunması halinde KULLANMAYINIZ.

3.1.8 **Dikkat.** Makineyi elbise veya ayakkabı temizlemek için kendinize ve başkalarına doğru YÖNLENDİRMEYİNİZ.

3.1.9 **Dikkat.** Makineyi yağmur halinde açık alanlarda KULLANMAYINIZ.

3.1.10 **Dikkat.** Makine, çocuklar, aciz kişiler ve talimatları okumamış ve anlamamış olan kişiler tarafından HAREKETE GEÇİRİLEMEZ.

3.1.11 **Dikkat.** Islak ellerle fiş ve/veya prize DOKUNMAYINIZ.

3.1.12 **Dikkat.** Makineyi hasar görmüş elektrik kablosu ile KULLANMAYINIZ. Elektrik kablosu hasar görmüş ise, güvenlik açısından tehlikeleri önlemek için imalatçı tarafından, onun yetkilendirmiş olduğu bir Teknik Servis Merkezi tarafından veya aynı derecede ehliyetli kişiler tarafından bir yenisiyle değiştirilmelidir.

3.1.13 **Dikkat.** Bir güç kablosu veya örneğin güvenlik tertibatları, yüksek basınç hortumları, tabanca gibi önemli kısımların hasarlı oldukları görülürse, makineyi KULLANMAYINIZ.

3.1.14 **Dikkat.** Tabanca tetiğini işler pozisyonda bloke ETMEYİNİZ.

3.1.15 **Dikkat.** Makinenin özellikler plaka etiketiyle donatılmış olduğunu kontrol ediniz, aksi takdirde makineyi satın almış olduğunuz satıcıya haber veriniz. Plaka etiketi olmayan makineler, anonim ve potansiyel olarak tehlikeli olduklarından KULLANILMAMALIDIR.

3.1.16 **Dikkat.** Ayarlama valfı ve güvenlik düzenlerini KURCALAMAYINIZ veya bunların ayarını DEĞİŞTİRMEYİNİZ.



3.1.17 Dikkat. Meme jetinin orijinal çapını TADİL ETMEYİNİZ.

3.1.18 Dikkat. ELEKTRİK KABLOSUNDAN çekerek makineyi hareket ETTİRMEYİNİZ.

3.1.19 Dikkat. Taşıtların yüksek basınç hortumu üzerinden geçmesini önleyiniz.

3.1.20 Dikkat. Yüksek basınç hortumunu çekerek makineyi hareket ETTİRMEYİNİZ.

3.1.21 Dikkat. Lastikler, lastik supapları ve basınç altında bulunan diğer komponentler üzerine yüksek basınçlı su jetlerinin yönlendirilmesi potansiyel tehlike oluşturur. Döner meme kitini kullanmaktan kaçınınız ve temizlik işlemleri sırasında, her halükarda su jetinden en az 30 cm'lik bir mesafeyi koruyunuz.

3.1.22 Dikkat. Orijinal olmayan ve özel olarak modele ait olmayan aksesuarların kullanımı yasaktır. Makine üzerinde tadilat yapılması yasaktır; tadilat yapılması, Uygunluk Beyanının geçerliliğini sona erdirir ve imalatçıyı medeni ve cezai sorumluluktan muaf kılar.

3.2 UYARILAR: YAPMAYINIZ (püskürtücü fonksiyonu)

3.2.1 İlgili personel örneğin göz koruyucu (gözlük veya maske) ve solunum koruması gibi koruyucu giysileri kullanmadığı müddetçe bu makineyi KULLANMAYINIZ.

3.2.2 Giysilerinizi, ayakkabılarınızı ve çoraplarınızı temizlemek için kendinizi veya başkalarını suyla yıkamayınız.

3.2.3 Makinenin çocuklar, ergenler, hamile kadınlar ve deneyimsiz personel tarafından kullanılması kesinlikle yasaktır. Makineyi çocuklardan ve hayvanlardan uzak tutunuz.

3.2.4 İçinde balıkların bulunduğu suların yakınında PÜSKÜRTMEYİNİZ.

3.2.5 Makineyi; yorgun, hasta veya alkol, uyuşturucu veya fiziksel ve zihinsel durumunuzu etkileyebilecek ilaçların etkisi altındaysanız KULLANMAYINIZ.

3.2.6 Makineyi kullanırken yemek, içmek veya sigara içmek kesinlikle yasaktır. Kimyasal çözelti buharları veya damlalarını solumayınız. Temas durumunda, derhal kendi doktorunuza başvurunuz.

3.2.7 Parçalar hasar görmüş ve/veya kötü durumda ise, makineyi KULLANMAYINIZ. Sadece imalatçı tarafından tavsiye edilen orijinal yedek parçaları kullanınız.

3.2.8 Makineyi kurcalamayınız, tadil etmeyiniz veya diğer cihazlarla basınç uygulamayınız.

3.2.9 Makineyi potansiyel patlama veya yangın riski taşıyan ortamlarda KULLANMAYINIZ.

3.2.10 Makineyi uzun bir süre boyunca yüksek sıcaklık ile KULLANMAYINIZ.



3.2.11 Kısa devre riskinden kaçınmak için makine jetini, gerilim altında olan parçalara veya kendinize doğru YÖNLENDİRMEYİNİZ.

3.2.12 Makineyi yıkamak için suya batırmayınız veya makine üzerine su püskütmeyiniz.

3.2.13 Makine ile çözücüler, çok asidik veya bazik çözeltiler ve/veya yanıcı sıvılar KULLANMAYINIZ.

3.2.14 Sıcaklık 0 °C altına düştüğünde makineyi KULLANMAYINIZ. Donmadan kaynaklanan hasarlar garanti kapsamına dahil değildir.

3.2.15 Kimyasal çözeltilerin çevreye yayılmasını önleyiniz. Makineyi durularken ve temizlerken, su veya kimyasal çözeltilerin çevreye yayılmasını önleyiniz.

3.3 UYARILAR: YAPINIZ (yüksek basınçlı yıkama makinesi fonksiyonu)

3.3.1 **Dikkat.** Elektrik akımı ileten parçaların hepsinin su jetine karşı KORUNMALARI GEREKİR.

3.3.2 **Dikkat.** Elektrik bağlantısı, IEC 60364-1 standartları uyarınca vasıflı bir elektrikçi tarafından gerçekleştirilmelidir. Toprağa geçen akım kaçağı 30 ms boyunca 30 mA'yı aşıyorsa, bu makineye elektrik beslemesini kesen bir kaçak akım koruma şalteri veya bir topraklama arızası devre şalteri öngörülmesi önemle tavsiye edilir.

3.3.3 **Dikkat.** Çalıştırma aşaması SIRASINDA makine şebekede parazit oluşmasına neden olabilir.

3.3.4 **Dikkat.** Bir kaçak akım koruma şalterinin kullanılması, operatör için ilave bir koruma sağlar (30mA).

3.3.5 **Dikkat.** Fiş ile donatılmamış olan modellerde kurma, nitelikli uzman personel tarafından gerçekleştirilmelidir.

3.3.6 **Dikkat.** Sadece iletken kesiti uygun olan onaylı elektrik uzatma kablolarını kullanınız.

3.3.7 **Dikkat.** Makine denetimsiz olarak bırakıldığında daima şalteri devreden çıkarınız.

3.3.8 

Dikkat. Yüksek basınç, parçaların sekmesine neden olabilir; operatörün güvenlik altına alınmasını ve hasara uğramamasını sağlayacak tüm giysi ve koruyucu donanımlar (KKD) kullanılmalıdır.

3.3.9 **Dikkat.** Makine üzerinde çalışmadan önce fişi ÇEKİNİZ.

3.3.10 **Dikkat.** Geri tepme nedeni, tetiğe basmadan önce tabancayı sağlam şekilde KAVRAYINIZ.



3.3.11 Dikkat. Yerel su dağıtım kurumunun talimatlarına RİAYET EDİNİZ. IEC 60335-2-79 standardı uyarınca, sadece su besleme hortumuna EN 12729 standardına uygun nitelikte BA tipi boşaltma tesisatlı bir geri akış engelleme cihazı monte edilmiş ise, makine doğrudan doğruya kamu içme suyu dağıtım şebekesine bağlanabilir. Geri akış engelleme cihazı imalatçıya sipariş edilebilir.

3.3.12 Dikkat. Geri akış engelleme cihazlarından geçmiş olan su, içilmez su olarak kabul edilir.

3.3.13 Dikkat. Elektrikli komponentlerin bakımı ve/veya onarımı vasıflı personel tarafından GERÇEKLEŞTİRİLMELİDİR.

3.3.14 Dikkat. Artık basıncı, hortumu makineden çözmeden önce BOŞALTINIZ.

3.3.15 Dikkat. Kullanmadan önce her defa ve düzenli aralıklar ile vidaların sıkılık durumlarını ve makineyi oluşturan parçalarının iyi durumda olduklarını KONTROL EDİNİZ, kırılmış veya aşınmış parçalar olup olmadığını gözden geçiriniz.

3.3.16 Dikkat. Sadece yüksek basınç hortumu / elektrik kablosu kaplama malzemeleriyle uyumlu deterjanları KULLANINIZ.

3.3.17 Dikkat. İnsanları ve hayvanları en az 15 m uzaklıkta TUTUNUZ.

3.3.18 Dikkat. Bu makine, imalatçı tarafından temin veya önemle tavsiye edilen deterjanlarla kullanılmak için tasarlanmıştır. Farklı deterjan veya kimya ürünlerinin kullanılması makine güvenliği üzerinde olumsuz etki gösterebilir.

3.3.19 Dikkat. Deterjanın deri ve özellikle gözlerle temasından sakınınız! Gözle teması halinde, temiz su ile yıkayarak durulayınız ve derhal doktor yardımına başvurunuz!

3.3.20 Dikkat. Yüksek basınçlı hortumlar, rakorlar ve bağlantı parçaları makinenin güvenliği açısından önem taşırlar. Sadece imalatçı tarafından tavsiye edilen yüksek basınç hortumları, rakorlar ve bağlantı parçalarını kullanınız.

3.3.21 Dikkat. Makinenin güvenliğini garanti etmek için sadece imalatçının orijinal yedek parçalarını veya imalatçı tarafından onaylanmış olanları kullanınız.

3.3.22 Dikkat. Uzatma kablosu kullanılıyorsa, fiş ve priz su sızdırmaz olmalıdır.

3.3.23 Dikkat. Uygun olmayan uzatma kabloları tehlikeli olabilir. Bir uzatma kablosunun kullanılması halinde, açık alanda kullanım için uygun olan bir tür seçiniz ve bağlantının kuru kaldığı ve yerden uzak olduğunu kontrol ederek emin olunuz. Bu amaç doğrultusunda, prizin yerden en az 60 mm uzaklıkta olmasını sağlayacak bir kablo makarası kullanılması önemle tavsiye edilir.



3.3.24 Dikkat. Montaj, temizleme, ayarlama, bakım, depolama ve nakliye işlemlerini gerçekleştirmeden önce makineyi kapatınız ve güç besleme kaynağından fişini çıkarınız.

3.3.25 Dikkat. Makineyi açmadan önce boru temizleme kitini kırmızı işarete kadar yerine sokunuz.

3.4 UYARILAR: YAPINIZ (püskürtücü fonksiyonu)

3.4.1 Makineyi iyi havalandırılan mekan ve ortamlarda kullanınız.

3.4.2 Pestisitlerin kullanımıyla ilgili güvenlik yönetmeliklerine kesin surette uyunuz.

3.4.3 Sadece yetkili makamlar tarafından onaylanmış ürünleri kullanınız ve üretici tarafından bunların ambalajları üzerine sağlanan talimatları dikkatle izleyiniz.

3.4.4 Kullandıktan sonra ellerinizi, yüzünüzü ve giysilerinizi yıkayınız.



4 GENEL BİLGİLER (ŞEKİL 1)/SAYFA 3

4.1 El kitabının kullanımı

Bu el kitabı makinenin bütünleyici bir parçasıdır; gelecekte danışmak için muhafaza edilmelidir. Kurmadan/kullanmadan önce dikkatlice okuyunuz. El değiştirme durumunda, devredenin, el kitabını makinenin yeni sahibine teslim etme zorunluluğu bulunur.

4.2 Teslim

Makine, kısmen demonte edilmiş olarak bir karton ambalajın içinde teslim edilir.

Tedarik kompozisyonu şekil 1 bağlamında gösterilmiştir.

4.2.1 Birlikte teslim edilen dokümantasyon

A1 Kullanım ve bakım el kitabı
A2 Güvenlik bilgileri
A3 Uygunluk beyanı
A4 Garanti kuralları

4.3 Ambalajların imha edilmesi

Ambalajı oluşturan malzemeler çevre kirletici değildir, buna rağmen malzemeler kullanıldıkları ülkenin yürürlükteki yönetmeliği uyarınca dönüştürülmeli veya bertaraf edilmelidir.

5 TEKNİK BİLGİLER (ŞEKİL 1)/SAYFA 3

5.1 Öngörülen kullanım

Makine; taşıtların, makinelerin, su üstünde yüzen araçların, duvarcılık işlerinin temizlenmesi v.b. için, giderilmesi zor kirleri temiz su ve biyolojik ayrışabilen kimyasal deterjanlar ile gidermek için ve sulu çözeltiler için püskürtücü olarak bireysel kullanıma yöneliktir.

Araç motorlarının yıkanmasına sadece kirli su yürürlükteki yönetmeliklere uygun olarak bertaraf edilirse izin verilir.

- Su giriş sıcaklığı: **makine üzerinde bulunan özellikler plaka etiketine bakınız.**
- Su giriş basıncı: **min. 0,1 MPa - max. 1 MPa**.
- İşleme ortamının sıcaklığı: **0 °C üstünde**.

Makine, IEC 60335-1 ve IEC 60335-2-79 standardına uygundur.

5.2 Operatör

Makine (profesyonel veya profesyonel olmayan) kullanımından sorumlu operatörü belirlemek için, şekil 1 bağlamında gösterilen ikona bakınız.

5.3 Başlıca kısımlar

B2 Lans
B3 Emniyet mandallı tabanca
B4 Fişli elektrik kablosu
B5 Yüksek basınç hortumu
B6 Çözelti tankı
E Meme
H Başlatma mekanizması
I Su jeti kumanda kolu
L Su filtresi
N Püskürtücü kumanda kolu

5.3.1 Aksesuarlar (tedarik paketinde öngörülmüş ise - şekil 1 bağlamına bakınız)

C1	Meme temizleme aleti	**C14**	Tekerlekler
C2	Döner meme kiti	**P1**	Tutamak
C3	Sap	**P2**	Lans
C5	Hortum makarası	**P3**	Besleme borusu
C8	Geniş yüzeyler için fırça kiti	**P4**	Püskürtücü memesi
C9	Adaptör	**P5**	Tabanca filtresi
C10	Vida takımı	**P6**	Tank filtresi
C11	Braketler	**A12**	Kol mandalı
C12	Kol		

5.4 Güvenlik düzenleri

- Başlatma mekanizması (**H**)

  Başlatma mekanizması makinenin istenmeden tesadüfi kullanımını önler.

Dikkat - Tehlike!

Emniyet vanasının ayarını kurcalamayınız veya değiştirmeyiniz.

- Emniyet vanası ve/veya basınç sınırlayıcısı.

  Emniyet vanası, aynı zamanda bir basınç sınırlama vanasıdır. Tabanca kapatıldığı zaman vana açılır ve su, pompa emmesi aracılığı ile devridaim ettirilir veya yere boşaltılır.
- Emniyet mandalı (**D**): istenmeden tesadüfi su jetini önler.
- Termik koruma: aşırı yük halinde termik koruma makineyi durdurur.

6 KURMA (ŞEKİL 2)/SAYFA 4

6.1 Montaj

Dikkat - Tehlike!

Tüm kurma ve montaj işlemleri, makinenin elektrik şebekesi ile bağlantısı kesilmiş olarak yapılmalıdır.

Montaj sırası için bakınız **şekil 2**.

6.2 Döner memenin montajı

Döner meme kiti daha yüksek bir yıkama gücü verilmesini sağlar.

Döner memenin kullanımı, ayarlanabilir meme ile elde edilen basınca göre %25'e eşit bir basınç düşüşüne karşılık gelebilir. Her halükarda döner memenin kullanımı, su jetinin dönme hareketi sayesinde daha yüksek yıkama gücü sağlanmasına imkan tanır.

6.3 Elektrik bağlantısı

Dikkat - Tehlike!

Elektrik şebekesinin, tanımlayıcı plaka etiketinde gösterilen voltaj ve frekansa (V-Hz) uyduğunu kontrol ediniz (şekil 2).

6.3.1 Uzatma kablolarının kullanımı

Uzatma kablolarının kesiti, kablo uzunluğu ile orantılı olmalıdır; kablo ne kadar uzun olursa, kesit o kadar geniş olmalıdır. Bakınız tablo I.

6.4 Su bağlantısı (yüksek basınçlı yıkama makinesi fonksiyonu)

Dikkat - Tehlike!

Sadece filtreden geçirilmiş veya temiz suyu emdiriniz. Su alma musluğunun debi oranı, pompanın debi oranına eş değerde olmalıdır.

Makineyi mümkün olduğunca su besleme şebekesine yakın olarak yerleştiriniz.

6.4.1 Su besleme bağlantıları

● Su çıkışı (OUTLET)
■ Filtreli su girişi (INLET)

6.4.2 Kamu su şebekesine bağlantı

Sadece su besleme hortumuna yürürlükteki standartlara uygun nitelikte boşaltma tesisatlı bir geri akış engelleme cihazı monte edilmiş ise, makine doğrudan doğruya kamu içme suyu dağıtım şebekesine bağlanabilir. Hortumun; en az Ø 13 mm, takviye edilmiş ve uzunluğunun 25 metreyi aşmadığını kontrol ederek emin olunuz.

6.4.3 Açık kaplardan su emme

1) Filtreli su emme hortumunu su girişine (INLET) vidalayınız ve kap dibine kadar daldırınız.
2) Makinedeki havayı boşaltınız:
a) Lansı, vidalarını çözerek çıkarınız.
b) Makineyi çalıştırınız ve dışarı akan suda hava kabarcıkları kalmayana kadar tabancayı açık tutunuz.
3) Makineyi kapatınız ve lansı yeniden vidalayarak takınız.

Not: maksimum emme yüksekliği 0,5 m olmalıdır. Emme hortumunun kullanımdan önce doldurulması tavsiye edilir.

7 AYARLAR (ŞEKİL 3)/SAYFA 5

7.1 Meme ayarlanması

Su jetini ayarlamak için meme (**E**) üzerinde müdahalede bulunuz.

TR

8 KULLANIM BİLGİLERİ (ŞEKİL 4)/SAYFA 6

Dikkat - Tehlike!

Makinenin sağlam ve güvenli bir yüzey üzerinde konumlandırılmış olduğunu kontrol ederek emin olunuz. Makine dikey pozisyonda kullanılmalıdır. Makinenin üstü kapatılmamalı veya makine az havalandırılan ortamlarda kullanılmamalıdır.

***ÖNEMLİ!* Makine susuz kullanılmamalıdır, kuru çalıştırma pompayı hasara uğratabilir.**

8.1.1 Kumandalar (püskürtücü fonksiyonu)

- Başlatma mekanizması (**H**).
- Püskürtücü kumanda kolu (**N**).

8.1.2 Hazırlık

Tankı doldurunuz (B6). Kimyasal çözeltileri ilave etmeden önce makineyi temiz su ile test ediniz. Kimyasal çözeltileri harici bir kap içinde hazırlayınız. Çözeltiyi tank içine dökünüz (B6). Tankı, belirtilen maksimum seviyeyi aşacak şekilde doldurmayınız.

Tıpayı sıkıca kapatınız. Farklı bir çözelti kullanılması halinde, tankı temiz su ile temizleyiniz. Durulama suyunun çevreye yayılmasını önleyiniz.

8.1.3 Çalışmaya başlatma (bakınız şekil 4)

Başlatma mekanizmasını (H) (püskürtücü fonksiyonu ON/I) pozisyonuna getiriniz. Akışı açmak için püskürtücü kumanda kolu (N) basınız; akışı açık tutmak için emniyet mandalını (A12) bloke ediniz.

8.1.4 Durdurma

Tutamağı püskürtücü kumanda kolu (N) ve makineyi kapatmak için başlatma mekanizmasını (H) (0) pozisyonuna getiriniz.

ÖNEMLİ! Tutamak bırakılmış olarak makineyi 5 dakikadan fazla işler durumda tutmayınız.

8.1.5 Hizmet dışına çıkarma

Tutamağı püskürtücü kumanda kolu (N) ve makineyi kapatmak ve tutamaktan basıncı tahliye etmek için başlatma mekanizmasını (H) (0) pozisyonuna getiriniz. Kalan çözeltiyi harici bir kap içine koyunuz ve üreticilerin talimatlarına uygun şekilde saklayınız. Kullandıktan sonra kalan çözeltinin çevreye yayılmasını önleyiniz. Makinenin ömrünü uzatmak için makineyi kaldırmadan önce, kullandıktan sonra makineyi temiz su ile durulayınız ve kurumasını bekleyiniz. Birçok çözelti, tank içinde bırakılırsa kuruyabilir ve sertleşerek memeyi, vanayı ve hortumu bloke edebilir.

8.2.1 Kumandalar (yüksek basınçlı yıkama makinesi fonksiyonu)

- Başlatma mekanizması (**H**).
- Su jeti kumanda kolu (**I**).

8.2.2 Çalışmaya başlatma (bakınız şekil 4)

1) Su şebekesinin musluğunu tamamen açınız.
2) Emniyet mandalını (**D**) serbest bırakınız.
3) Tabancayı birkaç saniye açık tuttuktan sonra başlatma mekanizması (ON/II yüksek basınçlı yıkama makinesi fonksiyonu) ile makineyi çalışmaya başlatınız.

- tabanca **kapatıldığında** dinamik basınç otomatik olarak elektrikli motoru kapatır;
- tabanca **açıldığında** basınç düşüşü otomatik olarak motoru çalıştırır ve basınç çok küçük bir gecikme ile tekrar oluşur;
- doğru şekilde işleme için, tabancayı **kapama** ve **açma** işlemleri 4÷5 saniyeden **daha az** bir zaman aralığı içinde **yapılmamalıdır**.

Makineye zarar verilmesini önlemek için makinenin kuru çalıştırılmasından kaçınılmalı ve makinenin daima yeterli şekilde suyla beslendiği kontrol edilmelidir.

8.2.3 Durdurma

1) Başlatma mekanizmasını (OFF/0) pozisyonuna getiriniz.
2) Tabancayı açınız ve boruların içindeki basıncı boşaltınız.
3) Emniyet mandalını (**D**) devreye alınız.

8.2.4 Yeniden çalışmaya başlatma

1) Emniyet mandalını (**D**) serbest bırakınız.
2) Tabancayı açınız ve boruların içindeki havayı boşaltınız.
3) Başlatma mekanizmasını (ON/II) pozisyonuna getiriniz.

8.2.5 Hizmet dışına çıkarma

1) Su musluğunu kapatınız.
2) Makineden bütün su dışarı akana kadar tabancadan artık basıncı boşaltınız.
3) Makineyi kapatınız (OFF/0).
4) Fişi prizden çıkarınız.
5) Tabancanın emniyet mandalını (**D**) devreye alınız.

8.2.6 Doğru yıkama için tavsiyeler

Kuru yüzey üzerine deterjanuygulayarak kirin çözülmesini sağlayınız. Dikey yüzeyler üzerinde aşağıdan yukarıya doğru çalışınız. Etki göstermesi için 1÷2 dakika bekleyiniz, ancak yüzeyin kurumasına izin vermeyiniz. Aşağıdan yukarıya doğru çalışmaya başlayarak, yüksek basınçlı jeti en az 30 cm mesafeden uygulayınız. Durulama sularının yıkanmamış yüzeyler üzerine akmasından kaçınınız.

Bazı durumlarda kir giderilmesi için yıkama fırçalarının mekanik işlemi gereklidir.

Bazı yüzeyleri hasara uğratabileceğinden, yüksek basınç her zaman iyi bir yıkama için en iyi çözümü temsil etmez. Hassas ve boyalı parçalar ve basınç altındaki komponentler (örneğin lastikler, şişirme supapları...) üzerinde ayarlanabilir memenin iğneli memesinin ve döner memenin kullanımından kaçınılması tavsiye edilir.

İyi bir yıkama etkisinin elde edilmesi, eşit ölçüde, su basıncına ve hacmine bağlıdır.

9 BAKIM (ŞEKİL 5)/SAYFA 311

Bu bölümde yer almayan tüm bakım müdahaleleri bir yetkili satış ve Servis Merkezi tarafından yapılmalıdır.

Dikkat - Tehlike!

Makine üzerinde herhangi bir müdahalede bulunmadan önce fişi elektrik prizinden çıkarınız.

9.1 Meme temizleme (yüksek basınçlı yıkama makinesi fonksiyonu)

1) Lansı tabancadan sökünüz.
2) Alet ile (**C1**) meme deliğinden (**E-C2**) kiri çıkarınız.

9.2 Meme temizleme (püskürtücü fonksiyonu)

1) Memeyi (**P4**) sökünüz.
2) Temiz su ile durulayınız.

9.3 Filtre temizleme (yüksek basınçlı yıkama makinesi fonksiyonu)

Her kullanımdan önce emme filtresini (**L**) kontrol ediniz ve gerekli olması halinde, belirtilmiş olduğu gibi temizleme gerçekleştiriniz.

9.4 Filtreleri temizleme (püskürtücü fonksiyonu)

Filtreleri daima temizleyiniz. Her kullanımdan sonra tabanca filtresini (**P5**) temizleyiniz. Jet akış hızı azalırsa, tutamak (**P1**) tabanındaki halka somunu çözünüz ve tabanca içindeki filtreyi (**P5**) çıkarınız, temiz su ile durulayınız ve yeniden yerine yerleştiriniz.

Her kullanımdan sonra tank filtresini (**P6**) temizleyiniz. Tank tıpasını açınız, emme borusunu çıkarınız, filtreyi (**P6**) çıkarınız, temiz su ile durulayınız ve yeniden yerine yerleştiriniz.

9.5 Sezon sonu depolama

Kış mevsimi için depoya kaldırma öncesinde, makineyi agresif ve zehirli olmayan donma önleyici sıvı ile çalıştırınız.

Makineyi kuru ve dondan korunan bir mekânda muhafaza ediniz.

10 DEPOLAMA VE TAŞIMA (ŞEKİL 5)/ SAYFA 311

Aksesuarları şekil 5 bağlamında öngörüldüğü gibi depolayınız.

Makineyi şekil 5 bağlamında öngörüldüğü gibi taşıyınız.

TR

11 ARIZALAR HAKKINDA BİLGİLER

Yüksek basınçlı yıkama makinesi fonksiyonu		
Problemler	**Olası nedenler**	**Çözümler**
Pompa öngörülen basınca ulaşmıyor	Meme aşınmış	Memeyi değiştiriniz
	Su filtresi kirli	Filtreyi (**L**) temizleyiniz (şekil 5)
	Su beslemesi yetersiz	Musluğu tamamen açınız
	Hava emmesi	Rakorları kontrol ediniz
	Pompada hava	Makineyi kapatınız ve sürekli bir jet çıkışı oluşana kadar tabancayı çalıştırınız. Makineyi tekrar çalıştırınız.
	Açık kaptan emme yüksekliği 0,5 m üstünde	Emme yüksekliğini azaltınız
Pompada ani basınç değişiklikleri mevcut	Dış tanktan su emme	Makineyi su şebekesine bağlayınız
	Girişteki su ısısı çok yüksek	Sıcaklığı azaltınız
	Meme tıkanık	Memeyi temizleyiniz (şekil 5)
	Emme filtresi (**L**) kirli	Filtreyi (**L**) temizleyiniz (şekil 5)
Motor "uğulduyor" ama çalışmaya başlamıyor	Şebeke gerilimi yetersiz	Şebeke geriliminin plaka etiketinde belirtilen gerilime uygunluğunu kontrol ediniz (şekil 2)
	Uzatmanın neden olduğu gerilim kaybı	Uzatmanın özelliklerini kontrol ediniz
	Makinenin uzun süre stop etmesi	Yetkili bir Teknik Servis Merkezine başvurunuz
	TSS mekanizmasında problemler	Yetkili bir Teknik Servis Merkezine başvurunuz
Elektrikli motor çalışmaya başlamıyor	Gerilim yok	Şebekedeki gerilim mevcudiyetini kontrol ediniz ve fişin doğru olarak takılmış olduğunu kontrol ediniz (*)
	TSS mekanizmasında problemler	Yetkili bir Teknik Servis Merkezine başvurunuz
Su sızıntıları	Sızdırmazlık contaları aşınmış	Contaları bir yetkili Teknik Servis Merkezinde değiştiriniz
Gürültü	Su sıcaklığı çok yüksek	Sıcaklığı azaltınız (teknik verilere bakınız)
Yağ sızıntıları	Sızdırmazlık contaları aşınmış	Yetkili bir Teknik Servis Merkezine başvurunuz
Tabanca kapalı olmasına rağmen makine çalışmaya başlıyor	Yüksek basınç sistemi veya pompa devresinde su sızdırma hatası	Yetkili bir Teknik Servis Merkezine başvurunuz
Tabanca tetiği çekildiğinde, su çıkmıyor (su besleme borusu takılı olarak)	Meme tıkanık	Memeyi temizleyiniz (şekil 5)
Püskürtücü fonksiyonu		
Problemler	**Olası nedenler**	**Çözümler**
Pompa basınçlandırılmış ancak sıvı dışarı çıkmıyor	Çözelti çok yoğun	Su ile seyreltiniz
	Devre kabuk bağlamış veya daralmalar var	Temiz su ile durulayınız ve olası daralmaları gideriniz. Problemin devam etmesi halinde, yetkili bir Teknik Servis Merkezine danışınız.
	Filtreler veya memeler tıkanık	Filtreleri (P5) ve (P6) ve memeleri (P4) kontrol ediniz ve temizleyiniz.
	Filtreler doğru olarak yerleştirilmemiş	Filtreleri (P5) temizleyiniz / doğru olarak yerleştiriniz
	Tank boş	Tankı doldurunuz

TR

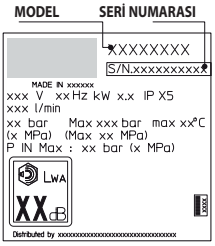

(*) İşleme sırasında motor duruyor ve yeniden çalışmaya başlamıyor ise, çalışmayı başlatmayı yeniden yapmadan önce 2-3 dakika bekleyiniz (**termik koruma müdahalesi**).
Arıza bir defadan fazla meydana gelir ise, Teknik Servis Merkezi ile iletişime geçiniz.

12 YÜZEYLERE ZARAR VERMEKTEN NASIL KAÇINABİLİRİZ

DİKKAT

12.1 Lastiklerin yıkanması için makinenin kullanımı, lastiklerde hasarlara neden olabilir ve tehlike yaratabilir.
12.2 Yüksek basınçlı jeti, doğrudan lastik üzerine yönlendirmeyiniz.
12.3 Tekerlekler ve lastikler yakınında temizlik işlemleri gerçekleştirildiğinde, makineyi daima en düşük basınçta kullanınız.
12.4 Aracın herhangi bir kısmını yıkamak için asla "Turbo lans"ı kullanmayınız.
12.5 Detaylı bilgiler için aşağıda belirtilen bölümü okuyunuz: **"8.2.6 Doğru yıkama tavsiyeleri"**.



CE uygunluk beyannamesi

Biz, Bomporto (Mo) İtalya'da kain Annovi Reverberi S.p.A., aşağıdaki AR Blue Clean makinesi/makinelerinin:

Makine adı	Yüksek basınçlı yıkama makinesi	
Model No.	**2.A DHS**	**2.A DHS PE**
Emilen güç	2,2 kW	2,2 kW

aşağıdaki Avrupa direktiflerine uygun olduğunu (olduklarını): 2006/42/EC, 2014/35/EU, 2011/65/EU, 2015/863/EU, 2012/19/EU, 2014/30/EU, 2000/14/EC (İtalya Kanun hükmünde kararname 262/2002)
ve aşağıdaki yönetmeliklere veya standartlaştırılmış aşağıdaki belgelere uygun olarak üretilmiş olduğunu (olduklarını) beyan ederiz: EN 60335-1; EN 60335-2-79; EN 55014-1; EN 55014-2; EN 61000-3-2; EN 61000-3-3; EN 61000-3-11; EN 60704-1; EN 62233; EN IEC 63000.
Teknik fasikülün verilmesi konusunda yetkili kişinin ismi ve adresi: Stefano Reverberi / AR Managing Director Via ML King, 3 - 41122 Modena, İtalya
2000/14/EC direktifi çerçevesinde talep edilen uygunluk değerlendirme prosedürü Ek V esaslarına uygun olarak gerçekleştirilmiştir.

Model No.	**2.A DHS**	**2.A DHS PE**
Ölçülmüş olan ses gücü seviyesi:	90,3 dB (A)	90,3 dB (A)
Garanti edilen ses gücü seviyesi:	93 dB (A)	93 dB (A)

Tarih: 15.09.2021 - **MODENA (I)**

Stefano Reverberi /Managing Director

Garanti

Garantinin geçerliliği, (üretici tarafından farklı şekilde belirtmesi dışında) ürünün piyasaya sürüldüğü ülkede geçerli kanunlar tarafından düzenlenir.
Ürünün, garanti geçerlilik süresinde, malzeme kalitesi, imalat veya uygunsuzluktan kaynaklanan nedenlerden ötürü kusurlu çıkması halinde, imalatçı kusurlu kısımların değiştirilmesini garanti eder, haklı olarak aşınmış olmaları halinde, ürünlerin onarılmasını veya değiştirilmesini sağlar.
Garanti, normal aşınmaya tabi olan komponentleri kapsamaz (vanalar, piston, su contası, yağ contası, yaylar, OR ringler, hortum, tabanca, fırçalar, tekerlekler, v.b. gibi aksesuarlar);
Garanti, aşağıdakilerin neden olduğu veya aşağıdakilerden kaynaklanan kusurları kapsamaz:

- doğru olmayan kullanım, izin verilmeyen kullanım, ihmalkarlık,
- ürünün evde kullanım amacıyla satılmış olması halinde, kiralama veya profesyonel kullanım,
- özel el kitabında öngörülen bakım kurallarına riayet edilmemesi,
- yetki sahibi olmayan personel veya merkezler tarafından yapılmış onarımlar,
- orijinal olmayan yedek parça veya aksesuarların kullanımı,
- taşıma, yabancı nesne veya maddeler, kaza nedeni hasarlar,
- ambar ve depolama problemleri.

Garantiyi geçerli kılmak için satın alma kanıtının ibraz edilmesi gerekir.

Teknik servis için ürünün satın alınmış olduğu satış noktasına başvurunuz

Teknik Veriler

Teknik Veriler	Birim	2.A DHS	2.A DHS PE
Debi	l/min	5,5	5,5
Maksimum debi	l/min	7,66	7,66
Basınç	MPa	10,7	10,7
Maksimum basınç	MPa	16	16
Güç	kW	2,2	2,2
Maksimum besleme sıcaklığı	°C	50	50
Maksimum besleme basıncı	MPa	1	1
Maksimum basınçta tabancanın itme kuvveti	N	13,4	13,4
Pompa yağ tipi	kg	-	-
Koruma sınıfı	-	II / ⧈	II / ⧈
Motor Yalıtımı	Sınıf	F	F
Motor Koruma	-	IPX5	IPX5
Gerilim	V~/Hz	220-240~/50	220-240~/50
Elektrik şebekesinin izin verilen maksimum empedansı	Ω	-	-
Ses basınç seviyesi L_{pA} (EN 60704-1) (K = 2,5 dB(A))	dB (A)	78,8	78,8
Ses güç seviyesi L_{WA} (EN 60704-1) (K = 2,5 dB(A))	dB (A)	93	93
Makine titreşimleri (K = 1 m/s^2):	m/s^2	<2,5	<2,5
Ağırlık	kg	11,6	11,6

Püskürtücü Teknik Veriler

Teknik Veriler	Birim	2.A DHS	2.A DHS PE
Emilen güç	W	35	35
Tank kapasitesi	l	0,8	0,8
Basınç	MPa	0,3	0,3
Maksimum basınç	MPa	0,4	0,4
Debi	l/min	0,3	0,3

Teknik değişiklik yapma hakkı saklıdır!

1 ІНСТРУКЦІЇ З ТЕХНІКИ БЕЗПЕКИ

1.1 Придбане вами обладнання є високотехнологічним виробом одного з провідних європейських виробників мийок високого тиску. Ця інформація надається вам для забезпечення найбільш ефективного використання обладнання; уважно прочитайте її та завжди дотримуйтеся вказаних рекомендацій. Під час підключення, експлуатації та обслуговування обладнання вживайте всіх можливих заходів безпеки для власного захисту й захисту людей, які перебувають безпосередньо поруч. Уважно прочитайте правила техніки безпеки та виконуйте їх за будь-яких обставин. Невиконання цих положень може поставити під загрозу здоров'я та безпеку людей або спричинити значні матеріальні збитки.

2 ЗНАКИ БЕЗПЕКИ

2.1 Дотримуйтесь інструкцій на знаках безпеки, розташованих на обладнанні та вказаних у цьому посібнику.
На обладнанні та в посібнику містяться лише ті символи, які відповідають придбаній моделі. Прикріплені до обладнання символи й знаки завжди мають бути присутніми та розбірливими; в іншому разі прикріпіть їхні замінники на первинних місцях.

⚠ Попередження — небезпечно!

Перед запуском уважно прочитайте цю інструкцію.

Символ E3 означає, що обладнання призначено для непрофесійного (побутового) вжитку. Це обладнання можуть використовувати особи з обмеженими фізичними, сенсорними чи розумовими здібностями або люди, яким бракує досвіду чи знань, якщо вони перебувають під наглядом або проінструктовані щодо безпечного використання обладнання та розуміють зумовлені цим ризики.

Рухомі частини. Не торкатися.

0 Положення «Вимкнено»

I SPRAYING MODE Положення «Увімкнено» (режим розпилювача)

II WASHING MODE Положення «Увімкнено» (режим мийки високого тиску)



Гарантований рівень акустичної потужності

Знак заборони, який інформує користувачів про те, що місцеві норми можуть забороняти під'єднання виробу до системи постачання питної води.


Знак небезпеки, який попереджає користувачів про те, що не можна спрямовувати струмінь води на людей, тварин, електрообладнання та сам виріб.

Виріб має ізоляцію класу II. Це означає, що він має посилену чи подвійну ізоляцію.

CE Виріб відповідає вимогам належних європейських директив.

Символ E1 означає, що обладнання **не слід утилізувати** як комунальні відходи; його можна здати дилеру після придбання нового обладнання. Електричні та електронні частини обладнання не слід повторно використовувати не за призначенням, оскільки вони містять небезпечні для здоров'я речовини.

Надіньте засоби захисту органів слуху.

Надіньте захисну маску.

Надіньте засоби захисту органів дихання.

Надіньте захисні рукавички.

Надіньте захисне взуття.

Надіньте захисний одяг.



Під час використання обладнання інші люди мають знаходитися на безпечній відстані від нього.



3 ПРАВИЛА ТЕХНІКИ БЕЗПЕКИ / ЗАЛИШКОВІ РИЗИКИ

3.1 ЗАБОРОНЕНО З МІРКУВАНЬ БЕЗПЕКИ (режиму мийки високого тиску)

3.1.1 **Попередження.** НЕ дозволяйте дітям користуватися обладнанням; наглядайте за дітьми, щоб переконатися, що вони з ним не грають.

3.1.2 **Попередження.** У разі неправильного застосування струмені високого тиску можуть бути небезпечними.

3.1.3 **Попередження.** НЕ використовуйте обладнання із займистими чи токсичними рідинами або будь-якими виробами, що можуть зашкодити його роботі. Заборонено використовувати обладнання в потенційно легкозаймистій або вибухонебезпечній атмосфері.

3.1.4 **Попередження.** НЕБЕЗПЕКА ВИБУХУ. НЕ використовуйте обладнання для розбризкування займистих рідин.

3.1.5 **Попередження.** НЕ спрямовуйте струмінь води на людей або тварин.

3.1.6 **Попередження.** НЕ спрямовуйте струмінь води на саме обладнання, компоненти електрообладнання або інше електрообладнання.

3.1.7 **Попередження.** НЕ користуйтесь обладнанням, коли в діапазоні його дії знаходяться люди, на яких немає захисного одягу.

3.1.8 **Попередження.** НЕ спрямовуйте струмінь води на себе або інших осіб для того, щоб очистити одяг чи взуття.

3.1.9 **Попередження.** НЕ користуйтесь обладнанням надворі, коли йде дощ.

3.1.10 **Попередження.** Дітям, некомпетентним особам або особам, які не прочитали або не зрозуміли інструкцій, ЗАБОРОНЕНО використовувати це обладнання.

3.1.11 **Попередження.** НЕ торкайтеся штепсельної вилки та (або) розетки мокрими руками.

3.1.12 **Попередження.** НЕ користуйтесь обладнанням, якщо пошкоджено кабель живлення. Якщо пошкоджено кабель живлення, то для запобігання нещасним випадкам заміну має виконати виробник, один з його авторизованих сервісних центрів або особи, які мають аналогічну кваліфікацію.

3.1.13 **Попередження.** НЕ використовуйте обладнання в разі пошкодження кабелю живлення чи важливих частин, зокрема запобіжних пристроїв, шлангів високого тиску чи пістолетного пристрою.

3.1.14 **Попередження.** НЕ блокуйте важіль пістолетного пристрою в робочому положенні.



3.1.15 Попередження. Переконайтеся, що до обладнання прикріплена табличка з технічними характеристиками; в іншому разі зверніться до дилера. НЕ використовуйте обладнання без табличок з технічними характеристиками, оскільки таке обладнання не може бути ідентифікованим та є потенційно небезпечним.

3.1.16 Попередження. НЕ змінюйте та не регулюйте налаштування клапана регулювання тиску чи запобіжних пристроїв.

3.1.17 Попередження. НЕ змінюйте оригінальний діаметр насадки форсунки.

3.1.18 Попередження. НЕ переміщуйте обладнання, тягнучи його за КАБЕЛЬ ЖИВЛЕННЯ.

3.1.19 Попередження. Слідкуйте за тим, щоб транспортні засоби не переїжджали шланг високого тиску.

3.1.20 Попередження. НЕ переміщуйте обладнання, тягнучи його за шланг високого тиску.

3.1.21 Попередження. Струмінь високого тиску, спрямований на шини, вентилі шин чи інші компоненти під тиском, становить потенційну загрозу. Під час миття не використовуйте комплект поворотної насадки та завжди тримайте струмінь на відстані принаймні 30 см.

3.1.22 Попередження. Заборонено використовувати неоригінальне додаткове приладдя та будь-яке інше додаткове приладдя, не призначене безпосередньо для відповідної моделі. Заборонено модифікувати обладнання; будь-які модифікації анулюють Декларацію відповідності та звільняють виробника від усіх зобов'язань згідно із цивільним і кримінальним правом.

3.2 ЗАБОРОНЕНО З МІРКУВАНЬ БЕЗПЕКИ (режим розпилювача)

3.2.1 Використовувати це обладнання дозволяється лише за умови, що відповідний персонал надіватиме захисний одяг, такий як засоби захисту очей (окуляри або маска) і засоби захисту органів дихання.

3.2.2 Заборонено поливати себе або інших людей водою для того, щоб очистити одяг, взуття і шкарпетки.

3.2.3 Дітям, підліткам, вагітним жінкам і некваліфікованому персоналу суворо забороняється використовувати обладнання. Тримайте обладнання на безпечній відстані від дітей і тварин.

3.2.4 НЕ розпилюйте біля водойм, де знаходиться риба.



3.2.5 НЕ використовуйте обладнання, якщо втомилися, почуваєтеся недобре або якщо ви перебуваєте під впливом алкоголю, наркотиків або лікарських препаратів, які можуть негативно впливати на ваш фізичний або психічний стан.

3.2.6 Їсти, пити або палити під час використання обладнання суворо забороняється. НЕ вдихайте випаровування або краплі хімічного розчину. У разі контакту з очима негайно зверніться по медичну допомогу.

3.2.7 НЕ використовуйте обладнання, якщо його деталі пошкоджено та (або) вони в незадовільному стані. Використовуйте лише оригінальні частини, рекомендовані виробником.

3.2.8 НЕ вносьте самовільні зміни в конструкцію, не модифікуйте обладнання та не застосовуйте окремі пристрої для нагнітання тиску в обладнанні.

3.2.9 НЕ використовуйте обладнання в місцях, де є небезпека вибуху або пожежі.

3.2.10 НЕ використовуйте обладнання за високої температури повітря протягом тривалого часу.

3.2.11 НЕ спрямовуйте струмінь, який виходить з обладнання, на електричні частини під напругою або на себе, щоб запобігти ризику короткого замикання.

3.2.12 НЕ занурюйте обладнання у воду, щоб помити його, і не обприскуйте його водою.

3.2.13 НЕ використовуйте розчинники, концентровані розчини кислот або лугів та (або) займисті рідини разом з обладнанням.

3.2.14 НЕ використовуйте обладнання, якщо температура падає нижче за 0 °C. Гарантія не розповсюджується на пошкодження через замерзання.

3.2.15 НЕ допускайте розпилення хімікатів у навколишнє середовище. НЕ допускайте розпилення води та хімічних розчинів у навколишнє середовище під час промивання й чищення обладнання.

3.3 ВИМОГИ ЩОДО БЕЗПЕКИ (режиму мийки високого тиску)

3.3.1 **Попередження.** Усі електричні дроти МАЮТЬ БУТИ ЗАХИЩЕНІ від струменя води.

3.3.2 **Попередження.** Електропідключення має виконувати кваліфікований електрик відповідно до вимог IEC 60364-1. Слід установити пристрій захисного вимкнення, який вимикає електроживлення, якщо витік струму на землю перевищує 30 мА за 30 мс, або переривач замикання на землю.

3.3.3 **Попередження.** ПІД ЧАС запуску обладнання може спричиняти завади в мережах.



3.3.4 Попередження. Використання пристрою захисного вимкнення забезпечує додатковий захист для оператора (30 мА).

3.3.5 Попередження. Монтаж моделей, які постачаються без штепсельної вилки, має здійснювати кваліфікований персонал.

3.3.6 Попередження. Користуйтеся лише сертифікованими електричними подовжувачами з дротами належного поперечного перерізу.

3.3.7 Попередження. Завжди вимикайте обладнання, коли залишаєте його без нагляду.

3.3.8 

Попередження. Високий тиск може спричиняти віддачу в компонентах: надівайте весь захисний одяг (ЗІЗ) і засоби захисту, потрібні для безпеки оператора.

3.3.9 Попередження. Перш ніж виконувати роботи на обладнанні, ВИТЯГНІТЬ штепсельну вилку з розетки.

3.3.10 Попередження. Перш ніж натиснути на важіль, міцно ВІЗЬМІТЬСЯ за пістолетний пристрій для протидії віддачі.

3.3.11 Попередження. ДОТРИМУЙТЕСЯ місцевих норм з водопостачання. Згідно з вимогами IEC 60335-2-79, це обладнання можна під'єднувати до лінії постачання питної води, лише якщо шланг подання має зворотний клапан з дренажною здатністю відповідно до стандарту EN 12729, тип BA. Зворотний клапан можна замовити у виробника.

3.3.12 Попередження. Вода, яка витікає через зворотні клапани, вважається непридатною для пиття.

3.3.13 Попередження. Обслуговування та (або) ремонт електричних компонентів МАЄ проводити кваліфікований персонал.

3.3.14 Попередження. СКИНЬТЕ залишковий тиск, перш ніж від'єднувати шланг від обладнання.

3.3.15 Попередження. Перед кожним використанням регулярно ПЕРЕВІРЯЙТЕ, чи всі гвинти повністю затягнуті та чи немає зламаних або спрацьованих компонентів.

3.3.16 Попередження. ВИКОРИСТОВУЙТЕ ЛИШЕ ті засоби для миття, які не пошкодять покриття шланга високого тиску / кабелю живлення.



3.3.17 Попередження. ТРИМАЙТЕ людей або тварин на відстані щонайменше 15 м від обладнання.

3.3.18 Попередження. Це обладнання призначено для використання із засобами для миття, які постачає чи рекомендує виробник пристрою. Використання інших засобів для миття або хімічних речовин може негативно вплинути на безпечність експлуатації обладнання.

3.3.19 Попередження. Запобігайте контакту засобу для миття зі шкірою, особливо з очима! У разі контакту з очима негайно промийте їх великою кількістю води та зверніться по медичну допомогу!

3.3.20 Попередження. Шланги, фітинги та з'єднання високого тиску мають велике значення для безпеки обладнання. Використовуйте тільки шланги, фітинги та з'єднання високого тиску, рекомендовані виробником.

3.3.21 Попередження. Для гарантування безпеки обладнання використовуйте лише оригінальні частини від виробника або затверджені ним частини.

3.3.22 Попередження. Якщо використовується подовжувач електричного кабелю, вилка та розетка повинні бути у водонепроникному виконанні.

3.3.23 Попередження. Невідповідні подовжувачі можуть бути небезпечними. Якщо використовується подовжувач, він має бути придатним для використання надворі, а з'єднання повинно бути сухим і не торкатися землі. Наполегливо рекомендуємо використовувати котушку для кабелю живлення, завдяки якій розетка знаходиться на відстані щонайменше 60 мм над землею.

3.3.24 Попередження. Перед складанням, чищенням, налаштуванням, обслуговуванням, зберіганням і транспортуванням вимикайте обладнання та від'єднуйте його від мережі електроживлення.

3.3.25 Попередження. Перш ніж вмикати обладнання, вставте комплект для чищення зливної трубки до червоної позначки.

3.4 ВИМОГИ ЩОДО БЕЗПЕКИ (режим розпилювача)

3.4.1 Обладнання слід використовувати в місцях, які добре провітрюються.

3.4.2 Суворо дотримуйтеся правил техніки безпеки під час роботи з пестицидами.

3.4.3 Використовуйте лише продукти, затверджені компетентними органами, і суворо дотримуйтесь інструкцій, які виробник указує на пакуванні.

3.4.4 Мийте руки, обличчя та забезпечуйте прання одягу після користування обладнанням.



4 ЗАГАЛЬНА ІНФОРМАЦІЯ (РИС. 1)/С. 3

4.1 Користування посібником

Посібник є важливим складником комплекту постачання обладнання, тому його слід зберігати для використання в майбутньому. Уважно прочитайте посібник, перш ніж установлювати/використовувати обладнання. У разі продажу обладнання продавець має передати цей посібник його новому власникові.

4.2 Доставляння

Обладнання доставляється частково зібраним у картонній коробці. Комплект постачання зображено на рис. 1.

4.2.1 Документація, яка входить до комплекту постачання обладнання

A1 Посібник з експлуатації та обслуговування
A2 Інструкції з техніки безпеки
A3 Декларація відповідності
A4 Гарантійні положення

4.3 Утилізація пакування

Пакувальні матеріали не забруднюють довкілля, проте їх слід перероблювати чи утилізувати згідно з відповідними законодавчими нормами, які діють у країні використання.

5 ТЕХНІЧНА ІНФОРМАЦІЯ (РИС. 1)/С. 3

5.1 Використання за призначенням

Обладнання призначено для особистого використання для миття автомобілів, механізмів, човнів, кам'яної кладки тощо, для видалення бруду, що тяжко усувається, за допомогою чистої води й хімічних мийних засобів, що біологічно розкладаються, а також його можна використовувати як розпилювач для водних розчинів. Двигуни транспортних засобів можна мити лише за умови утилізації брудної води відповідно до чинних норм.

– Температура води на вході: **див. табличку з технічними характеристиками на обладнанні**.
– Тиск води на вході: **мін. 0,1 МПа — макс. 1 МПа**.
– Робоча температура навколишнього повітря: **понад 0 °C**.

Обладнання відповідає стандартам IEC 60335-1 і IEC 60335-2-79.

5.2 Оператор

Символ, зображений на рис. 1, позначає потрібний рівень підготовки оператора обладнання (професійний чи непрофесійний оператор).

5.3 Основні компоненти

B2 Трубка
B3 Пістолетний пристрій із запобіжним стопором
B4 Кабель живлення з вилкою
B5 Шланг високого тиску
B6 Бак з розчином
E Насадка
H Пускач
I Важіль керування струменем води
L Водяний фільтр
N Важіль керування розпилювачем

5.3.1 Додаткове приладдя (якщо є— див. рис. 1)

C1 Інструмент для чищення насадки
C2 Комплект поворотної насадки
C3 Ручка
C5 Котушка для шланга
C8 Велика щітка для чищення поверхонь
C9 Перехідник
C10 Гвинти
C11 Скоби
C12 Важіль
C14 Колеса
P1 Руків'я
P2 Трубка
P3 Шланг подання
P4 Насадка-розпилювач
P5 Фільтр пістолетного пристрою
P6 Фільтр у баку
A12 Фіксатор важеля

5.4 Запобіжні пристрої

- Пускач (**H**)

Пускач запобігає випадковому використанню обладнання.

Попередження — небезпечно!
Не змінюйте та не регулюйте налаштування запобіжного клапана.

- Запобіжний клапан і (або) клапан обмеження тиску.

Запобіжний клапан також є клапаном обмеження тиску. Якщо відпустити важіль пістолетного пристрою, клапан відкривається й вода рециркулює через вхідний канал насоса або виливається на підлогу.

- Запобіжний стопор (**D**): запобігає випадковому розпиленню води.
- Автоматичний вимикач: зупиняє обладнання в разі перевантаження.

6 УСТАНОВЛЕННЯ (РИС. 2)/С. 4

6.1 Складання

Попередження — небезпечно!
Усі операції зі встановлення та складання слід виконувати, коли обладнання від'єднано від мережі електропостачання.

Послідовність складання показано на **рис. 2**.

6.2 Складання поворотної насадки

Комплект поворотної насадки дозволяє підвищити потужність миття. Використання поворотної насадки може спричинити зниження тиску на 25 %, як порівняти з тиском, досягнутим за допомогою регульованої насадки. Проте поворотна насадка забезпечує більшу потужність миття завдяки обертанню струменя води.

6.3 Під'єднання до електромережі

Попередження — небезпечно!
Переконайтеся, що напруга та частота (В — Гц) мережі електроживлення відповідають значенням, указаним у табличці з технічними характеристиками (рис. 2).

6.3.1 Використання подовжувачів

Поперечний переріз подовжувача має бути пропорційним його довжині: що довший подовжувач, то більшим має бути його поперечний переріз. Див. таблицю I.

6.4 Під'єднання лінії подання води (режим мийки високого тиску)

Попередження — небезпечно!
До обладнання має надходити лише чиста чи фільтрована вода. Витрата води на впускному крані подання води має дорівнювати витраті води в насосі.

Розташуйте обладнання якнайближче до системи водопостачання.

6.4.1 Точки з'єднання

● Випуск води (OUTLET)
■ Впуск води з фільтром (INLET)

6.4.2 Під'єднання до лінії водопостачання

Обладнання можна під'єднувати до лінії постачання питної води, лише якщо шланг подання має зворотний клапан, що відповідає чинним нормам. Переконайтеся, що шланг має щонайменше 13 мм у діаметрі, що він міцний, а його довжина не перевищує 25 м.

6.4.3 Забір води з відкритих резервуарів

1) Пригвинтіть всмоктувальний шланг з фільтром до вхідного отвору (INLET) для води й опустіть шланг на дно резервуара.
2) Витисніть повітря з обладнання:
а) відгвинтіть трубку;
б) увімкніть обладнання та тримайте пістолетний пристрій відкритим, доки у воді, яка виливається, не перестануть з'являтися бульбашки.
3) Вимкніть обладнання й пригвинтіть трубку на місце.

Примітка. Максимальна висота всмоктування становить 0,5 м. Перед використанням шланг для всмоктування слід наповнити.

7 НАЛАШТУВАННЯ (РИС. 3)/С. 5

7.1 Налаштування насадки

Струмінь води можна регулювати налаштуванням насадки (**E**).

8 ІНФОРМАЦІЯ ПРО ВИКОРИСТАННЯ ОБЛАДНАННЯ (РИС. 4)/С. 6

Попередження — небезпечно!

Переконайтеся, що обладнання встановлено на тверду стійку поверхню. Обладнання треба використовувати у вертикальному положенні. Не накривайте обладнання та не використовуйте його в приміщення з поганою вентиляцією.

ВАЖЛИВО! **Не використовуйте обладнання без води: робота без води може пошкодити насос.**

8.1.1 Елементи керування (режим розпилювача)

– Пускач (**H**).
– Важіль керування розпилювачем (**N**).

8.1.2 Підготовка

Наповніть бак (B6). Випробуйте обладнання із чистою водою перед додаванням розчину хімічних засобів. Приготуйте розчин хімічного засобу в окремому резервуарі. Залийте розчин у бак (B6). Не наповнюйте бак вище позначеного рівня.

Надійно закрийте кришку. Перед переходом на інший розчин промийте бак чистою водою. Не допускайте витікання води, яка використовувалася для промивання, у навколишнє середовище.

8.1.3 Запуск (див. рис. 4)

Установіть пускач (H) у положення (УВІМК./I, режим розпилювача). Натисніть на важіль керування розпилювачем (N), щоб увімкнути подання; зафіксуйте запобіжний стопор (A12), щоб подання припинялося.

8.1.4 Вимкнення

Відпустіть важіль керування розпилювачем (N) і встановіть пускач (H) у положення (0), щоб зупинити обладнання.

ВАЖЛИВО! Не допускайте роботи обладнання з відпущеним руків'ям довше 5 хвилин.

8.1.5 Зберігання

Відпустіть важіль керування розпилювачем (N) і встановіть пускач (H) у положення (0), щоб зупинити обладнання й зняти тиск з руків'я. Перелийте залишки розчину в зовнішню ємність і зберігайте їх відповідно до вказівок виробника. Не випускайте залишки розчину назовні після завершення користування обладнанням. Промийте обладнання чистою водою й дайте висохнути, перш ніж помістити на зберігання. Багато розчинів, якщо їх залишити в баку, можуть висихати та ставати твердими, що призводить до забивання насадки, клапана й шланга.

8.2.1 Елементи керування (режим мийки високого тиску)

– Пускач (**H**).
– Важіль керування струменем води (**I**).

8.2.2 Запуск (див. рис. 4)

1) Повністю відкрийте кран подання води.
2) Розблокуйте запобіжний стопор (**D**).
3) Натисніть на важіль пістолетного пристрою й утримуйте його протягом кількох секунд, а потім запустіть обладнання за допомогою пускача (УВІМК./II режим мийки високого тиску):

– якщо **відпустити** важіль пістолетного пристрою, динамічний тиск автоматично вимкне електродвигун;
– якщо **натиснути** на важіль пістолетного пристрою, зниження тиску автоматично запустить електродвигун, а тиск відновиться після дуже короткої затримки;
– щоб обладнання працювало належним чином, між усіма **відпусканнями** та **натисканнями** важеля пістолетного пристрою має проходити **щонайменше** 4 секунд.

Щоб запобігти пошкодженню обладнання, не дозволяйте йому працювати без води та перевіряйте, щоб вода надходила до нього належним чином.

8.2.3 Вимкнення

1) Установіть пускач у положення (ВИМК./0).
2) Натисніть на важіль пістолетного пристрою та скиньте залишковий тиск у трубах.
3) Заблокуйте запобіжний стопор (**D**).

8.2.4 Перезапуск

1) Розблокуйте запобіжний стопор (**D**).
2) Натисніть на важіль пістолетного пристрою та випустіть залишкове повітря з труб.
3) Установіть пускач у положення (УВІМК./II).

8.2.5 Зберігання

1) Закрийте кран подання води.
2) Скиньте залишковий тиск з пістолетного пристрою, поки з обладнання не виллється вся вода.
3) Вимкніть обладнання (ВИМК./0).
4) Витягніть штепсельну вилку з розетки.
5) Заблокуйте запобіжний стопор пістолетного пристрою (**D**).

8.2.6 Рекомендована процедура чищення

Розчиняйте бруд, застосовуючи засіб для миття до сухої поверхні. Обробляючи вертикальні поверхні, просувайтеся знизу вгору. Залиште засіб для миття на 1–2 хвилини, щоб він прореагував, проте не давайте поверхні висохнути. Просуваючись знизу, застосовуйте струмінь високого тиску з відстані щонайменше 30 см. Не застосовуйте воду для ополіскування до немитих поверхонь.

В окремих випадках для видалення бруду треба використовувати щітки. Високий тиск не завжди є найкращим способом досягнути гарних результатів миття, оскільки він може пошкодити деякі поверхні. Для оброблення делікатних або пофарбованих поверхонь, а також компонентів під тиском (наприклад, шин, вентилів накачування тощо) не слід користуватися найтоншим налаштуванням струменя регульованої насадки та поворотною насадкою.

Ефективність чищення залежить як від тиску, так і від кількості використаної води.

9 ОБСЛУГОВУВАННЯ (РИС. 5)/С. 311

Операції з обслуговування, не описані в цьому розділі, має виконувати авторизований центр зі збуту та сервісу.

Попередження — небезпечно!

Перед виконанням будь-яких робіт на обладнанні завжди виймайте його штепсельну вилку з мережі електроживлення.

9.1 Чищення насадки (режим мийки високого тиску)

1) Від'єднайте трубку від пістолетного пристрою.
2) Видаліть залишкове забруднення з отвору насадки (**E-C2**) за допомогою спеціального інструмента (**C1**).

9.2 Чищення насадки (режим розпилювача)

1) Зніміть насадку (**P4**).
2) Промийте чистою водою.

9.3 Чищення фільтра (режим мийки високого тиску)

Перед кожним використанням виконуйте огляд всмоктувального фільтра (**L**) та очищуйте його відповідно до інструкцій, якщо є потреба.

9.4 Чищення фільтрів (режим розпилювача)

Завжди очищуйте фільтри. Виконуйте чищення фільтра пістолетного пристрою (**P5**) після кожного використання. Якщо витрата в струмені падає, відгвинтить кільцеву гайку в нижній частині руків'я (**P1**), зніміть фільтр, (**P5**) що знаходиться всередині пістолетного пристрою, промийте його чистою водою та встановіть на місце.

Виконуйте чищення фільтра бака (**P6**) після кожного користування. Відкрийте кришку бака, витягніть всмоктувальний шланг, зніміть фільтр (**P6**), промийте його чистою водою і встановіть на місце.

9.5 Зберігання після завершення сезону

Перед тим, як помістити обладнання на зберігання на зимовий період, промийте його неагресивним, нетоксичним антифризом. Зберігати в сухому місці, захищеному від морозу.

10 ЗБЕРІГАННЯ Й ТРАНСПОРТУВАННЯ (РИС. 5)/С. 311

Зберігайте додаткове приладдя, як показано на рис. 5.

Транспортуйте обладнання, як показано на рис. 5.

UK

11 УСУНЕННЯ НЕСПРАВНОСТЕЙ

Режим мийки високого тиску		
Несправність	**Можливі причини**	**Способи усунення несправності**
Насос не досягає робочого тиску	Зношена насадка	Замініть насадку
	Забруднено водяний фільтр	Почистьте фільтр (**L**) (рис. 5)
	Недостатнє водопостачання	Повністю відкрийте кран подання води
	До системи всмоктується повітря	Перевірте щільність фітингів шланга
	Повітря в насосі	Вимкніть обладнання, а потім натискайте та відпускайте важіль пістолетного пристрою, поки струмінь води не стане рівномірним. Знову ввімкніть обладнання.
	Вода всмоктується з відкритого резервуара з висоти понад 0,5 м	Зменште висоту всмоктування
Під час експлуатації тиск насоса падає	Вода всмоктується із зовнішнього бака	Під'єднайте обладнання до лінії водогону
	Вода на вході надто гаряча	Зменште температуру
	Засмічено насадку	Почистьте насадку (рис. 5)
	Забруднено вхідний фільтр (**L**)	Почистьте фільтр (**L**) (рис. 5)
Електродвигун гуде, проте не запускається	Напруга в мережі електропостачання надто низька	Переконайтеся, що напруга мережі електропостачання збігається зі значенням на табличці з технічними характеристиками (рис. 2)
	Спад напруги через використання подовжувача	Перевірте характеристики подовжувача
	Обладнання не використовували протягом тривалого часу	Зверніться до авторизованого сервісного центру
	Проблеми з пристроєм TSS	Зверніться до авторизованого сервісного центру
Двигун не запускається	Немає електроживлення	Упевніться, що вилка щільно вставлена в розетку, а в мережі є напруга (*)
	Проблеми з пристроєм TSS	Зверніться до авторизованого сервісного центру
Витоки води	Зношені ущільнювачі	Замініть ущільнювачі в найближчому авторизованому сервісному центрі
Обладнання працює надто шумно	Вода надто гаряча	Зменште температуру (див. технічні характеристики)
Витоки мастила	Зношені ущільнювачі	Зверніться до авторизованого сервісного центру
Обладнання запускається, навіть якщо важіль пістолетного пристрою відпущено	Система високого тиску або контур насоса не герметичні	Зверніться до авторизованого сервісного центру
Відсутнє подання води після натискання важеля пістолетного пристрою (шланг водопостачання під'єднано)	Засмічено насадку	Почистьте насадку (рис. 5)

Режим розпилювача		
Несправність	**Можливі причини**	**Способи усунення несправності**
Насос нагнітає тиск, але рідина не поступає	Розчин занадто густий	Розбавте водою
	Осад або перешкоди в системі	Промийте чистою водою та видаліть усі перешкоди. Якщо проблеми не усунено, зверніться до авторизованого сервісного центру.
	Засмічені фільтри або насадки	Перевірте й очистьте фільтри (P5) і (P6) та насадки (P4)
	Фільтр встановлено неправильно	Очистьте фільтри (P5) / установіть їх правильно
	Бак пустий	Наповніть бак

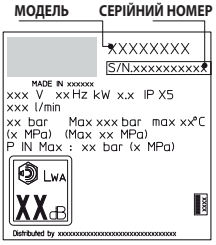

(*) Якщо під час роботи електродвигун зупинився та не перезапускається, зачекайте 2–3 хвилини, перш ніж повторювати процедуру запуску (**спрацював автоматичний вимикач**). Якщо несправність виникла повторно, зверніться до авторизованого сервісного центру.

12 ЯК ЗАПОБІГТИ ПОШКОДЖЕННЮ ПОВЕРХОНЬ

ПОПЕРЕДЖЕННЯ

12.1 Використання обладнання для миття шин може призвести до їх пошкодження, а також може бути небезпечним.
12.2 Не спрямовуйте струмінь води під високим тиском безпосередньо на шину.
12.3 Завжди користуйтеся найнижчим налаштуванням тиску під час чищення поблизу коліс і шин.
12.4 Не користуйтеся турбонаконечником для миття будь-яких частин транспортного засобу.
12.5 Для отримання додаткової інформації див. розділ **8.2.6 «Рекомендована процедура чищення»**.



Декларація відповідності директиві ЄС

Ми, Annovi Reverberi S.p.A., компанія, яка розташована в Бомпорто (Модена), Італія, заявляємо, що зазначене нижче обладнання AR Blue Clean:

Призначення обладнання	Мийка високого тиску	
Номер моделі	**2.A DHS**	**2.A DHS PE**
Номінальна потужність	2,2 кВт	2,2 кВт

відповідає таким європейським директивам: 2006/42/EC, 2014/35/EU, 2011/65/EU, 2015/863/EU, 2012/19/EU, 2014/30/EU, 2000/14/EC (законодавчий указ Італії № 262/2002),

а також виготовлено відповідно до таких стандартів або стандартної документації: EN 60335-1; EN 60335-2-79; EN 55014-1; EN 55014-2; EN 61000-3-2; EN 61000-3-3; EN 61000-3-11; EN 60704-1; EN 62233; EN IEC 63000.

Прізвище та адреса особи, відповідальної за випуск технічної документації: Stefano Reverberi (Стефано Ревербері), Виконавчий директор AR Via ML King, 3 - 41122 Modena, Italy (Італія)

Процедуру оцінювання відповідності, якої вимагає директива 2000/14/EC, проведено згідно з додатком V.

Номер моделі	**2.A DHS**	**2.A DHS PE**
Виміряний рівень акустичної потужності:	90,3 дБ (A)	90,3 дБ (A)
Гарантований рівень акустичної потужності:	93 дБ (A)	93 дБ (A)

Дата: 15.09.2021 — **МОДЕНА (I)**

Stefano Reverberi (Стефано Ревербері) / Виконавчий директор

Гарантія

Ця гарантія має юридичну силу згідно з відповідними законодавчими нормами країни, де було продано виріб (окрім випадків, визначених виробником).

Гарантія розповсюджується на матеріали, конструкцію та дефекти відповідності впродовж свого терміну дії, під час якого виробник зобов'язаний замінити дефектні частини та відремонтувати виріб, якщо він не занадто спрацьований, або замінити його.

Гарантія не розповсюджується на компоненти, які підлягають звичайному спрацюванню та зношуванню (клапан, поршень, прокладка для води, прокладка для мастила, пружини, ущільнювальні кільця та додаткове приладдя, зокрема шланг, пістолетний пристрій, щітки, колеса тощо);

Гарантія не розповсюджується на дефекти, що мають такі причини:

- неправильне використання, користування не за призначенням, недбалість;
- прокат або професійне використання, якщо виріб був проданий для побутового використання;
- недотримання інструкцій з обслуговування, які містяться в цьому посібнику;
- ремонт робітниками чи центрами, які не мають відповідного дозволу;
- використання неоригінальних частин або додаткового приладдя;
- пошкодження, спричинене транспортуванням, забрудненням або сторонніми предметами, нещасними випадками;
- проблеми зі зберіганням або складуванням.

Щоб скористатися гарантією, треба надати доказ купівлі.

З питань післяпродажного обслуговування звертайтеся до магазину, у якому ви придбали обладнання

UK

Технічні характеристики

Технічні характеристики	Одиниця вимірювання	2.A DHS	2.A DHS PE
Витрата	л/хв	5,5	5,5
Максимальна витрата	л/хв	7,66	7,66
Тиск	МПа	10,7	10,7
Максимальний тиск	МПа	16	16
Потужність	кВт	2,2	2,2
Максимальна температура на вході	°C	50	50
Максимальний тиск на вході	МПа	1	1
Сила віддачі пістолетного пристрою за максимального тиску	Н	13,4	13,4
Тип мастила для насоса	кг	-	-
Клас захисту	-	II / ⧈	II / ⧈
Ізоляція двигуна	Клас	F	F
Захист двигуна	-	IPX5	IPX5
Напруга	В~/Гц	220-240~/50	220-240~/50
Максимально припустимий повний опір електричної системи	Ом	-	-
Рівень акустичного тиску L_{PA} (EN 60704-1) (K = 2,5 дБ (A))	дБ (A)	78,8	78,8
Рівень акустичної потужності L_{WA} (EN 60704-1) (K = 2,5 дБ (A))	дБ (A)	93	93
Вібрація обладнання (K = 1 м/с^2):	м/с^2	<2,5	<2,5
Вага	кг	11,6	11,6

Технічні характеристики розпилювача

Технічні характеристики	Одиниця вимірювання	2.A DHS	2.A DHS PE
Номінальна потужність	Вт	35	35
Об'єм бака	л	0,8	0,8
Тиск	МПа	0,3	0,3
Макс. тиск	МПа	0,4	0,4
Витрата	л/хв	0,3	0,3

Можливі технічні зміни!



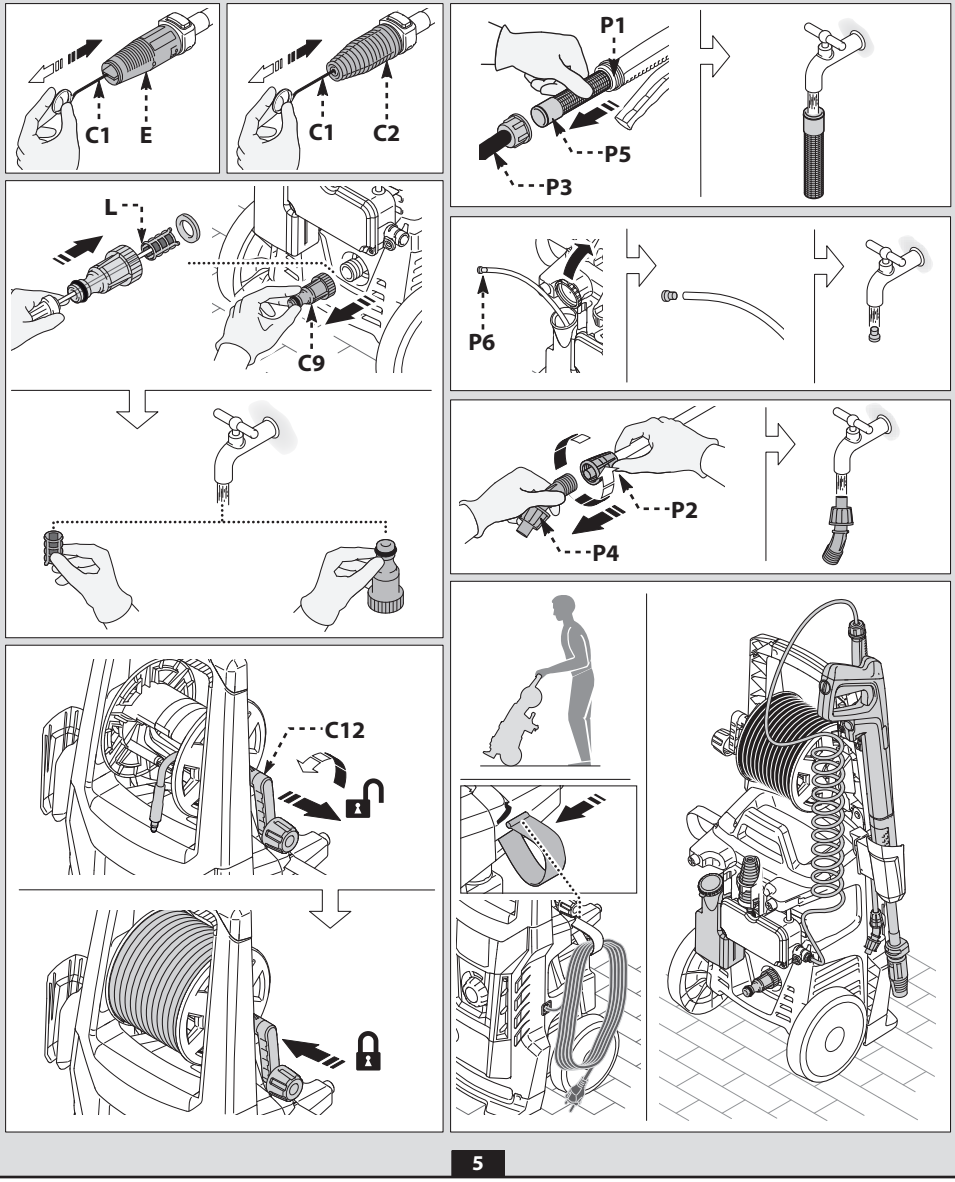

5

	Volt	1 ÷ 25 m	25 ÷ 50 m
	220 - 240 ~	2 x 1,5 mm ^{2}	2 x 2,5 mm ^{2}

I

Manufactured and distributed by: Annovi Reverberi S.p.A.
Via M.L. King 3
41122 Modena (Italy)
www.annovireverberi.it